M-098 BT / M-098 SC / M-098 VB / M-098 BR / M-098 NB

FR	Manuel d'utilisation	Veuillez lire attentivement ce manuel avant toute utilisation.
GB	User Manual	Please read the instructions carefully before operating the unit.
PT	Manual do Utilizador	Leia este manual com atenção antes de qualquer utilização.
DE	Benutzerhandbuch	Bitte lesen dieses Handbuch vor dem Gebrauch des Geräts aufmerksam durch.
ES	Manual de instrucciones	Antes de utilizar este aparato, lea atentamente las siguientes instrucciones.
IT	Manuale dell'utente	Leggere attentamente le istruzioni prima di utilizzare l'apparecchio.
NL	Gebruikershandleiding	Gelieve voor gebruik deze handleiding aandachtig te lezen.

FR RADIO BLUETOOTH PORTABLE

EMPLACEMENT ET DESCRIPTION DES COMMANDES

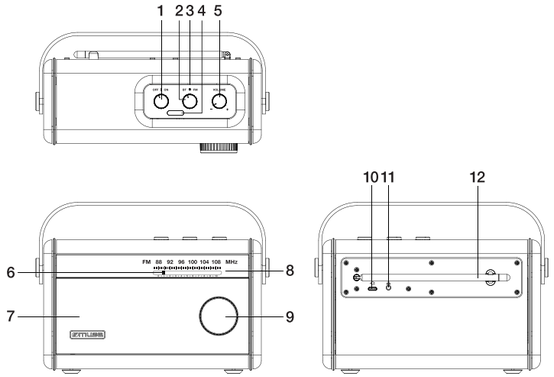

1. Interrupteur marche/arrêt
2. Commutateur de fonction : FM ou Bluetooth
3. Indicateur de fonction
4. Indicateur de batterie
5. Contrôle du VOLUME
6. Aiguille du cadran
7. Haut-parleur
8. Échelle du cadran
9. Bouton de recherche de fréquence / tuning
10. Entrée CC (port USB-C)
11. Prise pour écouteurs
12. Antenne FM

ALIMENTATION

Utilisation de l'adaptateur secteur
L'adaptateur secteur fonctionne sur une alimentation AC comprise entre 100 V ∼ et 240 V ∼ . L'adaptateur secteur fourni ne peut en aucun cas être utilisé sur un autre type d'alimentation.

Avertissements
* L'adaptateur secteur fourni est exclusivement destiné à être utilisé avec cet appareil. Ne l'utilisez donc pas avec d'autres appareils.
* Afin d'éviter d'abîmer l'appareil, éteignez-le avant de débrancher l'adaptateur secteur de l'appareil.
* En cas de non-utilisation prolongée, débranchez l'adaptateur secteur de la prise murale.
* Veillez à ce que la prise secteur se trouve à proximité et soit facilement accessible. En cas de dysfonctionnement, débranchez immédiatement la fiche d'alimentation de la prise secteur.

* L'adaptateur secteur permet de débrancher l'appareil. Il doit rester facilement accessible durant l'utilisation. Pour couper complètement l'alimentation de l'appareil, débranchez l'adaptateur de la prise secteur.
* N'utilisez pas l'adaptateur secteur s'il est abîmé. Placez les câbles de manière sûre et veillez à ce qu'ils ne soient ni coincés ni pincés. Si le câble d'alimentation est abîmé, contactez un technicien qualifié.

Utilisation de la batterie intégrée
Cet appareil est équipé d'une batterie au lithium-ion rechargeable intégrée. Chargez complètement la batterie intégrée avant la première utilisation. L'indicateur de batterie s'éteint lorsque la batterie est complètement chargée.

Remarques :
- L'unité est alimentée par des sources d'énergie limitées.
- L'appareil est conçu avec un système de protection thermique. Lorsque la température de fonctionnement de l'appareil dépasse 45 °C, l'appareil arrête automatiquement de charger la batterie intégrée pour assurer sa protection. Dans ce cas, attendez que l'appareil se refroidisse pour reprendre son fonctionnement normal.

Avertissements :
• Lors de l'utilisation de la batterie intégrée, la température ambiante doit être comprise entre 5 °C et 35 °C.
• La batterie intégrée de cet appareil peut présenter un risque d'incendie ou de brûlure chimique en cas d'utilisation incorrecte. Ne démontez pas la batterie, ne la chauffez pas à plus de 100 °C et ne la jetez pas au feu.
• Afin d'allonger la durée de vie de la batterie intégrée, veuillez la recharger à une température d'intérieur.
• Ne jetez pas les piles/batteries au feu !
• N'exposez pas la batterie à une chaleur excessive, comme les rayons du soleil, le feu ou d'autres sources de chaleur similaires.
• L'indicateur de batterie change pour indiquer le niveau de charge de la batterie : ▬ → ▬▬ → ▬▬▬ → ▬▬▬▬
• Lorsque le niveau de charge de la batterie indique ▬ , il est nécessaire de la recharger. L'appareil s'éteint automatiquement lorsque la batterie est trop faible pour fonctionner.
• Pour maintenir les performances de la batterie, chargez-la complètement au moins tous les 3 mois lorsque l'appareil n'est pas utilisé pendant une longue période.

N'essayez pas de retirer ou de remplacer la batterie intégrée. Toute intervention doit être réalisée par un personnel qualifié.

ÉCOUTE DE LA RADIO

1. Tournez l'interrupteur **ON/OFF** sur la position **ON** pour allumer l'appareil.
2. Tournez le commutateur de fonction sur la position **FM** pour sélectionner le mode FM. Le voyant LED de fonction s'allumera en blanc.
3. Le rétroéclairage de l'échelle du cadran s'allumera.
4. Utilisez ensuite le bouton de tuning pour atteindre la station de votre choix.
5. Réglez le niveau sonore.

Pour améliorer la réception radio :
Déployez l'antenne FM

FONCTION BLUETOOTH

Le mot *Bluetooth*® ainsi que les marques et logos sont des marques commerciales déposées détenues par Bluetooth SIG, Inc. et l'utilisation de ces marques par New One S.A.S se fait dans le cadre d'une autorisation. Les autres marques et noms commerciaux sont les propriétés de leurs titulaires respectifs.

Coupler un appareil Bluetooth
Pour allumer l'appareil, placez l'interrupteur **ON/OFF** sur la position **ON**. Placez le commutateur de fonction sur la position **BT**. Le voyant LED clignotera lentement en bleu, indiquant que l'appareil est en mode de couplage.
Sur l'appareil Bluetooth, activez le Bluetooth et sélectionnez « MUSE M-098 BT » dans la liste des appareils. (Consultez le manuel d'instruction de l'appareil pour les détails de connexion). Si l'appareil Bluetooth vous demande un mot de passe, utilisez '0000'. Certains appareils Bluetooth vous demanderont d'accepter la connexion. Si les unités sont couplées correctement, vous entendrez une notification sonore. Le voyant LED s'allumera en bleu fixe.

Remarque:
- Si le couplage échoue ou s'il n'y a aucun couplage dans les 15 minutes, l'appareil s'éteint automatiquement. Pour le réinitialiser, placez l'interrupteur **ON/OFF** sur la position **OFF**. Patientez quelques secondes, puis remettez l'interrupteur **ON/OFF** sur la position **ON** pour rallumer l'appareil.
- Si vous souhaitez connecter votre enceinte Bluetooth à un autre appareil Bluetooth, vous devez déconnecter l'appareil actuellement connecté avant de pouvoir suivre les étapes ci-dessus pour établir une nouvelle connexion.
- Sur certains appareils, comme les ordinateurs, une fois couplé, vous devrez sélectionner l'unité dans le menu Bluetooth et choisir « utiliser comme un dispositif audio (Stéréo) » ou une phrase similaire.
- Le couplage reste intact lorsque l'unité et/ou l'appareil Bluetooth sont amenés hors de la portée de liaison. Une connexion active sera rétablie lorsque votre appareil Bluetooth reviendra dans la portée.
- Lorsque vous rallumez l'unité, elle essayera automatiquement de reconnecter avec le dernier appareil Bluetooth connecté.
- Dans un souci d'économie d'énergie, 15 minutes après que la lecture est terminée, l'appareil s'éteint automatiquement.

Utiliser un appareil Bluetooth
1. Avec une unité couplée (voir la section précédente), faites fonctionner votre appareil Bluetooth et il diffusera du son par le biais de l'enceinte M-098 BT.
2. Choisissez et lisez un fichier audio ou musical sur votre appareil Bluetooth.
3. Réglez le volume au niveau souhaité.

Remarque : Le voyant du Bluetooth reste allumé pendant la lecture.

UTILISATION D'UN CASQUE / D'ÉCOUTEURS (NON FOURNI)

Tension de sortie maximale ≤ 150 mV

MISE EN GARDE SUR LE NIVEAU DE VOLUME DU CASQUE

Diminuez le volume avant de connecter un casque et augmentez-le ensuite si nécessaire. L'utilisation prolongée d'un casque à un volume élevé peut endommager votre système auditif. Lorsqu'un casque ou des écouteurs sont connectés, les haut-parleurs du lecteur sont désactivés.
Attention: évitez les niveaux sonores élevés pouvant nuire à votre système auditif.

Afin de réduire les risques de lésions auditives, n'écoutez pas de la musique à un volume élevé pendant longtemps.

FICHE TECHNIQUE

Alimentation:
Adaptateur secteur:
Entrée AC 100-240V ∼ 50/60Hz
Sortie DC 5.0V ⎓ 2.5A 12.5W

PILES RECHARGEABLES
Type de batterie: batterie au lithium-ion de 3.7 V de 1500 mAh
Durée de lecture de la musique: jusqu'à 10 heures (selon le niveau du volume et le contenu audio)
Temps de chargement: Environ 4 heures

Radio : FM 88-108MHz

BLUETOOTH
Version Bluetooth: V5.3
Bluetooth:2.402-2.48GHz
Puissance de sortie des RF (fréquences radio) : +2dBm
Distance de fonctionnement : Jusqu'à 10 mètres mesurés en espace ouvert (les murs et les structures peuvent affecter la portée de l'appareil)

Les caractéristiques et les spécifications sont sujettes à modification sans préavis.

Par la présente, NEW ONE S.A.S déclare que l'appareil "MUSE M-098 BT / M-098 SC / M-098 VB / M-098 BR / M-098 NB" est conforme aux exigences essentielles et autres dispositions pertinentes de la directive 2014/53/EU. La déclaration de conformité peut être consultée sur le site www.muse-europe.com

INSTRUCTIONS IMPORTANTES SUR LA SECURITE

CAUTION
RISK OF ELECTRIC SHOCK
DO NOT OPEN

ATTENTION: Pour réduire le risque de choc électrique, ne pas ouvrir l'appareil, il n'y a aucune partie à l'intérieur destinée à l'utilisateur. Confiez toutes les réparations à un personnel qualifié.

L'éclair avec le symbole de la flèche dans le triangle est un signe d'alerte avertissant l'utilisateur de "tension dangereuse" à l'intérieur de l'unité.

Le point d'exclamation dans le triangle est un signe d'alerte avertissant l'utilisateur d'instructions importantes accompagnant le produit.

La plaque de précaution est située à l'arrière de l'appareil.

AVERTISSEMENT : POUR PRÉVENIR TOUT RISQUE D'INCENDIE OU DE CHOC ÉLECTRIQUE, N'EXPOSEZ PAS CET APPAREIL À LA PLUIE OU À L'HUMIDITÉ.

IMPORTANT
- Utilisez cet appareil sous un climat tempéré.
- La plaque signalétique se trouve à l'arrière de cet appareil.
- Veiller à avoir une distance minimale de 5 cm autour de l'appareil pour une aération suffisants et que la ventilation ne soit pas gênée en recouvrant les orifices d'aération de l'appareil avec des objets tels que journaux, nappes, rideaux…..
- Ne placez pas de sources de flammes nues, telles que des bougies allumées sur l'appareil.
- Ne pas exposer l'appareil à des gouttes d'eau ou éclaboussures.
- Ne placez pas d'objets remplis de liquides, tels que verre, vase ou objets similaires sur l'appareil.
- La fiche du cordon d'alimentation est utilisée comme dispositif de débranchement et doit rester facilement accessible. Pour être totalement déconnectée, cette fiche doit être débranchée du réseau complètement. La prise de courant ne doit pas être obstruée et doit être facilement accessible lors de son utilisation.
- La température ambiante de fonctionnement maximale de l'appareil est de 35 °C.
- Sous l'influence du phénomène transitoire rapide et/ou phénomène électrostatique électrique, le produit pourrait présenter des dysfonctionnements et l'utilisateur devra faire une réinitialisation de l'appareil.
- Le fonctionnement normal du produit peut être perturbé par de fortes interférences électromagnétiques. Si tel est le cas, il suffit de réinitialiser le produit pour qu'il reprenne son fonctionnement normal en suivant le manuel d'instructions. Si le fonctionnement ne revient toujours pas à la normale, veuillez déplacer et utiliser le produit dans un endroit offrant une meilleure réception.

Si à l'avenir, vous deviez vous débarrasser de ce produit, sachez que les produits électriques usagés ne doivent pas être jetés avec les ordures ménagères. Des installations destinées au recyclage existent. Vérifiez auprès devotre municipalité ou demandez à votre revendeur des conseils. (Directive Déchets d'Equipements Electriques et Electroniques)

Nos emballages peuvent faire l'objet d'une consigne de tri, pour en savoir plus: www.quefairedemesdechets.fr

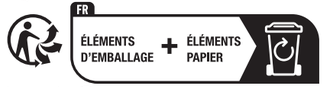

Points de collecte sur www.quefairedemesdechets.fr
Privilégiez la réparation ou le don de votre appareil !

NEW ONE S.A.S
10, Rue de la Mission, 25480 Ecole Valentin, France
contact@muse-europe.com

CE

R-5315A IB MUSE 001 REV0.indd 2-3
2026/4/28 11:45:08

GB PORTABLE BLUETOOTH RADIO

LOCATION AND DESCRIPTION OF CONTROLS

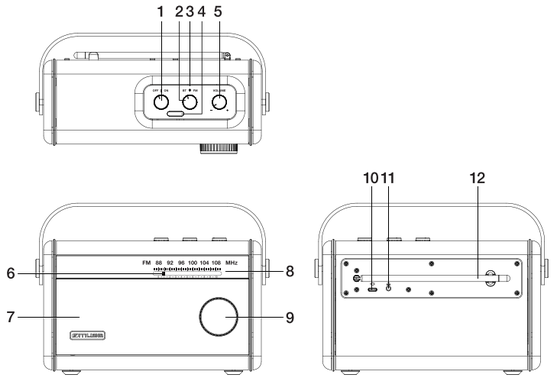

1. ON/OFF switch
2. Function switch: FM or Bluetooth
3. Function indicator
4. Battery indicator
5. VOLUME control
6. Dial pointer
7. Speaker
8. Dial scale
9. Tuning control
10. DC IN (USB-C port)
11. Earphones jack
12. FM antenna

POWER SUPPLY

Using the AC adaptor

The supplied AC adaptor is suitable for use on AC mains supplies of 100-240V ∼ 50/60Hz and should only be connected to a mains supply within these parameters.

Cautions:

* The AC adaptor included with this unit is for its use only. Do not use it with other equipment.
* Turn off the unit before unplugging the AC adaptor from the unit so as to avoid the unit being damaged.
* When the unit is not going to be used for long time, disconnect the AC adaptor from the AC outlet.

* Be sure to use it near the wall outlet and easily accessible. If a malfunction occurs, disconnect the plug from the wall outlet at once.
* AC adaptor is used as the disconnect device. It shall remain readily operable and should not be obstructed during intended use. To be completely disconnected the apparatus from supply mains, the AC adaptor of the apparatus shall be disconnected from the mains socket outlet completely.
* Never use an AC adaptor that is damaged, route power lead in a safe manner and make sure it is not subjected to trapping or pinching. If the power lead is damaged refer to a qualified service agent.

Using the Built- in battery

The unit has a built-in rechargeable battery (lithium-ion). Charge the built-in battery before using it for the first time. The battery indicator will light off when the battery becomes fully charged.

Notes:

- The unit is supplied from limited power sources.
- The unit is designed with a thermal protection system. When the unit's operation temperature exceeds 45°C, it will stop charging the built-in battery automatically for protection. In this case, await the unit to cool down to resume normal.

Warnings:

• While using the built-in battery, the environmental temperature should be 5°C (41°F) to 35°C (95°F).
• The built-in battery in this device may present a risk of fire or chemical burn if mistreated. Do not disassemble, heat above 100°C (212°F), or incinerate.
• To get the longest service life of the built-in battery, charge at indoor-temperature.
• Attention should be drawn to the environmental aspects of battery disposal.
• Do not throw batteries in fire!
• Battery shall not be exposed to excessive heat such as sunshine, fire or the like.
• The battery indicator changes to show the battery power level:

▬ → ▬▬ → ▬▬▬ → ▬▬▬

• When the battery power level show ▬ , recharge the battery is needed. The unit will turn off automatically when the battery is too low to work.
• To maintain the battery performance, fully charge it at lease every 3 months when the unit is not used for a long time.

Do not attempt to remove or replace the built-in battery. Service must be performed by qualified personnel.

LISTENING TO THE RADIO

1. Rotate the **ON/OFF** switch to **ON** position to turn on the unit.
2. Rotate the function switch to **FM** position to select FM mode. The function LED indicator will light white.
3. The dial scale background light will turn on.
4. Use the tuning control to tune to your desired radio station.
5. Adjust the volume level.

To enhance radio reception ability:
Extend the telescopic antenna.

BLUETOOTH FUNCTION

The *Bluetooth*® word mark and logos are registered trademarks owned by Bluetooth SIG, Inc. and any use of such marks by New One S.A.S is under license. Other trademarks and trade names are those of their respective owners.

Pairing a Bluetooth Device

Rotate the **ON/OFF** switch to **ON** position to turn on the unit. Rotate the Function switch to **BT** position. The LED indicator will blink blue slowly indicating it's in pairing mode.
On the Bluetooth device, enable Bluetooth and select "MUSE M-098 BT" from the Device List. (Refer to the user manual of the device to be connected for detailed operations.) If the Bluetooth device prompts for a passcode, use "0000". Some Bluetooth devices will ask you to accept the connection. If the units are paired properly, you will hear the indication sound. The LED indicator will light solid blue.

Note:
- If there is no pairing or pairing is not successful within 15 minutes, the unit will turn off automatically. To reset the unit, rotate the **ON/OFF** switch to **OFF** position. Wait a few seconds and then rotate the **ON/OFF** switch to ON position to turn ON the unit again.
- If you want to connect your Bluetooth speaker to another Bluetooth audio device, you need to disconnect current device first and follow the steps above to make a new connection.
- On some devices such as computers, once paired you must select the unit from the Bluetooth menu and choose "Use as Audio Device (stereo)" or similar.
- Pairing remains intact when the unit and/or your Bluetooth device is taken out of communication range. An active connection will be re-established when your Bluetooth device returns within range.
- When the unit is turned on again, it will automatically try to reconnect with the most recently paired Bluetooth device.
- In a concern of saving energy, when playback has reached to the end for a period of 15 minutes, the unit will turn off automatically.

Using a Bluetooth Device

1. With a unit paired (see previous section), operate your Bluetooth device and its sound will be heard through the M-098BT's speaker.
2. Select and play audio files or music on your Bluetooth device.
3. Adjust the volume to desired level.

Note: The Bluetooth indicator remains on during playback.

USING HEADPHONES / EARPHONES (NOT INCLUDED)

Maximum output voltage ≤ 150mV

HEADPHONE VOLUME WARNING

Connect earphones with the volume set low and increase it if required. Prolonged listening through some earphones at high volume settings can result in hearing damage. When headphones/earphones are connected, no sound will be emitted from the unit's speaker.
Caution: Avoid listening to sound at levels which may be harmful to your ears.

To prevent possible hearing damage, do not listen at high volume levels for long periods.

TECHNICAL SPECIFICATIONS

POWER SUPPLY:
AC adaptor
Input: AC 100-240V ∼ 50/60Hz
Output: DC 5.0V ⎓ 2.5A 12.5W

RECHARGEABLE BATTERY
Battery Type: 3.7V 1500mAh Lithium Ion Battery
Music play time: up to 10 hours (dependent on volume level and audio content)
Charging Time: Approx. 4 hours

RADIO: FM 88-108MHz

BLUETOOTH
Bluetooth Version: V5.3
Bluetooth:2.402-2.48GHz
RF Output Power : +2dBm
Working Distance: Up to 10 meters measured in open space (wall and structures may affect range of device)

Specifications are subject to change without notice.

Hereby, NEW ONE S.A.S, declares that this "MUSE M-098 BT / M-098 SC / M-098 VB / M-098 BR / M-098 NB" is in compliance with the essential requirements and other relevant provisions of Directive 2014/53/EU. The declaration of conformity may be consulted at www.muse-europe.com

IMPORTANT SAFETY INSTRUCTION

CAUTION
RISK OF ELECTRIC SHOCK
DO NOT OPEN

CAUTION: To reduce the risk of electric shock, do not open the device, there is no party inside for the user. Refer all servicing to qualified personnel.

The lightning with the arrow symbol in the triangle is a warning sign alerting the user to "dangerous voltage" inside the unit.

The exclamation point in the triangle is a warning sign alerting the user of important instructions accompanying the product.

The caution mark is located at the back of the device.

WARNING: TO PREVENT FIRE OR SHOCK HAZARD, DO NOT EXPOSE THIS APPLIANCE TO RAIN OR MOISTURE.

IMPORTANT
- The use of apparatus in moderate climates.
- The Marking plate is located at the back of the device.
- Make sure to have a minimum distance of 5 cm around the unit for sufficient ventilation.
- Ensure that the ventilation openings is not covered with items such as newspapers, tablecloths, curtains, etc.
- Do not place naked flame sources, such as lighted candles on the apparatus.
- Do not expose this appliance to dripping or splashing water.
- Do not place objects filled with liquids, such as glass, vase on the device.
- The power plug is used as a disconnect device and must be easily accessible. To be completely disconnected from the power, the plug of the appliance should be disconnected completely. The socket must not be obstructed and should be easily accessible during intended use.
- The apparatus' maximum operating ambient temperature is 35°C.
- Under the influence of fast transient and / or electrostatic electric phenomenon, the product may malfunction and the user must perform a power reset of the device
- The normal function of the product may be disturbed by strong Electro-Magnetic Interference. If so, simply reset the product to resume normal operation by following the instruction manual. In case the function could not resume, please use the product in other location.

If in the future, you need to get rid of this product, please note that Waste electrical products should not be disposed of with household waste. Recycling facilities exist. Check with your municipality or ask your dealer for advice. (Directive for Waste Electrical and Electronic Equipment)

NEW ONE S.A.S
10, Rue de la Mission, 25480 Ecole Valentin, France
contact@muse-europe.com

R-5315A IB MUSE 001 REV0.indd 4-5
2026/4/28 11:45:08

PT RÁDIO BLUETOOTH PORTÁTIL

DESCRIÇÃO DO APARELHO

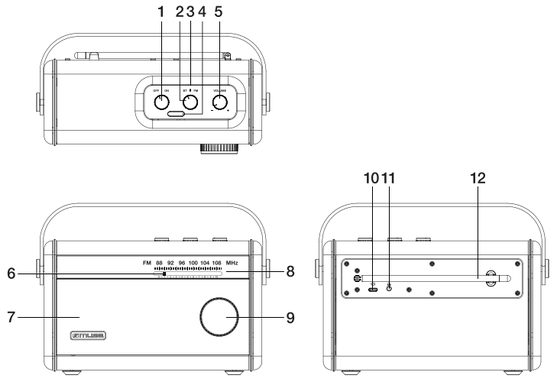

1. Interruptor ON/OFF
2. Seletor de função: FM ou Bluetooth
3. Indicador de função
4. Indicador de bateria
5. Controlo de VOLUME
6. Ponteiro do mostrador
7. Altifalante
8. Escala do mostrador
9. Controlo de sintonia
10. ENTRADA DC (porta USB-C)
11. Entrada para auscultadores
12. Antena FM

ALIMENTAÇÃO

Utilização do adaptador de corrente
A fonte fornecida é adequada para ser utilizada em tomadas de 100 a 240V ∿ 50/60Hz e deverá ser apenas ligada a tomadas dentro dessas especificações.

Atenção:
* O adaptador de corrente fornecido destina-se apenas a ser utilizado com este aparelho. Não o utilize, pois, com outros aparelhos.
* Desligue o aparelho antes de desligar o adaptador de corrente para evitar danificar o leitor.
* No caso de não utilização prolongada, desligue o adaptador de corrente da tomada.

* Coloque o aparelho na proximidade da tomada de parede e certifique-se de que esta se mantém facilmente acessível. Em caso de avaria, desligue imediatamente o aparelho da tomada de parede.
* O adaptador de corrente permite desligar o aparelho. Deve ser mantido facilmente acessível durante a utilização. Para cortar completamente a alimentação do aparelho, desligue efetivamente o adaptador da tomada de corrente.
* Nunca utilize um adaptador de corrente danificado. Coloque o cabo de alimentação de forma segura e de modo a não ficar preso nem esmagado. Se o cabo estiver danificado, contacte um serviço de reparação.

Utilizar a bateria integrada
A unidade possui uma bateria recarregável incorporada (ião de lítio). Carregue a bateria integrada antes de a utilizar pela primeira vez. O indicador de bateria apaga-se quando a bateria estiver totalmente carregada.

Notas:
- A unidade é fornecida por fontes de alimentação limitadas.
- A unidade foi desenhada com um sistema de proteção térmica. Quando a temperatura de funcionamento da unidade exceder os 45°C, esta para de carregar a bateria embutida automaticamente para proteção. Nesse caso, aguarde que a unidade arrefeça para voltar ao normal.

Avisos:
• Enquanto utiliza a bateria integrada, a temperatura ambiental deverá ser entre 5°C (41°F) e 35°C (95°F).
• A bateria integrada deste dispositivo pode apresentar risco de fogo ou queimaduras químicas se não for devidamente manuseada. Não a desmonte, não a exponha a temperaturas superiores a 100°C (212°F) e não a incinere.
• Para obter a maior duração possível da bateria integrada, carregue a temperaturas de interior.
• Cumpra as regras ambientais relativamente à disposição de pilhas usadas.
• Não atire pilhas para o fogo!
• Não exponha as pilhas a um calor excessivo, como por exemplos aos raios solares, ao fogo e a outras fontes de calor similares.
• O indicador da bateria altera para mostrar o nível de bateria:
▬ → ▬▬ → ▬▬▬ → ▬▬▬
• Quando o nível da bateria indicar carga fraca ▬ , é necessário recarregar a bateria. O aparelho desligar-se-á automaticamente quando a bateria estiver demasiado fraca para funcionar.
• Para manter o desempenho da bateria, carregue-a completamente pelo menos a cada 3 meses quando a unidade não for utilizada durante muito tempo.

Não tente remover ou substituir a bateria incorporada. A assistência deve ser realizada por pessoal qualificado.

AUDIÇÃO DO RÁDIO

1. Rode o interruptor **ON/OFF** para a posição **ON** para ligar o aparelho.
2. Rode o seletor de função para a posição **FM** para selecionar o modo FM. O LED indicador de função acender-se-á a branco.
3. A luz de fundo da escala do mostrador acender-se-á.
4. Utilize o botão sintonização para regular a frequência de rádio.
5. Regule o nível sonoro com a ajuda do botão rotativo **VOLUME**.

Para melhorar a qualidade de recepção rádio:
Estique a antena .

FUNÇÃO DE BLUETOOTH

O nome *Bluetooth*® e logotipos são marcas registradas de propriedade da Bluetooth SIG, Inc. e quaisquer usos destas marcas pela New One S.A.S estão licenciados. Outras marcas e nomes registrados pertencem aos seus respectivos proprietários.

Pareando um dispositivo com Bluetooth
Rode o interruptor **ON/OFF** para a posição **ON** para ligar o aparelho. Rode o seletor de função para a posição BT. O LED indicador piscará lentamente a azul, indicando que está em modo de emparelhamento. No dispositivo com Bluetooth, ative o Bluetooth e selecione "MUSE M-098 BT" na Lista de Dispositivos. (Consulte o manual de instruções do dispositivo que estiver sendo conectado para mais detalhes). Caso o dispositivo com bluetooth solicite uma senha, utilize "0000". Alguns dispositivos com Bluetooth solicitarão que você aceite a conexão. Caso os aparelhos tenham sido pareados corretamente, a caixa de som emitirá dois alertas sonoros. Se as unidades estiverem emparelhadas corretamente, irá ouvir o som de indicação. O LED indicador ficará azul fixo.

Nota:
- Se não houver emparelhamento ou se o emparelhamento não for bem-sucedido dentro de 15 minutos, o aparelho desligar-se-á automaticamente. Para reiniciar o aparelho, rode o interruptor **ON/OFF** para a posição **OFF**. Aguarde alguns segundos e depois rode novamente o interruptor **ON/OFF** para a posição **ON** para ligar o aparelho.
- Caso você queira conectar a sua caixa de som Bluetooth a outro dispositivo com Bluetooth, você precisará desconectar o dispositivo atualmente conectado primeiro, e então seguir os passos acima para realizar a nova conexão.
- Em alguns dispositivos, como computadores, uma vez pareado, você precisará selecionar o aparelho em um Menu Bluetooth e escolher "Utilizar como Dispositivo de Áudio (estéreo)" ou semelhante.
- O pareamento permanecerá intacto quando o aparelho ou o seu dispositivo com Bluetooth for retirado da área de comunicação. Uma conexão ativa será restabelecida quando o dispositivo com Bluetooth voltar à área de alcance.
- Quando o aparelho for ligado novamente, ele tentará automaticamente se reconectar ao dispositivo de Bluetooth com o qual ele tenha sido mais recentemente pareado.
- Com o objetivo de poupar energia, quando a reprodução terminar e decorrer um período de 15 minutos, o aparelho desligar-se-á automaticamente.

Utilizando um dispositivo com Bluetooth
1. Com o aparelho pareado (veja seção anterior), utilize o seu dispositivo com Bluetooth e o seu som poderá ser escutado através das caixas de som do M-098BT.
2. Selecione e reproduza arquivos de áudio e música no seu dispositivo com Bluetooth.
3. Ajuste o volume sonoro para o nível pretendido.

Nota: O indicador de Bluetooth permanece ligado durante a reprodução.

UTILIZAÇÃO DE AURICULARES/AUSCULTADORES (NÃO INCLUSO)
Tensão de saída máxima ≤ 150 Mv

PRECAUÇÕES RELATIVAS AO NÍVEL DO VOLUME DOS AURICULARES
Diminua o volume antes de ligar os auriculares e aumente-o de seguida, se necessário. A utilização prolongada de auriculares com um volume alto pode causar lesões no sistema auditivo. Quando se ligam auriculares ou auscultadores, os altifalantes do leitor são desactivados.
Atenção: Evite os níveis sonoros altos que podem danificar o sistema auditivo.

Para prevenir possíveis danos auditivos, não escute em volumes muito altos por longos períodos de tempo.

ESPECIFICAÇÕES

Alimentação:
Transformador CA
Entrada AC100-240V ∿ 50/60Hz
Saída DC 5.0V ⎓ 2.5A 12.5W

BATERIA RECARREGÁVEL
Tipo de bateria: 3.7V 1500mAh Bateria de ião de lítio
Tempo de reprodução de música: Até 10 horas (dependendo do volume e do tipo de som)
Tempo de recarga: Aprox. 4 horas

Rádio: FM 88-108MHz

BLUETOOTH
Versão do Bluetooth: V5.3
Bluetooth:2.402-2.48GHz
Potência de saíde de RF (Rádio Frequência) : +2dBm
Distância de Funcionamento: Até 10 metros, medido em espaço aberto (paredes e estruturas poderão afetar a distância de funcionamento do dispositivo).

O desenho e as especificações estão sujeitas a mudanças sem aviso prévio.

A NEW ONE S.A.S aqui declara que este produto « MUSE M-098 BT / M-098 SC / M-098 VB / M-098 BR / M-098 NB» cumpre os requisitos essenciais e outras disposições relevantes da Norma 2014/53/EU. A declaração de conformidade pode ser consultada em www.muse-europe.com

INSTRUÇÕES DE SEGURANÇA IMPORTANTES

CAUTION
RISK OF ELECTRIC SHOCK
DO NOT OPEN

ATENÇÃO: Para reduzir o risco de choque eléctrico, não desmonte o aparelho. O aparelho não contém qualquer peça passível de ser reparada pelo utilizador. Confie todas as operações de manutenção a um técnico qualificado.

O símbolo do relâmpago com uma seta e situado no interior de um triângulo destina-se a alertar o utilizador para a presença de uma “tensão perigosa” no aparelho.

O ponto de exclamação no interior de um triângulo destina-se a alertar o utilizador para a presença de instruções importantes no manual que acompanha o aparelho.

O símbolo de Cuidado é encontrado na parte de trás do dispositivo.

ADVERTÊNCIA: PARA PREVENIR O RISCO DE INCÊNDIO OU DE CHOQUE ELÉCTRICO, NÃO EXPONHA ESTE APARELHO A CHUVA OU HUMIDADE.

ATENÇÃO
- Utilize este aparelho num clima temperado.
- A placa de características situa-se na parte de trás deste aparelho.
- Certifique-se de que respeita uma distância mínima de 5 cm à volta do aparelho de modo a permitir uma ventilação suficiente.
- Certifique-se de que garante uma ventilação correcta do aparelho e que não tapa os orifícios de ventilação com objectos como jornais, toalhas, cortinas, etc.
- Não coloque qualquer fonte de calor, como uma vela acesa, sobre ou na proximidade do aparelho.
- Não exponha o aparelho a salpicos ou a humidade.
- Não coloque objectos que contenham líquido, como uma jarra, sobre ou na proximidade do aparelho.
- A ficha de alimentação de rede permite desligar o aparelho e deve ficar facilmente acessível. Para cortar a alimentação do aparelho, desligue de vez a ficha de alimentação de rede da tomada de rede. A ficha de alimentação de rede não pode estar tapada e deve ser facilmente acessível durante a utilização.
- A temperatura ambiente máxima de funcionamento do aparelho é de 35°C.
- Sob o efeito de fenómenos electrostáticos e/ou eléctricos transitórios, o produto pode apresentar anomalias e pode acabar por ser necessário proceder-se a uma reinicialização.
- A função normal do produto pode ser interrompida por fortes interferências eletromagnéticas. Nesse caso, basta reiniciar o produto para retomar a operação normal seguindo o manual de instruções. Caso a função não possa ser retomada, utilize o produto noutro local.

Caso pretenda descartar-se deste aparelho, proceda à sua reciclagem num centro de recolha para electrodomésticos. Procure obter informações sobre o centro de reciclagem mais próximo. Informe-se junto das autoridades locais ou do seu revendedor local para a obtenção de pormenores adicionais (Directiva sobre os Resíduos dos Equipamentos Eléctricos e Electrónicos).

NEW ONE S.A.S
10, Rue de la Mission, 25480 Ecole Valentin, France
contact@muse-europe.com

R-5315A IB MUSE 001 REV0.indd 6-7
2026/4/28 11:45:08

DE TRAGBARES BLUETOOTH-RADIO

BESCHREIBUNG DES GERÄTES

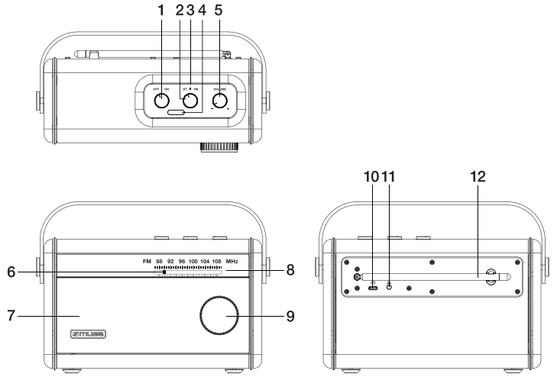

1. EIN/AUS-Schalter
2. Funktionsschalter: FM oder Bluetooth
3. Funktionsanzeige
4. Batteriestandsanzeige
5. Lautstärkeregler
6. Skalenzeiger
7. Lautsprecher
8. Skala
9. Sendereinstellregler
10. DC-Eingang (USB-C-Anschluss)
11. Kopfhörerbuchse
12. FM-Antenne

STROMVERSORGUNG

Verwendung des Netzstromadapters
Der Netzstromadapter funktioniert mit Wechselstrom zwischen 100 und 240 V ∼ Wechselstrom. Der mitgelieferte Netzstromadapter darf auf keinen Fall mit einer Stromquelle mit anderen Kenndaten als den genannten verwendet werden.

Vorsicht:
* Verwenden Sie den mitgelieferten Netzstromadapter ausschließlich für diesen Player. Verwenden Sie ihn nicht mit anderen Geräten.
* Schalten Sie den Player aus, bevor Sie den Netzstromadapter aus der Steckdose oder dem Player herausziehen; anderenfalls könnte der Player beschädigt werden.

* Falls der Player über längere Zeit hinweg nicht benutzt werden soll, ziehen Sie den Netzstromadapter aus der Netzsteckdose heraus.
* Vergewissern Sie sich, dass sichdie Netzsteckdose in der Nähe befindet und leicht erreichbar ist. Falls eine Fehlfunktion auftritt, ziehen Sie sofort den Netzstromadapter aus der Netzsteckdose heraus.
* Über den Netzstromadapter kann das Gerät von der Netzspannung getrennt werden. Er sollte schnell eingeschaltet werden können und während der vorgesehnen Verwendung nicht blockiert sein. Um das Gerät vollständig vom Netzstrom zu trennen, muss der Netzstromadapter von der Netzsteckdose vollständig getrennt werden.
* Verwenden Sie niemals einen beschädigten Netzstromadapter, verlegen Sie das Netzanschlusskabel so, dass es sicher ist und nirgendwo eingeklemmt oder gequetscht werden kann. Falls das Netzkabel beschädigt ist, wenden sie sich an einen qualifizierten Fachbetrieb.

Verwendung des eingebauten Akkus
Das Gerät verfügt über eine integrierte wiederaufladbare Batterie (Lithium-Ion). Laden Sie den eingebauten Akku auf, bevor Sie das Gerät zum ersten Mal in Gebrauch nehmen. Die Batteriestandsanzeige erlischt, wenn die Batterie vollständig aufgeladen ist.

Hinweis:
- Das Gerät wird über eine eingeschränkte Stromzufuhr betrieben.
- Das Gerät verfügt über ein Thermoschutzsystem. Wenn die Betriebstemperatur des Geräts auf über 45°C steigt, wird der Ladevorgang der internen Batterie automatisch unterbrochen. Lassen Sie das Gerät in solch einem Fall abkühlen, um dann den normalen Betrieb fortsetzen zu können.

Warnungen:
• Bei Verwendung des eingebauten Akkus sollte die Umgebungstemperatur zwischen 5°C (41°F) und 35°C (95°F) betragen.
• Der in diesem Gerät eingebaute Akku kann bei falscher Verwendung eine Gefahrenquelle von Feuer oder chemischer Verbrennung darstellen. Nicht zerlegen, über 100°C (212°F) erhitzen oder verbrennen.
• Um eine maximale Lebensdauer des eingebauten Akkus zu erzielen, laden Sie ihn möglichst bei Zimmertemperatur auf.
• Bitten achten Sie beim Entsorgen der verbrauchten Batterien auf den Umweltschutz.
• Werfen Sie niemals Batterien ins Feuer!
• Setzen Sie die Batterien keiner übermäßigen Wärme aus, wie zum Beispiel der Sonneneinstrahlung, dem Feuer oder sonstigen ähnlichen Wärmequellen.
• Die Batterieanzeige ändert sich entsprechend des Ladezustands der Batterie:
• Wenn der Batteriestand dieses Symbol zeigt, muss die Batterie wieder aufgeladen werden. Das Gerät schaltet sich automatisch aus, wenn die Batterie zu schwach ist, um weiterzuarbeiten.

• Wenn Sie das Gerät längere Zeit nicht verwenden, laden Sie es mindestens einmal alle 3 Monate auf, um eine optimale Leistung der Batterie zu gewährleisten.

Versuchen Sie nicht, den integrierten Akku zu entfernen oder auszutauschen. Der Service darf nur von qualifiziertem Fachpersonal durchgeführt werden.

RADIO HÖREN

1. Drehen Sie den ON/OFF -Schalter in die Stellung „ON“, um das Gerät einzuschalten.
2. Drehen Sie den Funktionsschalter auf die Position „FM“, um den FM-Modus auszuwählen. Die Funktions-LED leuchtet weiß.
3. Die Hintergrundbeleuchtung der Skala schaltet sich ein.
4. Verwenden Sie anschließend den TUNING-Knopf, um die gewünschte Frequenz einzustellen.
5. Stellen Sie die Lautstärke auf den gewünschten Pegel ein.

Zur Verbesserung der Radioempfangsleistung:
Ziehen Sie den UKW-Antennendraht vollständig aus.

BLUETOOTH-FUNKTION

Der *Bluetooth*®-Markenname und damit verbundene Logos sind Eigentum der Firma Bluetooth SIG, Inc. Jegliche Benutzung dieser Marken durch die Firma New One S.A.S stehen unter Lizenz. Alle anderen Produkt- und Markennamen sind Eigentum ihrer der jeweiligen Besitzer.

Verbindungsaufbau mit einem Bluetooth-Gerät
Drehen Sie den **ON/OFF** -Schalter auf **„ON“**, um das Gerät einzuschalten. Drehen Sie den Funktionsschalter auf die Position **„BT“**. Die LED-Anzeige blinkt langsam blau und zeigt damit den Kopplungsmodus an.
Aktivieren Sie die Bluetooth-Funktion auf Ihrem Bluetooth-Gerät, und wählen Sie "MUSE M-098 BT" in der Geräteliste. (Lesen Sie bitte die Bedienungsanleitung des jeweiligen Geräts für detaillierte Bedienungsschritte zum Verbindungsaufbau.) Wenn das Bluetooth-Gerät Sie zur Eingabe eines Schlüssels auffordert, geben Sie bitte "0000" ein. Manche Bluetooth-Geräte erfordern es zudem, dass die Verbindung bestätigt wird. Nach der erfolgreichen Kopplung der Geräte ertönt ein Hinweiston. Die LED-Anzeige leuchtet dauerhaft blau.

Hinweis:
- Wenn keine Verbindung hergestellt oder das Koppeln innerhalb von 15 Minuten nicht erfolgreich ist, schaltet sich das Gerät automatisch aus. Um das Gerät zurückzusetzen, drehen Sie den **ON/OFF** -Schalter auf **„OFF“**. Warten Sie einige Sekunden und drehen Sie den Schalter dann wieder auf **„ON“**, um das Gerät erneut einzuschalten.
- Wenn Sie Ihren Bluetooth-Lautsprecher mit einem anderen Bluetooth-Audio-Gerät verbinden möchten, müssen Sie das zurzeit verbundene Gerät zunächst trennen und die oben beschriebenen Schritte erneut ausführen, um eine neue Verbindung herzustellen.
- Auf einigen Geräten wie z. B. Computern müssen Sie bei bestehender Verbindung das Gerät aus dem Bluetooth-Menü wählen und als Audiogerät aktivieren.
- Die Verbindung bleibt bestehen, wenn das Bluetooth-Gerät außer Reichweite bzw. ausgeschaltet ist. Eine aktive Verbindung wird dann wieder hergestellt, wenn das Bluetooth-Gerät sich wieder in Reichweite befindet.
- Wird das Gerät erneut eingeschaltet, versucht es automatisch, sich mit dem zuletzt gekoppelten Bluetooth-Gerät zu verbinden.
- Aus Energiespargründen schaltet sich das Gerät automatisch ab, wenn die Wiedergabe 15 Minuten lang beendet ist.

Verwenden eines Bluetooth-Geräts
1. Bei bestehender Verbindung (siehe voriger Abschnitt), können Sie das Bluetooth-Gerät bedienen und den Ton über das M-098BT wiedergeben.
2. Auswählen und Abspielen von Audiodateien oder Musik auf Ihrem Bluetooth-Gerät.
3. Stellen Sie die Lautstärke auf den gewünschten Pegel ein.

Hinweis: Die Bluetooth-Anzeige leuchtet während der Wiedergabe stetig.

Gebrauch eines Kopfhörers / Ohrhörers(NICHT IM LIEFERUMFANG)

Maximale Ausgangsspannung ≤ 150 mV

WARNUNG IN ZUSAMMENHANG MIT DER LAUTSTÄRKE BEIM GEBRAUCH DES KOPFHÖRERS

Vor dem Anstecken eines Kopfhörers zuerst die Lautstärke verringern; sie kann danach bei Bedarf wieder erhöht werden. Das längere Hören mit einem Kopfhörer bei großer Lautstärke kann Ihr Gehör unwiderruflich schädigen. Wenn ein Kopf- oder Ohrhörer an das Gerät angeschlossen wird, deaktiviert das die Lautsprecher des Players.
Achtung: Vermeiden Sie große Lautstärken, sie schädigen Ihr Gehör.

Um mögliche Gehörschäden zu vermeiden, sollten Sie nicht über längere Zeit bei hohen Lautstärken Musik hören.

TECHNISCHE EIGENSCHAFTEN

Netzstromversorgung:
Netzstromadapters:
Eingang AC 100-240V ∼ 50/60Hz
Ausgang DC 5.0V ⎓ 2.5A 12.5W

AKKU
Akku-Typ:3.7V 1500mAh. Lithium-Ion-Akku
Musikwiedergabezeit: Bis zu 10 Stunden(abhängig von Lautsärke und Audioinhalt)
Ladezeit: ca. 4 Stunden

Radio : FM 88-108MHz

BLUETOOTH
Bluetooth-Version: V5.3
Bluetooth: 2.402-2.48GHz
RF-Ausgangsleistung (Radiofrequenz-Augangsleistung): +2dBm
Betriebsreichweite: bis zu 10 Meter in offenen Räumen (Wände und Hindernisse können die Reichweite des Geräts beeinträchtigen)

Gestaltung und Ausführung bleiben Änderungen vorbehalten.

NEW ONE S.A.S erklärt hiermit, dass dieser „MUSE M-098 BT / M-098 SC / M-098 VB / M-098 BR / M-098 NB“ den wesentlichen Anforderungen und anderen geltenden Vorgaben der Richtlinie 2014/53/EU entspricht. Die Konformitätserklärung lässt sich unter www.muse-europe.com herunterladen.

SICHERHEITSANWEISUNGEN

CAUTION
RISK OF ELECTRIC SHOCK
DO NOT OPEN

ACHTUNG: Um Elektroschockgefahr zu vermeiden, dürfen Sie dieses Gerät nicht demontieren. Das Gerät enthält keine Teile, die der Benutzer selbst reparieren kann. Vertrauen Sie die Instandhaltung des Geräts einem Fachmann an.

Das in einem Pfeil endende Blitzsymbol innerhalb eines Dreiecks weist den Benutzer auf die Gegenwart einer „gefährlichen Spannung“ im Gerät hin.

Das Ausrufezeichen im Inneren eines Dreiecks weist den Benutzer auf wichtige Anweisungen hin, die sich in dem das Gerät begleitenden Handbuch befinden.

Der Sicherheitshinweis befindet sich an der Rückseite des Geräts.

WARNUNG: UM BRAND- UND ELEKTROSCHOCKGEFAHR VORZUBEUGEN, DÜRFEN SIE DIESES GERÄT WEDER REGEN NOCH FEUCHTIGKEIT AUSSETZEN.

ACHTUNG
- Verwenden Sie dieses Gerät in klimatisch gemäßigter Umgebung.
- Das Typenschild befindet sich auf der Rückseite des Geräts.
- Achten Sie auf einen Mindestabstand von 5 cm zu Ihrem Gerät, um eine ausreichende Belüftung zu gewährleisten.
- Stellen Sie eine ausreichende Belüftung des Geräts sicher und behindern Sie die Belüftungsöffnungen nicht mit Gegenständen wie z. B. Zeitungen, Tischdecken, Vorhängen, usw.
- Stellen Sie keine Wärmequelle wie eine angezündete Kerze auf oder in der Nähe des Geräts ab.
- Setzen Sie das Gerät niemals Wasserspritzern oder Feuchtigkeit aus.
- Stellen Sie kein mit Wasser gefülltes Gefäß, wie z. B. Vasen, in der Nähe des Geräts ab.
- Mit dem Netzstecker kann das Gerät vom Netz getrennt werden, er muss daher leicht zugänglich sein. Um das Gerät vollständig vom Netz zu trennen, trennen Sie den Netzstecker komplett von der Netzsteckdose. Der Netzstecker darf nicht behindert werden und muss während der Verwendung leicht zugänglich sein.
- Die maximale Umgebungstemperatur für den Betrieb des Geräts beträgt 35°C.
- Unter der Einwirkung von elektrostatischen und/oder elektrischen Phänomen kann das Produkt Fehlfunktionen aufweisen. Ein Zurücksetzen auf die Werkseinstellungen kann sich als notwendig erweisen.
- Der ordnungsgemäße Betrieb des Geräts kann durch starke elektromagnetische Störungen beeinträchtigt werden. Setzen Sie das Gerät in solch einem Fall gemäß den Angaben in der Bedienungsanleitung zurück, um den normalen Betrieb wieder herzustellen. Falls der ordnungsgemäße Betrieb nicht fortgesetzt werden kann, versuchen Sie das Gerät an einem anderen Ort zu verwenden.

Wenn Sie dieses Gerät entsorgen möchten, denken Sie daran, es bei einer Sammelstelle für elektrische Haushaltsgeräte zu entsorgen. Erkundigen Sie sich nach Ihrer nächstgelegenen Wertstoffsammelstelle. Für detaillierte Informationen wenden Sie sich an die örtlichen Behörden oder an Ihren Händler. (Richtlinie über elektrische und elektronische Abfallgeräte).

NEW ONE S.A.S
10, Rue de la Mission, 25480 Ecole Valentin, France
contact@muse-europe.com

R-5315A IB MUSE 001 REV0.indd 8-9
2026/4/28 11:45:09

ES RADIO BLUETOOTH PORTÁTIL

DESCRIPCIÓN DEL APARATO

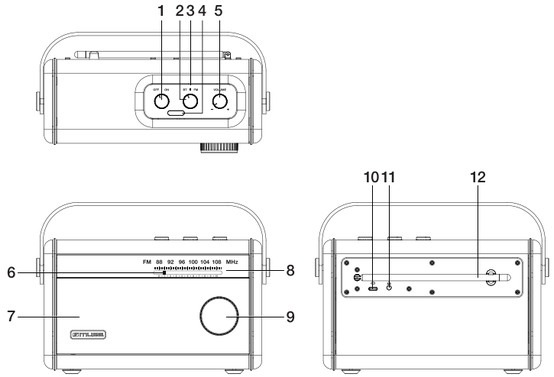

1. Interruptor de encendido/apagado
2. Selector de función:
   FM o Bluetooth
3. Indicador de función
4. Indicador de batería
5. Control de volumen
6. Puntero del dial
7. Altavoz
8. Dial
9. Control de sintonización
10. Entrada de CC (puerto USB-C)
11. Toma para auriculares
12. Antena FM

ALIMENTACIÓN

Utilización del adaptador de red
El adaptador de corriente suministrado es adecuado para el uso con una toma de corriente AC de 100-240V∼50/60Hz y deberá enchufarse solo a la red de suministro dentro de estos parámetros.

Atención:
* El adaptador de red que se suministra ha sido diseñado para utilizarse exclusivamente con este aparato. No lo utilice con ningún otro aparato.
* Apague el aparato antes de desenchufar el adaptador de red. De lo contrario, el aparato podría estropearse.

* Cuando no vaya a utilizar el aparato durante un período de tiempo prolongado, desenchufe el adaptador de red de la toma de corriente.
* Asegúrese de que la toma de corriente está cerca y de que es fácil acceder a ella. En caso de fallo en el funcionamiento del aparato, desenchufe inmediatamente el adaptador de red de la toma de corriente.
* El adaptador de red permite enchufar y desenchufar el aparato. El acceso al mismo debe permanecer despejado en todo momento. Para cortar por completo la alimentación del aparato, ha de desenchufar el adaptador de red de la toma de corriente.
* No utilice el adaptador de red si está estropeado. Coloque los cables de forma segura y compruebe que no quedan aplastados, doblados ni tensados. Si el cable de alimentación está estropeado, acuda a un técnico cualificado.

Utilización de la batería integrada
La unidad dispone de una batería interna recargable (iones de litio). Cargue la batería antes de usarla por primera vez. El indicador de batería se apagará cuando la batería esté completamente cargada.

Notas:
- La unidad se alimenta de fuentes de alimentación limitadas.
- La unidad está diseñada con un sistema de protección térmica. Cuando la temperatura de funcionamiento de la unidad supera los 45 °C, dejará de cargar de forma automática la batería integrada para su protección. En ese caso, espere a que la unidad se enfríe para reanudar la normalidad.

Advertencias:
• Durante la utilización de la batería, la temperatura ambiente debe oscilar entre 5 y 35°C.
• La batería puede provocar un incendio o quemaduras si no se utiliza correctamente. No desmonte la batería, ni la exponga a temperaturas superiores a 100°C o la lance al fuego.
• Para alargar la vida de la batería, asegúrese de recargarla a una temperatura de interior.
• Respete el medio ambiente cuando se deshaga de las pilas usadas.
• No tire las pilas al fuego.
• No exponga las pilas a temperaturas demasiado altas, como las producidas por la exposición directa a los rayos del sol, al fuego o a otras fuentes de calor.
• El indicador de batería cambia para mostrar su nivel:
▬ → ▬▬ → ▬▬▬ → ▬▬▬▬
• Cuando el nivel de batería muestre ▬ , es necesario cargar la batería. La unidad se apagará automáticamente cuando la batería esté demasiado baja como para funcionar.
• Para conservar el rendimiento de la batería, cárguela por completo al menos cada 3 meses cuando la unidad no se use durante mucho tiempo.

No intente extraer o sustituir la batería incorporada. El mantenimiento debe ser realizado por personal cualificado.

FUNCIONAMIENTO DE LA RADIO

1. Gire el interruptor de **ON/OFF** a la posición de **ON** para encender la unidad.
2. Gire el selector de función a la posición **FM** para seleccionar el modo FM. El indicador LED de función se iluminará en color blanco.
3. La luz de fondo del dial se encenderá.
4. Utilice el mando sintonización para sintonizar la emisora de radio que desee.
5. Regule el nivel del volumen.

Para mejorar la capacidad de recepción de la radio:
Alargar la antena

FUNCIÓN BLUETOOTH

Los logos y nombres *Bluetooth*® son marcas registradas que pertenecen a Bluetooth SIG, Inc. y cualquier uso de dichas marcas por parte de New One S.A.S tiene sus respectivas licencias. Otras marcas comerciales y registradas son propiedad de sus respectivos propietarios.

Emparejar un dispositivo Bluetooth
Gire el interruptor de **ON/OFF** a la posición de **ON** para encender la unidad. Gire el selector de función a la posición **BT**. El indicador LED parpadeará lentamente en color azul, indicando que está en modo de vinculación.

En el dispositivo Bluetooth, habilite Bluetooth y seleccione “MUSE M-098 BT” de la lista de dispositivos. (Para obtener el detalle de operaciones para conectarse, consulte el manual de usuario del dispositivo). Si el dispositivo Bluetoothle solicita una contraseña de acceso, utilice“0000”. Algunos dispositivos Bluetooth le indicarán que acepte la conexión. Si las unidades está emparejadas correctamente,el altavoz emitirá dos pitidos. Si las unidades quedarán emparejadas correctamente, oirá un sonido de confirmación. El indicador LED se iluminará en color azul de forma fija.

Nota:
- Si no se vincula o la vinculación no se realiza correctamente en 15 minutos, la unidad se apagará automáticamente. Para reiniciar la unidad, gire el interruptor de **ON/OFF** a la posición de **ON**. Espere unos segundos y, a continuación, gírelo de nuevo a la posición de **OFF** para encender de nuevo la unidad.
- Si desea conectar su altavoz Bluetooth a otro dispositivo de audio Bluetooth, debe desconectar el dispositivo actual primero y seguir los pasos descritos anteriormente para hacer una conexión nueva.
- En algunos dispositivos como computadoras, una vez realizado el emparejamiento, debe seleccionar la unidad del menú Bluetooth y elegir " Use as Audio Device (stereo) or similar " (utilizar como dispositivo de audio (estéreo) osimilar).
- El emparejamiento permanece intacto cuando launidad y/o su dispositivo Bluetooth sale del rango de comunicación. Se restablecerá una conexiónactiva cuando su dispositivo Bluetooth vuelva dentro del rango.
- Cuando vuelva a encender la unidad, se intentará la reconexión automática con el dispositivo Bluetooth al que se haya emparejado más recientemente.
- Por motivos de ahorro de energía, cuando la reproducción haya finalizado y transcurran 15 minutos, la unidad se apagará automáticamente.

Utilizar un dispositivo Bluetooth
1. Con alguna unidad emparejada (ver la sección anterior),haga funcionar su dispositivo Bluetooth. El sonido se escuchará a través de los altavoces M-098 BT.
2. Seleccione y reproduzca archivos de audio o música en su dispositivo Bluetooth.
3. Ajuste el volumen hasta el nivel deseado.

Nota: El indicador del Bluetooth permanecerá encendido durante la reproducción.

UTILIZACIÓN DE AURICULARES O CASCOS(NO INCLUIDO)
Tensión de salida máxima ≤ 150 Mv

ADVERTENCIA SOBRE EL NIVEL DE VOLUMEN DE LOS CASCOS
Disminuya el volumen antes de conectar unos cascos y auméntelo a continuación en caso de que sea necesario. El uso prolongado de auriculares o cascos a un volumen elevado puede dañar su sistema auditivo. Cuando se conectan unos cascos o unos auriculares al aparato, se desactiva la salida de audio de los altavoces.
Atención: Evite los niveles sonoros elevados; pueden dañar su sistema auditivo.

Para evitar posibles daños en el oído, no escuche a un volumen elevado durante largos periodos.

FICHA TÉCNICA

Alimentación:
Adaptador de red
Entrada CA 100-240V ∼ 50/60Hz
Salida CC 5.0V ⎓ 2.5A 12.5W

PILAS RECARGABLES
Tipo de batería:Batería de iones de litio de 3.7V 1500 mAh
Tiempo de reproducción de música:hasta 10 horas (depende del nivel de volumen y el contenido del audio)
Tiempo de carga :Aproximadamente 4 horas

Radio : FM 88-108MHz

BLUETOOTH
Versión Bluetooth : V5.3
Bluetooth:2.402-2.48GHz
Salida de corriente RF (radiofrecuencia) : +2dBm
Distancia de rendimiento :Hasta 10 m medidos en espacio abierto (la pared y las estructuras pueden afectar el rango del dispositivo)

Las especificaciones están sujetas a cambios sin previo aviso.

Por la presente, NEW ONE S.A.S declara que el « MUSE M-098 BT / M-098 SC / M-098 VB / M-098 BR / M-098 NB» cumple con los requerimientos esenciales y otras provisiones aplicables de la Directiva 2014/53/EU. La declaración de conformidad podrá consultarse en www.muse-europe.com

INSTRUCCIONES DE SEGURIDAD

CAUTION
RISK OF ELECTRIC SHOCK
DO NOT OPEN

ATENCIÓN: Para reducir el riesgo de descarga eléctrica, no desmonte el aparato. En el interior de este aparato no existe ninguna pieza que pueda ser reparada por el usuario. Para cualquier operación de mantenimiento y reparación, póngase en contacto con personal técnico cualificado.

El símbolo del rayo con una flecha dentro de un triángulo equilátero advierte al usuario de la presencia de voltaje peligroso en el interior del aparato.

El signo de exclamación dentro de un triángulo equilátero advierte al usuario de la presencia de importantes instrucciones de funcionamiento y mantenimiento en el manual que acompaña al producto.

La marca de precaución se encuentra en la parte posterior del dispositivo.

ADVERTENCIA: PARA PREVENIR EL RIESGO DE INCENDIO O DE DESCARGA ELÉCTRICA, NO EXPONGA ESTE APARATO A LA LLUVIA O A LA HUMEDAD.

ATENCIÓN
- Utilice este aparato en lugares con climas templados.
- La placa de datos técnicos está situada en la parte posterior del dispositivo.
- Deje libre alrededor del aparato una distancia mínima de 5 cm para garantizar una correcta ventilación del mismo.
- Para asegurar una ventilación correcta del aparato, no cubra los orificios de ventilación con objetos tales como periódicos, manteles, cortinas, etc.
- No coloque ninguna fuente de calor, como por ejemplo una vela encendida, sobre el aparato o cerca de él.
- La temperatura ambiente máxima de funcionamiento del aparato es de 35 °C.
- No exponga el aparato a salpicaduras o a la humedad.
- No coloque objetos que contengan líquido, como un jarrón, encima del aparato.
- El acceso al enchufe ha de permanecer despejado. Para cortar por completo la alimentación del aparato, desenchúfelo de la toma de corriente. Se ha de poder acceder fácilmente al enchufe durante el uso del aparato; procure que el acceso al mismo esté despejado.
- Como resultado de fenómenos electroestáticos y/o eléctricos transitorios, pueden producirse fallos en el funcionamiento del producto. En estos casos, el usuario deberá reiniciar el aparato desenchufándolo y volviéndolo a enchufar.
- El funcionamiento normal del producto podría verse alterado por fuertes interferencias electromagnéticas. En caso de ocurrir, simplemente reinicie el producto y continúe utilizándolo con normalidad siguiendo las indicaciones del manual de instrucciones. En el caso de que no volviera a funcionar, utilícelo en una ubicación diferente.

Si desea deshacerse de este aparato, recuerde que ha de depositarlo en un lugar destinado al reciclado de electrodomésticos. Infórmese acerca del centro de reciclaje más cercano. Consulte a las autoridades locales o a su proveedor para obtener más información al respecto. (Directiva de Residuos de Aparatos Eléctricos y Electrónicos)

NEW ONE S.A.S
10, Rue de la Mission, 25480 Ecole Valentin, France
contact@muse-europe.com

R-5315A IB MUSE 001 REV0.indd 10-11
2026/4/28 11:45:09

IT RADIO BLUETOOTH PORTATILE

DESCRIZIONE DEL PRODOTTO

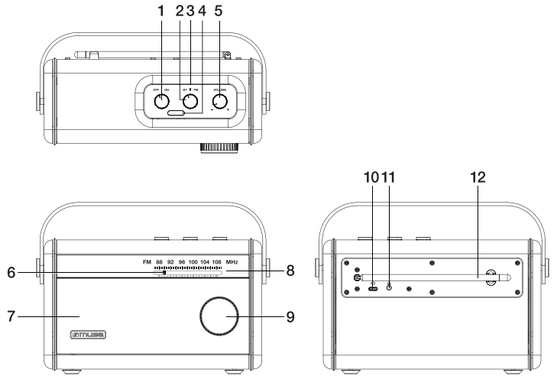

1. Interruttore ON/OFF
2. Selettore funzione: FM o Bluetooth
3. Indicatore della funzione
4. Indicatore della batteria
5. Controllo del volume
6. Indicatore del volume
7. Diffusore
8. Scala di regolazione
9. Controllo della sintonizzazione
10. Ingresso CC (porta USB-C)
11. Presa per auricolari
12. Antenna FM

ALIMENTAZIONE

Adattatore di rete
L'adattatore CA fornito è adatto per l'utilizzo con prese CA 100-240 V ∿ 50/60Hz e deve essere collegato solo a prese che rispettano questi parametri.

Attenzione:
* L'adattatore di rete fornito in dotazione è destinato ad essere utilizzato esclusivamente con questo apparecchio. Non utilizzatelo dunque con altri apparecchi.
* Per evitare di rovinare l'apparecchio, spegnetelo prima di scollegare l'adattatore di rete dall'apparecchio.

* In caso di un prolungato periodo di non utilizzo, scollegate l'adattatore di rete dalla presa a muro.
* Fate in modo che la presa di rete sia vicina e che resti facilmente accessibile. In caso di malfunzionamento, scollegate immediatamente la spina di alimentazione dalla presa di rete.
* L'adattatore di rete permette di scollegare l'apparecchio. Deve pertanto restare facilmente accessibile durante l'uso. Per mettere del tutto l'apparecchio fuori tensione, scollegate il cavo di alimentazione.
* Non utilizzate l'adattatore di rete se è danneggiato. Posizionate i cavi in modo sicuro facendo attenzione che non vengano incastrati o schiacciati. Se il cavo di alimentazione è danneggiato, rivolgetevi a un tecnico qualificato.

Utilizzo della batteria integrata
L'unità ha una batteria incorporata ricaricabile (li-ion). La batteria integrata deve essere caricata del tutto per poter procedere al primo utilizzo. L'indicatore della batteria si spegnerà a ricarica ultimata.

Note:
- L'apparecchio è alimentabile da fonti di alimentazione limitate.
- L'apparecchio è dotato di un sistema di protezione termica. Quando la temperatura operativa dell'apparecchio supera i 45°C, la carica della batteria incorporata si interromperà automaticamente per protezione. In questo caso, attendere che l'apparecchio si raffreddi per tornare al normale funzionamento.

Avvertenze:
• Durante l'utilizzo della batteria integrata, la temperatura ambiente deve essere compresa tra 5°C e 35°C.
• Non smontate la batteria, non scaldatela a più di 100°C e non gettatela nel fuoco.
• Per prolungare la durata di vita della batteria integrata, ricaricatela a temperatura ambiente (interno).
• Non gettate le pile nel fuoco!
• Non esponete la batteria a un calore eccessivo, come raggi del sole, fuoco o fonti di calore analoghe.
• L'indicatore della batteria cambia per mostrare il livello di carica della batteria: ▬ → ▬▬ → ▬▬▬ → ▬▬▬▬
• Se il livello di carica della batteria è ▬ , sarà necessario ricaricarla. L'apparecchio si spegnerà automaticamente se il livello della batteria è troppo basso per farlo funzionare.
• Nel caso non intendi usare l'apparecchio per lunghi periodi, ricarica la batteria completamente almeno ogni 3 mesi per mantenerne alte le prestazioni.

Non tentare di rimuovere o sostituire la batteria integrata. La manutenzione deve essere eseguita da personale qualificato.

ASCOLTO DELLA RADIO

1. Ruota l'interruttore ON/OFF in posizione ON per attivare l'apparecchio.
2. Ruota l'interruttore di funzione in posizione FM per selezionare la modalità FM. L'indicatore LED di funzione si illuminerà di bianco.
3. La retroilluminazione della scala graduata si accenderà.
4. Servitevi quindi della manopola di sintonizzazione per impostare la frequenza desiderata.
5. Regolate il volume con la manopola volume.

Per migliorare la ricezione:
Estendere l'antenna.

FUNZIONALITÀ BLUETOOTH

Il marchio denominativo *Bluetooth*® e i relativi loghi sono marchi registrati di Bluetooth SIG, Inc., utilizzati da New One S.A.S su licenza. Altri marchi e nomi commerciali sono di proprietà dei rispettivi titolari.

Associazione di un dispositivo Bluetooth
Ruota l'interruttore **ON/OFF** in posizione **ON** per attivare l'apparecchio. Ruota l'interruttore di funzione in posizione **BT**. L'indicatore LED lampeggerà lentamente in blu, indicando che l'apparecchio unità è in modalità di abbinamento.
Attivare la funzione Bluetooth sul proprio dispositivo Bluetooth e selezionare "MUSE M-098 BT " dall'elenco dei dispositivi rilevati (consultare il manuale di istruzioni del dispositivo per informazioni dettagliate su come connettere il dispositivo). Se il dispositivo Bluetooth richiede la digitazione di una password, inserire "0000". Alcuni dispositivi Bluetooth richiedono di accettare la connessione. Se dispositivo e unità sono stati associati correttamente, l'altoparlante emette due segnali acustici. Se le unità sono accoppiate correttamente, si sentirà il suono dell'indicatore. L'indicatore LED si illuminerà di blu fisso.

Nota:
- Se non si verifica alcun abbinamento o l'abbinamento non riesce entro 15 minuti, l'apparecchio si spegnerà automaticamente. Per resettare l'apparecchio, ruota l'interruttore **ON/OFF** in posizione **OFF**, attendi qualche secondo e quindi ruotare l'interruttore **ON/OFF** in posizione **ON** per riattivare l'apparecchio.
- Se si desidera connettere l'altoparlante Bluetooth a un altro dispositivo Bluetooth è necessario prima disconnettere il dispositivo corrente, quindi seguire i passaggi sopra indicati per stabilire una nuova connessione.
- Su alcuni dispositivi, come ad esempio computer, una volta associato il dispositivo è necessario selezionare l'unità dal menu Bluetooth, quindi selezionare l'opzione "Utilizza come dispositivo audio (stereo)" o similare.
- L'associazione rimane attiva quando l'unità e/o il dispositivo Bluetooth escono dal raggio d'azione del Bluetooth. Una connessione attiva viene ristabilita quando il dispositivo rientra nel raggio d'azione del Bluetooth.
- Una volta riaccesa, l'unità tenta in automatico di riconnettersi all'ultimo dispositivo Bluetooth associato.
- Per risparmiare energia, l'apparecchio si spegnerà automaticamente 15 minuti dopo il termine della riproduzione.

Utilizzo di un dispositivo Bluetooth
1. Una volta associata l'unità a un dispositivo (vedi sezione precedente) l'audio del dispositivo Bluetooth viene riprodotto mediante l'altoparlante.
2. Ora è possibile selezionare e riprodurre file audio o brani musicali sul proprio dispositivo Bluetooth.
3. Regolate il volume con la manopola volume.

Nota: L'indicatore Bluetooth rimane accesso durante la riproduzione audio.

COLLEGAMENTO DI CUFFIE O AURICOLARI(NON INCLUSO)
Tensione massima di uscita ≤ 150 mV

AVVERTENZA SUL VOLUME DELLE CUFFIE

Diminuite il volume prima di collegare le cuffie e aumentatelo successivamente se necessario. L'uso prolungato delle cuffie ad alto volume può danneggiare l'udito. Se le cuffie/auricolari sono collegati all'apparecchio, gli altoparlanti del lettore si disattivano automaticamente.
Attenzione: evitate di utilizzare l'apparecchio ad un volume troppo elevato per non danneggiare il vostro udito.

Per prevenire possibili danni all'apparato uditivo, non ascoltare la radio con il volume alto per un lungo periodo.

SPECIFICHE

Alimentatore:
Adattatore di rete
Ingresso AC 100-240V ∿ 50/60Hz
Uscita DC 5.0V ⎓ 2.5A 12.5W

BATTERIA RICARICABILE
Tipo di batteria: Batteria Li-Ion 3.7V 1500mAh
Autonomia in riproduzione musicale: fino a 10 ore (a seconda del livello del volume e del contenuto audio)
Tempo di ricarica: circa 4 ore.

RADIO: FM 88-108MHz

BLUETOOTH
Versione del Bluetooth: V5.3
Bluetooth:2.402-2.48GHz
Potenza RF (radiofrequenza) irradiata: +2dBm
Raggio d'azione: fino a 10 metri in spazi aperti (pareti e altre strutture possono influire sul raggio d'azione del dispositivo).

Il modello e le caratteristiche tecniche possono subire variazioni senza preavviso.

Con la presente, NEW ONE S.A.S dichiara che « MUSE M-098 BT / M-098 SC / M-098 VB / M-098 BR / M-098 NB» è conforme ai requisiti essenziali e alle altre disposizioni fondamentali della direttiva 2014/53/EU. La dichiarazione di conformità è consultabile alla pagina www.muse-europe.com

ISTRUZIONI DI SICUREZZA IMPORTANTI

CAUTION
RISK OF ELECTRIC SHOCK
DO NOT OPEN

ATTENZIONE: Per ridurre il rischio di scossa elettrica, non smontate l'apparecchio. Questo apparecchio non contiene pezzi riparabili dall'utente. Per ogni riparazione rivolgetevi esclusivamente a tecnici qualificati.

Il simbolo del fulmine con una freccia all'estremità all'interno di un triangolo equilatero avverte l'utente della presenza di una "tensione pericolosa" nell'apparecchio.

Il punto esclamativo inscritto nel triangolo equilatero indica all'utente che nel manuale di istruzioni si trovano importanti avvertenze per l'uso e la manutenzione dell'apparecchio.

Il simbolo di allerta è posto sul retro del dispositivo.

AVVERTENZA: PER EVITARE IL RISCHIO DI INCENDIO O SCOSSA ELETTRICA, NON ESPONETE L'APPARECCHIO ALLA PIOGGIA O ALL'UMIDITÀ.

ATTENZIONE
- Utilizzate l'apparecchio in ambienti temperati.
- La targhetta segnaletica si trova nella parte posteriore dell'apparecchio.
- Lasciate uno spazio minimo di 5 cm intorno all'apparecchio per permettere una ventilazione sufficiente.
- Garantite sempre una ventilazione corretta dell'apparecchio e non coprite le aperture di ventilazione con oggetti come giornali, tovaglie, tende, ecc.
- Non collocate nessuna fonte di calore, come una candela accesa, sopra o nei pressi dell'apparecchio.
- Non esponete l'apparecchio all'acqua o all'umidità.
- Non collocate nessun recipiente contenente liquidi, come ad esempio un vaso, nelle vicinanze dell'apparecchio.
- La presa di alimentazione permette di scollegare l'apparecchio dalla corrente elettrica e deve quindi restare facilmente accessibile. Per interrompere completamente l'alimentazione dell'apparecchio, scollegate la spina di alimentazione dalla presa di corrente. La presa di alimentazione deve restare facilmente accessibile durante l'uso, accertatevi che l'accesso alla presa sia libero.
- La temperatura ambiente operativa massima dell'apparecchio è di 35°C.
- Per effetto di fenomeni transitori elettrostatici e/o elettrici, è possibile che il prodotto non funzioni correttamente. In tal caso è opportuno reinizializzare l'apparecchio.
- Il normale funzionamento del prodotto può essere compromesso da forti interferenze elettromagnetiche. In tal caso, segui le istruzioni nel manuale per reimpostare il prodotto per riprendere il normale funzionamento. Nel caso in cui il funzionamento non venga ripristinato, utilizzare il prodotto in altro luogo.

Se in futuro volete sbarazzarvi di questo apparecchio, ricordate che le apparecchiature elettroniche non devono essere gettate insieme ai rifiuti domestici. Informatevi per sapere dove si trova il centro di riciclaggio più vicino. Per ulteriori dettagli, rivolgetevi alle autorità locali o al vostro rivenditore. (Direttiva sui rifiuti delle apparecchiature elettriche ed elettroniche).

NEW ONE S.A.S
10, Rue de la Mission, 25480 Ecole Valentin, France
contact@muse-europe.com

R-5315A IB MUSE 001 REV0.indd 12-13
2026/4/28 11:45:10

NL DRAAGBARE BLUETOOTH RADIO

BESCHRIJVING VAN HET TOESTEL

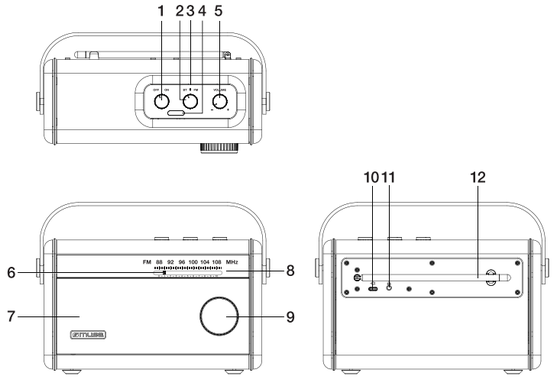

1. ON/OFF (AAN/UIT) schakelaar
2. Functieschakelaar: FM of Bluetooth
3. Functie-indicator
4. Batterij-indicator
5. VOLUME regeling
6. Aanwijspijl
7. Luidspreker
8. Schaalverdeling
9. Afstemknop
10. DC IN (USB-C poort)
11. Hoofdtelefoonaansluiting
12. FM antenne

VOEDING

Met de AC adapter
De netstroomadapter gebruikt een netstroom van AC 100 V - 240 V ∼ 50/60Hz. De meegeleverde netstroomadapter mag nooit gebruikt worden op een ander type voeding.

Opmerkingen:
* De AC adapter inbegrepen in dit toestel mag alleen met dit toestel gebruikt worden. Nooit gebruiken voor een ander toestel.
* Schakel het toestel uit voor de AC adapter los te maken om schade aan het toestel te voorkomen.
* Als het toestel lange tijd niet gebruikt wordt, verwijdert u de AC adapter uit het stopcontact.

* Gebruik het in de buurt van een makkelijk bereikbaar stopcontact. Doet zich een storing voor, verwijder het contact dan onmiddellijk uit het stopcontact.
* Het moet makkelijk te bedienen blijven en mag tijdens het gebruik niet verstoord worden. Om volledig losgekoppeld te zijn van stroomtoevoer, moet het toestel via de AC adapter volledig uit het stopcontact worden verwijderd.
* Gebruik nooit een beschadigde AC adapter, leg de kabels op een veilige manier vrij van druk of knijpen. Wend u tot een erkende dienstverlener als de kabel beschadigd is.

De ingebouwde batterij gebruiken
Het apparaat is uitgerust met een ingebouwde oplaadbare batterij (lithium-ion). Laad de ingebouwde batterij op voor het eerste gebruik. Zodra de batterij volledig is opgeladen, zal de batterij-indicator uitdoven.

Opmerkingen:
• Het apparaat wordt gevoed met beperkte stroombronnen.
• Het apparaat is ontworpen met een thermisch beveiligingssysteem. Wanneer de bedrijfstemperatuur van het apparaat hoger is dan 45°C, stopt het apparaat voor de veiligheid automatisch met het opladen van de ingebouwde batterij. Wacht in dit geval tot het apparaat is afgekoeld om het normale gebruik te hervatten.

Opmerkingen:
• Tijdens het gebruik van de ingebouwde batterij moet de omgevingstemperatuur liggen tussen 5°C en 35°C.
• De ingebouwde batterij in dit toestelkan een risico vormen op brand of chemische brand bij verkeerd gebruik. Haal de batterij niet uiteen, verwarm niet boven 100°C en verbrand deze niet.
• Om de batterij een zo lang mogelijke levensduur te geven, herlaadt u bij kamertemperatuur.
• Houd rekening met het respect voor het milieu als u de gebruikte batterijen wegwerpt.
• Gooi de batterijen niet in het vuur !
• Stel de batterijen niet bloot aan overmatige hitte zoals zonnestralen, vuur of andere gelijkaardige warmtebronnen.
• De batterij-indicator verandert met het energieniveau van de batterij:
▬ → ▬▬ → ▬▬▬ → ▬▬▬
• Wanneer de batterij-indicator energieniveau ▬ aangeeft, moet de batterij opgeladen worden. Wanneer de batterij te zwak is om te werken, zal het apparaat zichzelf auomatisch uitschakelen.
• Als u het apparaat gedurende langere tijd niet gebruikt, moet u de batterij minimaal om de 3 maanden volledig opladen om de kwaliteit ervan te behouden.

Probeer niet de ingebouwde accu te verwijderen of te vervangen. Alle onderhoud moet worden uitgevoerd door deskundig personeel.

NAAR DE RADIO LUISTEREN

1. Zet de **ON/OFF** schakelaar op **ON** om het apparaat in te schakelen.
2. Zet de functieschakelaar op de **FM** stand om de FM modus te selecteren. De LED functie-indicator zal wit oplichten.
3. De achtergrondverlichting van de schaalverdeling zal oplichten.
4. Gebruik de **TUNING**-knop om de radio op de gewenste frequentie af te stemmen.
5. Regel het volume met behulp van de **VOLUME**-knop.

Om de ontvangst van de radio te optimaliseren:
FM: Strek de FM-draadantenne volledig uit.

BLUETOOTH-FUNCTIE

De *Bluetooth*® markering en de logo's zijn geregistreerde handelsmerken die eigendom zijn van Bluetooth SIG, Inc. en het gebruik van deze markeringen door New One S.A.S is onder licentie. Andere handelsmerken en handelsnemen zijn van hun respectieve eigenaars.

Een Bluetooth-apparaat koppelen
Zet de **ON/OFF** schakelaar op **ON** om het apparaat uit te schakelen. Zet de functieschakelaar op de **BT** stand. De LED indicator zal langzaam blauw knipperen ten teken dat het apparaat in de koppelingsmodus staat.

Schakel Bluetooth in op het Bluetooth-apparaat en selecteer "MUSE M-098BT" uit de lijst met apparaten.(Kijk in de handleiding van het apparaat waarmee u verbinding wilt maken voor gedetailleerde instructies.) Als het Bluetooth-apparaat vraagt om een wachtwoord, voer dan "0000" in. Sommige Bluetooth-apparaten zullen u vragen de verbinding te accepteren. Als de apparaten goed zijn gekoppeld, dan zal de luidspreker twee pieptonen laten horen. Als de apparaten juist zijn gekoppeld, hoort u een indicatiegeluid. De LED indicator zal onafgebroken blauw gaan branden.

Opmerking:
- Als er binnen 15 minuten geen koppeling tot stand komt of als het koppelen mislukt, schakelt het toestel zichzelf automatisch uit. Om het apparaat te resetten, moet u de **ON/OFF** schakelaar op **OFF** zetten. Wacht enkele seconden en zet de **ON/OFF** schakelaar weer op **ON** om het apparaat weer in te schakelen.
- Als u uw Bluetooth-luidspreker wilt verbinden met een andere Bluetooth-audioapparaat, dan moet u de verbinding met het huidige apparaat verbreken en de bovenstaande stappen volgen om een nieuwe verbinding op te zetten.
- Op bepaalde apparaten, zoals computers, moet u, zodra er is gekoppeld, het apparaat selecteren in het Bluetooth-menu en de optie "Gebruik als audioapparaat (stereo)" (of een soortgelijke optie) gebruiken.
- De verbinding blijft intact wanneer de luidspreker en/of uw Bluetooth-apparaat buiten het communicatiebereik wordt verplaatst. Er wordt opnieuw een actieve verbinding gemaakt wanneer uw Bluetooth-apparaat terugkeert binnen het bereik.
- Als het apparaat weer wordt ingeschakeld, dan zal het automatisch proberen opnieuw verbinding te maken met het Bluetooth-apparaat waarmee het laatst werd gekoppeld.
- Om energie te besparen zal het apparaat zichzelf automatisch uitschakelen als het 15 minuten na het afspelen niet opnieuw wordt gebruikt.

Een Bluetooth-apparaat gebruiken
1.Als u verbinding heeft gemaakt met een apparaat (zie voorgaande paragraaf), gebruik dan de bediening op uw Bluetooth-apparaat en wanneer het afspelen wordt gestart, dan zal het geluid uit de luidsprekers van de M-098BT klinken.
2. Selecteer en speel audiobestanden of muziek af op uw Bluetooth-apparaat.
3. Stel het geluidsvolume in op het gewenste niveau.

Opmerking: De Bluetooth-indicator blijft branden tijdens het afspelen.

GEBRUIK VAN EEN HOOFDTELEFOON (NIET MEEGELEVERD)

Tensione massima di uscita ≤ 150 mV

WAARSCHUWING MET BETREKKING TOT HET VOLUME VAN DE HOOFDTELEFOON

Verminder het geluidsvolume vooraleer u een hoofdtelefoon aansluit. Vervolgens kunt u het geluid naar wens luider zetten. Langdurig luisteren naar het apparaat op hoog volume kan het oor van de gebruiker beschadigen. Het geluid wordt niet langer door de luidsprekers gestuurd, zodra u een hoofdtelefoon aansluit. OPGEPAST: vermijd het luisteren naar het toestel op hoge volumes die het oor van de gebruiker kunnen beschadigen.

Luister niet voor lange perioden op hoog volume om mogelijke gehoorschade te voorkomen.

TECHNISCHE KENMERKEN

Netstroom:
AC adapter
Ingangsvermogen AC 100-240V ∼ 50/60Hz
Uitgangsvermogen DC 5.0V ⎓ 2.5A 12.5W

OPLAADBARE BATTERIJ
Batterijtype: 3.7V 1500mAh Lithium-ion-batterij
Muziekspeeltijd: tot 10 uur (afhankelijk van volumeniveau en audioinhoud)
Oplaadtijd: Ca. 4 uur

Radio: FM 88-108MHz

BLUETOOTH
Bluetooth-versie: V5.3
Bluetooth: 2.402-2.48GHz
RF-vermogen (radiofrequentievermogen): +2dBm
Werkafstand: Tot 10 meter gemeten in een open ruimte (muren en bouwwerken kunnen invloed hebben op het bereik van de luidspreker)

Ontwerp en specificaties zijn onderhevig aan verandering zonder kennisgeving.

Hierbij verklaart NEW ONE S.A.S dat deze "MUSE M-098 BT / M-098 SC / M-098 VB / M-098 BR / M-098 NB" voldoet aan de essentiële eisen en andere relevante bepalingen uit richtlijn 2014/53/EU. De verklaring van conformiteit kan worden geraadpleegd op www.muse-europe.com

VEILIGHEIDSINSTRUCTIES

CAUTION
RISK OF ELECTRIC SHOCK
DO NOT OPEN

OPGEPAST: Om het risico op elektrische schokken te vermijden, mag u het toestel niet demonteren. Het toestel bevat geen enkel onderdeel dat door de gebruiker zelf kan gerepareerd worden. Contacteer altijd een gekwalificeerde technieker indien een reparatie nodig is.

Het symbool van een zwarte driehoek met daarin een witte bliksemschicht eindigend in een driehoek, waarschuwt de gebruiker dat er een gevaarlijke spanning aanwezig is in het toestel.

Het bovenstaande symbool (zwarte driehoek met daarin een wit uitroepingsteken) waarschuwt de gebruiker dat er belangrijke gebruiksaanwijzingen in verband met het gebruik en het onderhoud ter beschikking zijn in de bijgeleverde handleiding.

De waarschuwingsmarketing zit op de achterkant van het apparaat.

WAARSCHUWING STEL HET TOESTEL NIET BLOOT AAN VOCHT OF REGEN OM HET RISICO OP BRAND OF ELEKTRISCHE SCHOKKEN TE VERMIJDEN.

OPGELET
- Gebruik dit toestel bij een gematigd klimaat.
- Het kenmerkenplaatje bevindt zich aan de achterkant van het toestel.
- Zorg voor een afstand van minimum 5 cm rondom uw toestel voor voldoende ventilatie.
- Zorg voor een juiste ventilatie van het toestel en bedek de ventilatie-openingen niet met voorwerpen zoals dagbladen, tafellakens, gordijnen, enz.
- Plaats geen warmtebron, zoals een brandende kaars, op of in de buurt van het toestel.
- Stel het toestel niet bloot aan waterspatten of vochtigheid.
- Plaats geen voorwerpen met vloeistof, zoals een vaas, op of in de buurt van het toestel.
- Met de netspanningsstekker kan het toestel uitgetrokken worden, deze moet dus gemakkelijk toegankelijk blijven. Om de voeding van het toestel volledig te onderbreken dient u de voedingsstekker helemaal uit het stopcontact te trekken. De netspanningsstekker mag niet verhinderd worden en moet gemakkelijk toegankelijk zijn tijdens gebruik.
- De maximale omgevingstemperatuur waaraan het apparaat mag worden blootgesteld is 35°C.
- Onder invloed van tijdelijke elektrostatische en/of elektrische verschijnselen kan het product storingen ondervinden en kan een heropstart nodig blijken.
- De normale functie van het product kan worden verstoord door sterke elektromagnetische storing. Als dit het geval is, reset het product dan gewoon door de handleiding te volgen. Als het normale gebruik daarna niet kan worden hervat, probeer het product dan op een andere locatie te gebruiken.

Indien u dit toestel in de toekomst wilt weggooien, denk er dan aan om het te recycleren via een inzamelpunt voor elektrische huishoudapparaten. Informeer naar het dichtstbijzijnde recyclagecentrum. Voor meer informatie wendt u zich tot de lokale overheden of uw verdeler (richtlijn met betrekking tot Afval afkomstig van elektrische en elektronische apparaten).

NEW ONE S.A.S
10, Rue de la Mission, 25480 Ecole Valentin, France
contact@muse-europe.com

FSC www.fsc.org
MIX
Packaging | Supporting responsible forestry
FSC® C161735

M-098BT/IB/V0(A)

R-5315A IB MUSE 001 REV0.indd 14-15
2026/4/28 11:45:10