M-189 CDB

- **FR** Manuel de l'utilisateur
- **GB** User Manual
- **PT** Manual do Utilizador
- **DE** Benutzerhandbuch
- **ES** Manual de instrucciones
- **IT** Manuale di istruzioni
- **NL** Handleiding

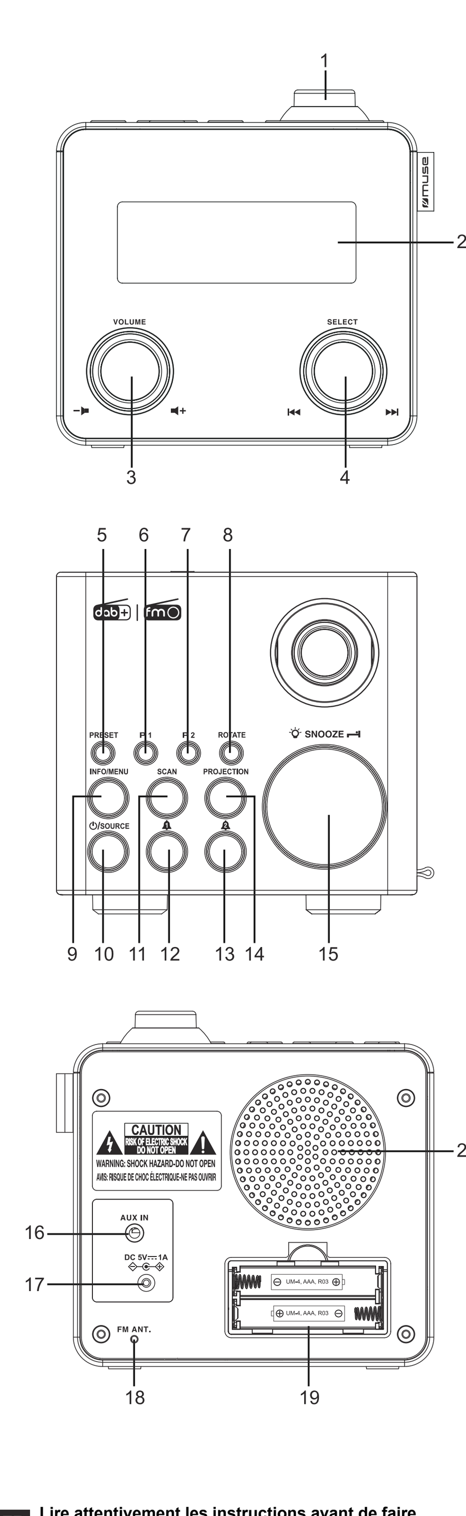

FR **Lire attentivement les instructions avant de faire fonctionner l'appareil.**

GB **Please read the instruction carefully before operating the unit.**

PT **Leia este manual com atenção antes de qualquer utilização.**

DE **Bitte lesen sie dieses handbuch vor dem gebrauch des gerätes sorgfältig durch.**

ES **Antes de utilizar este aparato, lea atentamente las siguientes instrucciones.**

IT **Leggere attentamente questo manuale prima di utilizzare l'apparecchio.**

NL **Lees deze handleiding aandachtig voor u het toestel gebruikt.**

FR RADIO-RÉVEIL AVEC PROJECTION ET DAB+/FM

EMPLACEMENT ET DESCRIPTION DES COMMANDES

1. Projecteur d'horloge
2. Affichage LCD
3. Contrôle du **VOLUME**
4. **SELECT**: Molette de tuning; Réglage haut/ bas; Confirmer la sélection/ les réglages
5. **PRESET**: Stations préréglées
6. Touche **P1**: Pour accéder au canal 1 des stations préréglées
7. Touche **P2**: Pour accéder au canal 2 des stations préréglées
8. **ROTATE** (PIVOTER): Pour pivoter la projection de l'horloge
9. **INFO/MENU**: Pour consulter les informations de service; Pour accéder au menu principal
10. ⏻ **/ SOURCE**: Veille/ Marche; Sélecteur de fonction DAB, FM ou AUX
11. **SCAN**: Recherche automatique; Mémorisation automatique
12. 🔔1 : Alarme 1
13. 🔔2 : Alarme 2
14. **PROJECTION**: Projecteur M/A
15. ☼ Réglage d'intensité lumineuse de l'écran
    SNOOZE Répétition de l'alarme
    ⊣ Pour s'endormir avec le mode radio
16. Entrée auxiliaire (**AUX IN**)
17. Prise CC
18. Antenne filaire
19. Compartiment à piles
20. Haut-parleur

ALIMENTATION

UTILISATION DE L'ADAPTATEUR SECTEUR

Les adaptateurs secteurs fournis peuvent uniquement être utilisés sur une alimentation secteur de 100-240V ∿ 50/60Hz. L'adaptateur secteur fourni ne peut en aucun cas être utilisé sur un autre type d'alimentation.

Avertissements:
- L'adaptateur secteur fourni est exclusivement destiné à être utilisé avec cet appareil. Ne l'utilisez donc pas avec d'autres appareils.
- Éteignez l'appareil avant de débrancher l'adaptateur secteur afin d'éviter d'abîmer le lecteur.
- En cas de non-utilisation prolongée, débranchez l'adaptateur secteur de la prise.
- Placez l'appareil à proximité de la prise murale et veillez à ce que cette dernière reste facilement accessible. En cas de dysfonctionnement, débranchez immédiatement l'appareil de la prise murale.
- L'adaptateur secteur permet de débrancher l'appareil. Il doit rester facilement accessible durant l'utilisation. Pour couper complètement l'alimentation de l'appareil, débranchez tout à fait l'adaptateur de la prise secteur.
- N'utilisez jamais un adaptateur secteur abîmé. Placez le câble d'alimentation de manière sûre et de façon à ne pas le coincer ou l'écraser. Si le câble est endommagé, contactez un service de réparation.

SYSTEME DE SAUVEGARDE

Piles: 2x1.5V, type AAA/R03/UM4 (non fournies) pour la sauvegarde des mémoires. Pour des performances optimales, des piles de type Alcaline sont recommandées. Ces piles doivent- être remplacées tous les 6 mois.

Installez les piles dans leur compartiment. Utilisez uniquement la taille et le type de piles spécifiées. Respectez la polarité indiquée dans le compartiment. Une mauvaise polarité peut causer des dommages à l'appareil. Afin d'éviter tout risque de fuites des piles, retirez-les si l'appareil n'est pas utilisé pendant une période prolongée. Ne mélangez pas différents types de piles ou des piles déjà utilisées avec des neuves.
ATTENTION: Risque d'explosion si les piles ou batteries ne sont pas insérées correctement. Utilisez uniquement des piles identiques ou de type équivalent.

Tous les réglages sont conservés en mémoire, cependant, l'heure de l'horloge pourrai de temps en temps nécessiter un réajustement.

ALLUMER / ÉTEINDRE L'UNITÉ

En mode veille, appuyez sur le bouton ⏻ pour mettre l'unité en marche. Appuyez longuement de nouveau pour éteindre l'unité.

SÉLECTION DE LA SOURCE

Lorsque l'appareil est allumé, appuyez plusieurs fois sur le bouton **SOURCE** pour sélectionner le mode DAB, le mode FM ou le mode AUX.

REGLAGE DU VOLUME

Pour augmenter ou diminuer le volume, tournez le bouton **VOLUME** dans le sens horaire/ anti horaire.

RÉGLAGE DE L'HEURE ET DE LA DATE

La première fois que vous écoutez la radio DAB/DAB+, l'heure et la date de votre produit seront synchronisées automatiquement à celles diffusées par le service DAB en mode 24 heures, ce qui correspond à l'heure d'été.

Si vous souhaitez régler l'heure et la date manuellement, suivez les étapes ci-dessous:
1. Appuyez sur le bouton **MENU** et maintenez-le enfoncé pour accéder au menu principal.
2. Tournez la molette **SELECT** pour faire défiler le menu jusqu'à «SYSTEM» (Système), appuyez sur la molette **SELECT** pour accéder à cette option. «TIME» (Heure) apparaîtra à l'écran. Appuyez sur **SELECT** pour confirmer. «SET TIME/ DATE» (Régl. heure/ date) apparaîtra à l'écran. Puis appuyez sur **SELECT** pour confirmer.
3. Les chiffres des heures clignoteront. Utilisez la molette **SELECT** pour régler l'heure. Appuyez sur la touche **SELECT** pour confirmer. Ensuite, les chiffres des minutes clignoteront. Utilisez la molette **SELECT** pour régler les minutes. Appuyez sur la touche **SELECT** pour confirmer.
4. Utilisez la touche **SELECT** pour régler la date (tournez la molette **SELECT** pour régler le paramètre; appuyez sur **SELECT** pour confirmer.)

Lorsque vous confirmez la date, «SAVED» (Enregistrée) s'affichera et l'affichage reviendra à «SET TIME/ DATE». Vous pouvez maintenant utiliser la molette **SELECT** pour régler les éléments suivants:

- SET 12/24 HOUR (Réglage 12/24 12/24 heures)
Tournez la molette **SELECT** pour sélectionner «SET 12/24 HOUR» et appuyez sur **SELECT** pour confirmer. Tournez la molette **SELECT** pour sélectionner «24 H» ou «12 H». Puis appuyez sur **SELECT** pour confirmer.

- SET DATE FORMAT (Réglage du format de date)
Tournez la molette **SELECT** pour sélectionner «SET DATE FORMAT» (Régler la date) et appuyez sur **SELECT** pour confirmer. Tournez la molette **SELECT** pour sélectionner «DD-MM-YYYY» ou «MM-DD-YYYY». Puis appuyez sur **SELECT** pour confirmer.

- AUTO UPDATE (MAJ Automatique)
1. Tournez la molette **SELECT** pour sélectionner «AUTO UPDATE» (MAJ Automatique) et appuyez sur **SELECT** pour confirmer.
2. Tournez la molette **SELECT** pour sélectionner une option, puis appuyez sur **SELECT** pour confirmer.
   - UPDATE FROM ANY (Toute MAJ): Mise à jour de l'heure depuis FM ou DAB/ DAB+
   - UPDATE FROM DAB (MAJ via DAB): Mise à jour de l'heure depuis le DAB/ DAB+
   - UPDATE FROM FM (MAJ via FM): Mise à jour de l'heure depuis le FM
   - NO UPDATE (Pas de MAJ): Affiche l'heure du réglage du système.

Remarque: Lorsque vous effectuez le réglage dans le menu, appuyez sur le bouton **MENU** pour revenir à l'étape précédente.

ECOUTER LA RADIO DAB/DAB+

L'unité allumée, appuyez sur la touche **SOURCE** à plusieurs reprises pour choisir le mode DAB.
La première fois que vous utilisez la radio ou si la liste des stations est vide, la radio effectuera automatiquement une recherche complète des stations disponibles. La progression de la recherche et le nombre de stations trouvées seront affichés.
Une fois la recherche terminée, la radio sélectionnera la première station disponible et commencera à diffuser. Les stations seront listées par ordre numérique, puis par ordre multiplexe par défaut.

Si la réception DAB par réglage automatique DAB est mauvaise, essayez le réglage manuel. Veuillez vous référer à la section "Menu de réglage DAB/ MANUAL (Réglage manuel)".

Vous devrez peut-être également lancer une recherche manuellement pour mettre à jour la liste des stations pour l'une des raisons suivantes:
- Des nouvelles stations peuvent devenir disponibles avec le temps.
- Des stations fermées ou qui ne peuvent plus être reçues (dans la liste des stations, les stations non valides sont signalées par un point d'interrogation devant leur nom).
- Si la réception n'était pas correcte lors de la recherche initiale, cela pourrait entraîner une liste vide ou incomplète lors de la recherche des stations disponibles.
- Si la réception de certaines stations est médiocre et que le son est interrompu, vous souhaiterez peut-être ne répertorier que les stations dont le signal est de bonne qualité.

Pour effectuer une recherche complète, appuyez sur la touche **SCAN** et maintenez-la enfoncée.
Ou maintenez enfoncé le bouton **MENU** pour entrer dans le menu de réglage. Tournez la molette **SELECT** pour sélectionner «FULL SCAN» (Recherche complète) et appuyez sur **SELECT** pour lancer la recherche.

Une fois la recherche terminée, la radio reprendra la lecture de la station précédemment sélectionnée ou de la première station de la liste. Tournez la molette **SELECT** pour sélectionner la station désirée et appuyez sur la touche **SELECT** pour confirmer.

Remarque:
- Si aucun programme n'est trouvé avec la recherche DAB/DAB+, «NO DAB» apparaitra sur l'écran.
- Pour une meilleure réception, déployez l'antenne filaire ou refaites une recherche complète en étant positionnée dans autre endroit.
- Pendant l'opération de recherche, le niveau de son est automatiquement coupé.

ECOUTER LA RADIO FM

Recherche manuelle
En mode radio FM, tournez la touche **SELECT** pour une recherche manuelle.

Recherche automatique
Appuyez sur **SCAN** une fois. La recherche automatique localise les stations les plus puissantes.

Remarque: Pour une meilleure réception, étendre l'antenne filaire.

PRÉSÉLECTION DES STATIONS
Cette unité peut enregistrer 10 stations FM et 10 stations DAB/DAB+.

MEMORISATION MANUELLE
1. Appuyez sur la touche **SOURCE** pour sélectionner la bande FM ou DAB.
2. Choisissez une station de radio.
3. Tenez la touche **PRESET** appuyée pour passer en mode de sauvegarde de présélection.
4. Utilisez la touche **SELECT** pour sélectionner un canal. Appuyez sur la touche **SELECT** pour enregistrer la station. «SAVED» (Enregistrée) s'affichera.
5. Répétez les étapes 2 à 5 pour sauvegarder d'autres stations.

Remarque:
1. Si vous choisissez une station qui n'a pas été allouée, «EMPTY» (Vide) s'affichera. Si la station a déjà été attribuée auparavant, la fréquence FM ou le nom de la station DAB seront indiqués.
2. Cet appareil dispose de 2 boutons de présélection rapide. Sélectionnez une station de radio, puis maintenez les touches **P1/P2** enfoncées pour sauvegarder la station dans le canal présélectionné respectivement 1/2.

MEMORISATION AUTOMATIQUE (FM UNIQUEMENT)
Appuyez sur la touche **SCAN** et maintenez-la enfoncée. L'appareil enregistrera automatiquement les 10 premières stations FM. Lorsque vous mémorisez sur une station déjà préréglée, celle-ci sera effacée et remplacée par la nouvelle station mise en mémoire.

ECOUTER LA RADIO PRESETS
1. Appuyez sur la touche **SOURCE** pour sélectionner la bande FM ou DAB.
2. Appuyez une fois sur **PRESET** pour accéder au mode de rappel des stations préréglées. Utilisez la touche **SELECT** pour sélectionner votre station souhaitée, puis appuyez sur **SELECT** pour confirmer.

Remarque: Pour rappeler les stations du canal présélectionné 1/2, appuyez simplement sur respectivement **P1/P2**.

RÉGLER L'ALARME ET LE MODE D'ALARME

1. Appuyez sur la touche 🔔1 une fois, pour accéder aux options de l'alarme: «ON» (Activée) ou «OFF» (Désactivée). Tournez la molette **SELECT** pour sélectionner «ON» et appuyez sur **SELECT** pour confirmer.
2. Utilisez **SELECT** pour sélectionner la source de l'alarme: DAB, FM ou BUZZER. Appuyez sur **SELECT** pour confirmer.
3. Utilisez **SELECT** pour régler l'heure du réveil, appuyez ensuite sur **SELECT** pour confirmer.
   Remarque: En format d'horloge 12 heures, observez-bien l'indicateur AM/PM pour régler correctement.
4. Tournez la molette **SELECT** pour sélectionner les options de répétition d'alarme désirées: «DAILY», «WEEKENDS», «WEEKDAYS» et «ONCE». Appuyez sur **SELECT** pour confirmer l'option désirée.
   DAILY: L'alarme sonne tous les jours.
   WEEKENDS: L'alarme sonne le week-end uniquement. (Samedi et dimanche)
   WEEKDAYS: L'alarme sonne les jours de semaine uniquement. (Du lundi au vendredi)
   ONCE: L'alarme ne sonne qu'une fois.
5. Tournez la molette **SELECT** pour régler le volume de l'alarme et appuyez sur **SELECT** pour confirmer. «SAVED» (Enregistrée) sera affiché pendant quelques secondes. L'indicateur d'alarme correspondant s'allumera.
   ♫ : Réveil par la radio DAB ou FM
   🔔 : Réveil par Buzzer

Remarque:
- La même procédure s'applique pour l'alarme 2 avec le bouton 🔔2 .
- Lorsque la source de l'alarme pour le réveil est FM ou DAB, sélectionnez la station de votre choix en mode FM ou DAB, puis éteignez la radio avant que l'heure de l'alarme soit atteinte. Sinon, la source de l'alarme passera automatiquement au Buzzer si vous écoutez la radio lorsque l'heure de l'alarme est atteinte. Pour choisir la station, consultez «ECOUTER LA RADIO DAB/DAB+» et «ÉCOUTER LA RADIO FM».

Arrêter l'alarme
1 - Répétition d'alarme
Appuyez sur **SNOOZE**. L'alarme s'arrête et se déclenchera à nouveau 9 minutes plus tard. L'indicateur de report d'alarme clignote pendant le report d'alarme.

2 - Arrêt d'alarme
Appuyez sur 🔔1 / 🔔2 ou ⏻ pour arrêter l'alarme.
Remarque:
- Lorsque le paramètre est réglé sur «DAILY», l'alarme sonnera à nouveau le lendemain à la même heure. L'indicateur d'alarme reste allumé.
- Lorsque le paramètre est réglé sur «WEEKENDS», l'alarme sonnera à nouveau le samedi ou le dimanche suivant à la même heure. L'indicateur d'alarme reste allumé.
- Lorsque le paramètre est réglé sur «WEEKDAYS», l'alarme sonnera à nouveau le jour suivant de la semaine (du lundi au vendredi). L'indicateur d'alarme reste allumé.
- Lorsque le paramètre est réglé sur «ONCE», l'alarme ne sonnera plus. L'indicateur d'alarme s'éteindra.

3 - Annuler l'alarme
Appuyez sur 🔔1 , «ALARM ON» s'affichera.Tournez la molette **SELECT** pour sélectionner «OFF» et appuyez sur **SELECT** pour confirmer et annuler définitivement l'alarme 1. L'indicateur d'alarme 1 (🔔 ou ♫) s'éteindra.
Remarque: La même procédure s'applique pour l'alarme 2 avec le bouton 🔔2 .

FONCTION SOMMEIL

Lorsque l'appareil est allumé, appuyez sur le bouton ⊣ et maintenez-le enfoncé pour accéder au mode de mise en veille (Fonction sommeil) et appuyez plusieurs fois sur le bouton ⊣ pour sélectionner entre 5-10-15-30-60-90-120 minutes d'écoute. L'indicateur de Sommeil s'allume. L'appareil s'éteindra automatiquement après le délai spécifié. Pour annuler la fonction de sommeil, appuyez sur le bouton ⊣ et maintenez-le enfoncé pour accéder au mode de la fonction sommeil et appuyez plusieurs fois sur le bouton ⊣ jusqu'à ce que «OFF» (désactivé) s'affiche. Le voyant de la fonction sommeil s'éteindra.

GRADATEUR D'INTENSITE LUMINEUSE DE L'ECRAN

Appuyez sur ☼ pour sélectionner la luminosité de l'écran: Forte, Basse ou Ecran éteint.

PROJECTION DE L'HEURE

1. Allumez ou éteigner le projecteur avec la touche **PROJECTION**.
2. Tournez la projection de l'heure de 180° avec la touche **ROTATE**.
3. Inclinez le projecteur sur la position ou vous souhaitez projeter l'heure.

CONNEXION D'UNE SOURCE AUXILIAIRE

1. Connectez votre source auxiliaire (par exemple lecteur MP3) sur la prise **AUX IN** sur le côté droit de l'unité (câble non inclus).
2. Appuyez sur le bouton **SOURCE** pour sélectionner le mode AUX. Le voyant AUX s'allumera.
3. Commencez la lecture de votre source auxiliaire.
4. Réglez le volume au niveau souhaité.
5. Pour arrêter la lecture, débranchez votre source auxiliaire de la prise **AUX IN**.

Remarque: Dans un souci d'économie d'énergie, lorsque la lecture est terminée ou l'appareil n'a aucune activité, il passe automatiquement en mode veille après 15 minutes.

RÉVISION DE PLUS D'INFORMATIONS (MODE FM / DAB)

Appuyez à plusieurs reprises sur la touche **INFO** pour examiner certains paramètres de l'appareil (par exemple, l'heure, la date) ou les informations disponibles (par exemple, un texte radio, un nom) pour la station que vous écoutez.

MENU DE CONFIGURATION

1. Lorsque l'appareil est allumé, maintenez la touche **MENU** enfoncée pour accéder au menu de réglage.
2. Tournez la molette **SELECT** pour sélectionner une option et / ou réglez les paramètres, puis appuyez sur **SELECT** pour confirmer.

Mode DAB: FULL SCAN/ MANUAL/ PRUNE/ SYSTEM
Mode FM: SCAN SET/ SYSTEM
Mode AUX IN: SYSTEM

Menu de réglage DAB
*** FULL SCAN (Recherche totale)**
Cette fonction vous permet d'effectuer un balayage complet.

*** MANUAL (Réglage manuel)**
Cette fonction peut être utilisée pour faciliter le positionnement de l'antenne ou de l'appareil, afin d'améliorer la capacité spécifique de réception de la chaîne ou de la fréquence.

*** PRUNE**
Cette fonction peut supprimer toutes les stations non valides. Faites tourner la molette **SELECT** pour sélectionner "YES", puis appuyez sur la touche **SELECT** pour confirmer la suppression de toutes les stations non valides.

*** SYSTEM (Système)**
Permet de sélectionner les options de configuration système: TIME, RESET, SW VER.

**** TIME (Heure)**
Vous pouvez régler les paramètres de l'horloge et de la date. Consultez «RÉGLAGE DE L'HEURE ET DE LA DATE»

**** RESET (réinitialisation des paramètres d'usine)**
Permet d'effacer tous les paramètres utilisateurs définis.

**** SW VER (Version logiciel)**
Permet d'afficher la version du logicielle actuelle.

Menu de réglage FM
*** SCAN SET (Recherche)**
ALL (Toutes chaînes): La recherche automatique situe toutes les stations disponibles.
STRONG (Stations fortes): La recherche automatique ne situe que les recherches au signal fort.

*** SYSTEM (Système)**
Veuillez vous référer au "Menu de réglage DAB/ SYSTEM (Système)".

Menu de réglage AUX
*** SYSTEM (Système)**
Veuillez vous référer au "Menu de réglage DAB/ SYSTEM (Système)".

FICHE TECHNIQUE

ALIMENTATION:
Adaptateur secteur:
Entrée: 100-240V ∿ 50/60Hz de 0.3A
Puissance de sortie: CC 5.0V ⎓ 1.0A 5.0W
Piles: 2x1.5V, type AAA/R03/UM4 (non fournies) pour la sauvegarde des mémoires

RADIO:
FM: 87.5-108MHz DAB/DAB+: 174.928-239.2 MHz

Les caractéristiques et les spécifications sont sujettes à modification sans préavis.

Par la présente, NEW ONE S.A.S déclare que l'appareil "MUSE M-189 CDB" est conforme aux exigences essentielles et autres dispositions pertinentes de la directive 2014/53/EU. La déclaration de conformité peut être consultée sur le site www.muse-europe.com

INSTRUCTIONS IMPORTANTES SUR LA SECURITE

CAUTION RISK OF ELECTRIC SHOCK DO NOT OPEN
ATTENTION: Pour réduire le risque de choc électrique, ne pas ouvrir l'appareil, il n'y a aucune partie à l'intérieur destinée à l'utilisateur. Confiez toutes les réparations à un personnel qualifié.

L'éclair avec le symbole de la flèche dans le triangle est un signe d'alerte avertissant l'utilisateur de "tension dangereuse" à l'intérieur de l'unité.

Le point d'exclamation dans le triangle est un signe d'alerte avertissant l'utilisateur d'instructions importantes accompagnant le produit.

La plaque de précaution est située à l'arrière de l'appareil.

AVERTISSEMENT: POUR PRÉVENIR TOUT RISQUE D'INCENDIE OU DE CHOC ÉLECTRIQUE, N'EXPOSEZ PAS CET APPAREIL À LA PLUIE OU À L'HUMIDITÉ.

IMPORTANT
- Utilisez cet appareil sous un climat tempéré.
- La plaque signalétique se trouve au-dessous de l'appareil.
- Veiller à avoir une distance minimale de 5 cm autour de l'appareil pour une aération suffisante et que la ventilation ne soit pas gênée en recouvrant les orifices d'aération de l'appareil avec des objets tels que journaux, nappes, rideaux…..
- Ne placez pas de sources de flammes nues, telles que des bougies allumées sur l'appareil.
- Ne pas exposer l'appareil à des gouttes d'eau ou éclaboussures.
- Ne placez pas d'objets remplis de liquides, tels que verre, vase ou objets similaires sur l'appareil.
- Ne jetez pas les piles / batteries au feu! Respectez l'environnement lors de la disposition des piles usagées.
- Les piles ne doivent pas être exposées à une chaleur excessive comme le soleil, le feu ou autre source de chaleur similaire.
- La fiche du cordon d'alimentation est utilisée comme dispositif de débranchement et doit rester facilement accessible. Pour être totalement déconnecté, cette fiche doit être débranchée du réseau complètement. La prise de courant ne doit pas être obstruée et doit être facilement accessible lors de son utilisation.
- Sous l'influence du phénomène transitoire rapide et / ou phénomène électrostatique électrique, le produit pourrait présenter des dysfonctionnements et l'utilisateur devra faire une réinitialisation de l'appareil.
- Le fonctionnement normal du produit peut être perturbé par de fortes interférences électromagnétiques. Si tel est le cas, il suffit de réinitialiser le produit pour qu'il reprenne son fonctionnement normal en suivant le manuel d'instructions. Si le fonctionnement ne revient toujours pas à la normale, veuillez déplacer et utiliser le produit dans un endroit offrant une meilleure réception.

Si à l'avenir, vous deviez vous débarrasser de ce produit, sachez que les produits électriques usagés ne doivent pas être jetés avec les ordures ménagères. Des installations destinées au recyclage existent. Vérifiez auprès de votre municipalité ou demandez à votre revendeur des conseils. (Directive Déchets d'Equipements Electriques et Electroniques)

Nos emballages peuvent faire l'objet d'une consigne de tri, pour en savoir plus: www.quefairedemesdechets.fr

FR Cet appareil et ses accessoires se recyclent — À DÉPOSER EN MAGASIN OU À DÉPOSER EN DÉCHÈTERIE
Points de collecte sur www.quefairedemesdechets.fr
Privilégiez la réparation ou le don de votre appareil !

NEW ONE S.A.S
10, Rue de la Mission, 25480 Ecole Valentin, France

CE

GB PROJECTION CLOCK RADIO WITH DAB+/FM

LOCATION AND DESCRIPTION OF CONTROLS

1. Time projector
2. LCD display
3. **VOLUME** control
4. **SELECT** button: Tuning; Setting up/ down; To confirm the selection/ settings
5. **PRESET** button: preset radio stations
6. **P1** button: To access channel 1 preset station
7. **P2** button: To access channel 2 preset station
8. **ROTATE**: To rotate the projected time
9. **INFO/MENU** button: To review the service information; To access the main menu
10. ⏻ **/ SOURCE**: To turn unit on/off; To select DAB, FM or AUX mode
11. **SCAN** button: Auto scan; Auto preset
12. 🔔1 : Alarm 1
13. 🔔2 : Alarm 2
14. **PROJECTION**: Projector on/off
15. ☼ Dimmer light intensity of the screen
    SNOOZE Interval alarm repetition
    ⊣ To fall asleep with the radio
16. **AUX IN** jack
17. DC jack
18. Wire antenna
19. Battery compartment
20. Speaker

POWER SUPPLY

AC ADAPTOR
The supplied AC adaptor is suitable for use on AC main supplies of AC 100-240V ∿ 50/60Hz and should only be connected to a mains supply within these parameters.

Cautions:
- The AC adaptor included with this unit is for its use only. Do not use it with other equipment.
- Turn off the unit before unplugging the AC adaptor from the unit so as to avoid the unit being damaged.
- When the unit is not going to be used for long time, disconnect the AC adaptor from the AC outlet.
- Be sure to use it near the wall outlet and easily accessible. If a malfunction occurs, disconnect the plug from the wall outlet at once.
- AC adaptor is used as the disconnect device. It shall remain readily operable and should not be obstructed during intended use. To be completely disconnected the apparatus from supply mains, the AC adaptor of the apparatus shall be disconnected from the mains socket outlet completely.
- Never use an AC adaptor that is damaged, route power lead in a safe manner and make sure it is not subjected to trapping or pinching. If the power lead is damaged refer to a qualified service agent.

BACKUP SYSTEM
DC: 2x1.5V, battery type AAA/R03/UM4 for back-up (not provided).
For optimal performance, alkaline batteries are recommended. These batteries must be replaced every six months.

Install the batteries in their compartment. Use only the size and type of batteries specified. Respect the polarity indicated in the compartment. Improper polarity can cause damage to the device. In order to avoid leakage, remove the batteries when unit will not be used for a long period of time. Do not mix different types of batteries or old batteries with new ones.
CAUTION: Danger of explosion if battery is incorrectly replaced. Replace only with the same or equivalent type.

All settings are memorized, however, the clock time could occasionally need to be readjusted.

TURNING UNIT ON/OFF

In standby mode, press ⏻ button to turn on the unit. Press and hold ⏻ button to turn off the unit.

SELECTING FUNCTION

When the unit is ON, repeatedly press **SOURCE** button to select desired mode: DAB, FM or AUX.

ADJUSTING VOLUME

To increase or decrease the sound level, rotate **VOLUME** button clockwise or anti-clockwise.

SETTING THE TIME AND DATE

The first time you listen to DAB/ DAB+ radio, the time and date of the unit will be synchronized automatically to the broadcast by the DAB service in 24 hour mode, which is in line with daylight saving.

If you want to set the time and date manually, follow the steps as below:
1. Press and hold **MENU** button to access main menu.
2. Rotate the **SELECT** knob to scroll to "SYSTEM", press **SELECT** knob to enter this option. "TIME" will appear, then press **SELECT** to confirm. "SET TIME/ DATE" will appear on display and press **SELECT** to confirm.
3. The hour digits will flash. Rotate **SELECT** knob to set the hour and press **SELECT** to confirm. Then the minute digits will flash. Rotate **SELECT** knob to set the minute and press **SELECT** to confirm.
4. Use **SELECT** knob to set the date (Rotate **SELECT** knob to adjust the setting; press **SELECT** knob to confirm.)

When you confirm the date, "SAVED" is displayed and the display returns to <SET TIME/ DATE>. You can now use **SELECT** knob to set followings:

- SET12/24 HOUR
Rotate **SELECT** knob to select <SET 12/24 HOUR> and press **SELECT** to confirm.
Rotate **SELECT** knob to select "24H" or "12H". then press **SELECT** to confirm.

- SET DATE FORMAT
Rotate **SELECT** knob to select <SET DATE FORMAT> and press **SELECT** to confirm. Rotate **SELECT** knob to select "DD-MM-YYYY" or "MM-DD-YYYY", then press **SELECT** to confirm.

- AUTO UPDATE
1. Rotate **SELECT** knob to select "AUTO UPDATE" option and press **SELECT** to confirm,
2. Rotate **SELECT** knob to select an option and press **SELECT** to confirm.
   - UPDATE FROM ANY: Time update from FM or DAB/DAB+.
   - UPDATE FROM DAB: Time update form DAB/DAB+
   - UPDATE FROM FM: Time update from FM.
   - NO UPDATE: Show the time from system setting.

Note: When do the setting in the menu, press the **MENU** button to return back to previous step.

LISTENING TO DAB/DAB+ RADIO

When the unit is on, repeatedly press **SOURCE** button to select DAB mode.
The first time you use the radio, or if the station list is empty, the radio automatically performs a full scan to see what stations are available. The progress of scanning will be showed and the number of stations found will be displayed.
When the scan is complete, the unit will select the first available station and start to play automatically. Stations will be listed in numerical and then multiplex order by default.

If DAB reception by DAB auto tune is poor, try manual tuning. Please refer to "DAB setting menu/ MANUAL".

You may also need to start a scan manually to update the list of stations for one of the following reasons:
- New stations may become available from time to time.
- Stations close or can no longer be received
- If reception was not good for the original scan, this may result in an empty or incomplete list of available stations.
- If you have poor reception of some stations causing the audio to break up, you may wish to list only stations with good signal strength.

To do a full scan, press and hold **SCAN**.
Or, press and hold **MENU** button to enter setting menu, rotate **SELECT** to select <FULL SCAN> and press **SELECT** to start a scan.

Once the scan is complete, the radio returns to play the previously selected station or first station on the station list. Rotate **SELECT** knob to select a desired station and press **SELECT** to confirm.

Note:
- If no broadcasts are found by DAB/DAB+ scan, "NO DAB" appears in the display.
- For a better reception, extend the wire antenna or do the full scan again in another place.
- During the search operation, the sound level is automatically muted.

LISTENING TO FM RADIO

Manual search
In FM radio mode, rotate **SELECT** button to tune manually.

Automatic search
Press **SCAN** once. The automatic search locates strong stations.

Note: For a better reception, extend the antenna.

PRESET STATIONS
This unit can store 10 FM and 10 DAB/DAB+ stations.

MANUAL STORAGE
1. Repeatedly press **SOURCE** button to select FM or DAB mode.
2. Select a radio station.
3. Press and hold **PRESET** button to enter preset store mode.
4. Rotate **SELECT** knob to select a channel. Press **SELECT** to save it. "SAVED" will be displayed.
5. Repeat steps 2-5 to store other stations.

Note:
1. If you choose a station that hasn't been allocated, "EMPTY" will be displayed. If the station has been allocated before, the FM frequency or DAB station name will be shown.
2. This unit has 2 quick preset buttons. Select a radio station and press and hold **P1/P2** to store the station in preset channel 1/2 respectively.

AUTOMATIC STORAGE (FM ONLY)
Press and hold **SCAN**. The unit will automatically save the first 10 FM stations. When you store on a channel already been preset, the previous station will automatically be cleared and replaced by the new station.

LISTENING TO RADIO PRESETS
1. Press **SOURCE** button to select FM or DAB mode.
2. Press **PRESET** once to access preset recall mode. Rotate **SELECT** knob to select your desire preset station and press **SELECT** to confirm.

Note: To recall the stations in preset channel 1/2, simply press **P1/P2** respectively.

SETTING THE ALARM AND THE ALARM MODE

1. Press 🔔1 button once, the alarm status "ON" or "OFF" will be showed. Rotate **SELECT** to select "ON" and press **SELECT** to confirm.
2. Rotate **SELECT** to select the source of wake up: DAB, FM or BUZZER. Then press **SELECT** to confirm.
3. Rotate **SELECT** to set the time of wake up, press **SELECT** to confirm.
   Noted: In 12 hour clock format, be sure to observe the AM/PM indicator to set correctly.
4. Rotate **SELECT** to select the desired alarm repetition options: "DAILY", "WEEKENDS", "WEEKDAYS" or "ONCE". Press **SELECT** button to confirm.
   DAILY: The alarm will sound every day.
   WEEKENDS: The alarm will sound on weekend only. (Saturday and Sunday)
   WEEKDAYS: The alarm will sound on weekday only. (Monday to Friday)
   ONCE: The alarm will sound one time only.
5. Rotate **SELECT** to set the alarm volume and press **SELECT** confirm. "SAVED" will be displayed for a few seconds. The corresponding alarm indicator will light up.
   ♫ : Wake to DAB or FM
   🔔 : Wake to buzzer

Note:
- Same procedure applies for alarm 2 with 🔔2 button.
- When the wake-up source is FM or DAB, select your desire station in FM or DAB mode, then turn off the radio before alarm time reaches. Otherwise the alarm source will change to buzzer automatically if you are listening to the radio when the alarm time reaches. For the station selecting, please refer to "LISTENING TO DAB/DAB+ RADIO" and "LISTENING TO FM RADIO".

Stopping the Alarm
1 - Alarm repetition
Press **SNOOZE**. The alarm stops and will sound again 9 minutes later. The snooze indicator blinks during the snooze time.

2 - Alarm stop
Press 🔔1 / 🔔2 or ⏻ to stop the alarm.
Note:
- When "DAILY" is set, the alarm will sound again the next day at the same time. The alarm indicator remains on.
- When "WEEKENDS" is set, the alarm will sound again the following Saturday or Sunday at the same time. The alarm indicator remains on.
- When "WEEKDAYS" is set, the alarm will sound again on next weekday (Monday to Friday) at the same time. The alarm indicator remains on.
- When "ONCE" is set, the alarm will not sound again. The alarm indicator will light off.

3 - Alarm Cancellation
Press 🔔1 , "ALARM ON" will be displayed, then rotate **SELECT** knob to select "OFF" and press **SELECT** to confirm to cancel the alarm 1 permanently. The 🔔 or ♫ indicator turns off.
Note: Same procedure applies for Alarm 2 with 🔔2 button.

SLEEP FUNCTION

When the unit is ON, press and hold ⊣ button to access sleep mode and repeatedly press ⊣ button to select 5-10-15-30-60-90-120 minutes of listening. The sleep indicator will light up. The unit will automatically turn off after the specified time. To cancel the sleep function, press and hold ⊣ button to access sleep mode and repeatedly press ⊣ button until "OFF" is displayed. The sleep indicator lights off.

DIMMER

Press ☼ repeatedly to select the brightness of the screen: high, low or off.

TIME PROJECTION

1. Turn on or off the projector with the **PROJECTION** button.
2. Rotate the projected time by 180º with the **ROTATE** button.
3. Swivel the projector to position the projected time.

CONNECTING AUXILIARY SOURCE

1. Connect your auxiliary source (e.g. mp3 player) to the **AUX IN** jack on the unit (cable not included).
2. Press **SOURCE** button repeatedly to select AUX mode. "AUX" indicator lights up.
3. Start playback from your auxiliary source.
4. Adjust the volume to desired level.
5. To stop playback, disconnect your auxiliary source from the **AUX IN** jack.

Note: In a concern of saving energy, when playback has reached to the end or not playing, the unit will automatically switch to Standby mode after 15 minutes.

REVIEWING MORE INFORMATION (FM/ DAB MODE)

Repeatedly press **INFO** button to review some unit settings (e.g. time, date) or available information (e.g. radio text, name) for the station you are listening.

SETTING MENU

1. When the unit is ON, press and hold **MENU** to enter into setting menu.
2. Rotate **SELECT** to select an option and/or adjust the settings, then press **SELECT** to confirm.

DAB mode: FULL SCAN/ MANUAL/ PRUNE/ SYSTEM
FM mode: SCAN SET/ SYSTEM
AUX IN mode: SYSTEM

DAB Setting Menu
*** FULL SCAN**
This function allows you to perform a full scan.

*** MANUAL**
This function can be used to assist the positioning of the antenna or the unit to obtain the optimum reception for a specific channel or frequency.

*** PRUNE**
This function can remove all invalid stations. Rotate **SELECT** to select "YES", then press **SELECT** button to confirm removing all invalid stations.

*** SYSTEM**
To select the system setting options: TIME, RESET, SW VER.

**** TIME**
You can adjust the time and date setting. Please refer to "SETTING THE TIME AND DATE".

**** RESET**
To restore to factory default settings.

**** SW VER (software version)**
To review the current software version.

FM Setting Menu
*** SCAN SET**
ALL: The automatic search locates at any available station.
STRONG: The automatic search only locates at strong stations.

*** SYSTEM**
Please refer to the "DAB setting menu/ SYSTEM."

AUX setting Menu
*** SYSTEM**
Please refer to the "DAB setting menu/ SYSTEM."

TECHNICAL SPECIFICATIONS

POWER SUPPLY:
AC adaptor:
Input: AC 100-240V ∿ 50/60Hz 0.3A
Output: DC 5.0V ⎓ 1.0A 5.0W
Battery back-up: DC 3V 2x1.5V, battery type AAA/R03/UM-4 (not provided)

RADIO FREQUENCY:
FM: 87.5-108MHz
DAB/DAB+: 174.928-239.2 MHz

Design and specification are subject to change without notice.

Hereby, NEW ONE S.A.S, declares that this MUSE M-189 CDB is in compliance with the essential requirements and other relevant provisions of Directive 2014/53/EU. The declaration of conformity may be consulted at www.muse-europe.com

IMPORTANT SAFETY INSTRUCTION

CAUTION RISK OF ELECTRIC SHOCK DO NOT OPEN
CAUTION: To reduce the risk of electric shock, do not open the device, there is no party inside for the user. Refer all servicing to qualified personnel.

The lightning with the arrow symbol in the triangle is a warning sign alerting the user to "dangerous voltage" inside the unit.

The exclamation point in the triangle is a warning sign alerting the user of important instructions accompanying the product.

The caution mark is located at back of the device.

WARNING: TO PREVENT FIRE OR SHOCK HAZARD, DO NOT EXPOSE THIS APPLIANCE TO RAIN OR MOISTURE.

IMPORTANT
- The use of apparatus in moderate climates.
- The Marking plate is located at the bottom of the device.
- Make sure to have a minimum distance of 5 cm around the unit for sufficient ventilation.
- Ensure that the ventilation openings is not covered with items such as newspapers, tablecloths, curtains, etc.
- Do not place naked flame sources, such as lighted candles on the apparatus.
- Do not expose this appliance to dripping or splashing water.
- Do not place objects filled with liquids, such as glass, vase on the device.
- Do not throw batteries into fire! Respect the environment when disposing of used batteries.
- Batteries should not be exposed to excessive heat such as sunshine, fire or other similar heat source.
- AC adaptor is used as the disconnect device. It shall remain readily operable and should not be obstructed during intended use. To be completely disconnected the apparatus from supply mains, the AC adaptor of the apparatus shall be disconnected from the mains socket outlet completely.
- Under the influence of fast transient and / or electrostatic electric phenomenon, the product may malfunction and the user must perform a power reset of the device.
- The normal function of the product may be disturbed by strong Electro-Magnetic Interference. If so, simply reset the product to resume normal operation by following the instruction manual. In case the function could not resume, please use the product in other location.

If in the future, you need to get rid of this product, please note that Waste electrical products should not be disposed of with household waste. Recycling facilities exist. Check with your municipality or ask your dealer for advice. (Directive for Waste Electrical and Electronic Equipment)

NEW ONE S.A.S
10, Rue de la Mission, 25480 Ecole Valentin, France

CE

PT RÁDIO-RELÓGIO DAB+/FM COM PROJETOR

LOCALIZAÇÃO E DESCRIÇÃO DOS CONTROLES

1. Projetor de Hora
2. LCD Visor
3. Ajustador de **VOLUME**
4. **SELECT**: Sintonia; Configurações cima/ baixo; Confirmar a seleção/ definições
5. **PRESET**: Memória de estações
6. Botão **P1**: Para aceder a estação predefinida do canal 1
7. Botão **P2**: Para aceder a estação predefinida do canal 2
8. **ROTATE** (GIRAR): Para girar a hora projetada
9. Botão **INFO/MENU**: Para rever as informações de serviço; Para aceder o menu principal
10. ⏻ **/ SOURCE**: Para ligar e desligar o aparelho; Para selecionar o modo DAB, FM ou AUX
11. **SCAN**: Análise automática; Automática Preset
12. Botão 🔔1 : Alarme 1
13. Botão 🔔2 : Alarme 2
14. **PROJECTION** (PROJEÇÃO): Liga/ Desliga o projetor
15. ☼ Abaixar a intensidade da luz da tela
    SNOOZE Intervalo de repetição do alarme
    ⊣ Dormir com o radio
16. Tomada de entrada **AUX IN**
17. Conector de energia
18. Fio da antena de radio
19. Compartimento da bateria
20. Altifalante

ALIMENTAÇÃO

UTILIZAÇÃO DO ADAPTADOR DE CORRENTE
A fonte fornecida é adequada para ser utilizada em tomadas de 100 a 240V ∿ 50/60Hz e deverá ser apenas ligada a tomadas dentro dessas especificações.

Atenção:
- O adaptador de corrente fornecido destina-se apenas a ser utilizado com este aparelho. Não o utilize, pois, com outros aparelhos.
- Desligue o aparelho antes de desligar o adaptador de corrente para evitar danificar o leitor.
- No caso de não utilização prolongada, desligue o adaptador de corrente da tomada.
- Coloque o aparelho na proximidade da tomada de parede e certifique-se de que esta se mantém facilmente acessível. Em caso de avaria, desligue imediatamente o aparelho da tomada de parede.
- O adaptador de corrente permite desligar o aparelho. Deve ser mantido facilmente acessível durante a utilização. Para cortar completamente a alimentação do aparelho, desligue efetivamente o adaptador da tomada de corrente.
- Nunca utilize um adaptador de corrente danificado. Coloque o cabo de alimentação de forma segura e de modo a não ficar preso nem esmagado. Se o cabo estiver danificado, contacte um serviço de reparação.

SISTEMA DE BACKUP
Fonte reserva do relógio: 2x AAA/R03 1,5V (não incluso)
Recomenda-se a utilização de pilhas alcalinas. Para um funcionamento óptimo, recomenda-se a substituição das pilhas todos os 6 meses.

Instale as baterias em seu compartimento. Utilize apenas pilhas que respeitam as recomendações do fabricante. Certifique-se de que respeita a polaridade aquando da colocação de pilhas (ver compartimento). A inobservância da polaridade pode danificar o aparelho. De forma a evitar fugas, retire as pilhas se não usar o dispositivo durante um longo período. Não misture tipos de pilhas ou pilhas antigas com velhas.
ATENÇÃO: Riscos de explosão se as pilhas não forem inseridas correctamente. Utilize apenas pilhas idênticas ou de tipo equivalente.

Contudo, para conservar a duração útil da pilha, o visor desliga-se automaticamente.

LIGANDO/ DESLIGANDO O APARELHO

No modo de espera (standby), pressione ⏻ uma vez para ligar o aparelho. Mantenha pressionado ⏻ para desligar o aparelho.

SELECÇÃO DE FONTE

Quando a unidade estiver ligada, pressione repetidamente o botão **SOURCE** para selecionar o modo DAB, FM ou AUX.

AJUSTANDO O VOLUME

Para aumentar ou diminuir o nível de volume, gire o botão **VOLUME** em sentido horário ou anti-horário.

AJUSTANDO A HORA E A DATA

A primeira vez que escutar o rádio em DAB/DAB+, a hora e a data do seu produto será sincronizada automaticamente com aquela transmitida pelo serviço DAB no modo 24 horas, e com a hora de Verão, portanto, não há necessidade de definir manualmente a hora e a data.

Se desejar definir a data e a hora manualmente, siga as etapas abaixo:
1. Prima e segure o botão **MENU** para aceder ao menu principal.
2. Gire o botão **SELECT** para se deslocar para <SYSTEM> (Sistema), prima o botão **SELECT** para entrar nesta opção. <TIME> (Hora) irá aparecer no visor. Depois pressione **SELECT** para confirmar. <SET TIME/DATE> (Definir hora/ data) irá aparecer no visor. Depois pressione **SELECT** para confirmar.
3. Os dígitos das horas irão piscar. Utilize o botão **SELECT** para ajustar a hora. Pressione **SELECT** para confirmar. Em seguida, os dígitos dos minutos irão piscar. Utilize o botão **SELECT** para ajustar os minutos. Pressione o botão **SELECT** para confirmar.
4. Utilize o botão **SELECT** para definir a data (Gire o botão **SELECT** para ajustar a configuração; pressione o botão **SELECT** para confirmar.)

Quando confirmar a data. <SAVED> (Guardado) é exibido e o visor retorna para <SET TIME/DATE> (Definir hora/data). Pode agora utilizar o botão **SELECT** para definir os passos seguintes:

- SET 12/24 HOUR (Definir hora como 12 ou 24)
Gire o botão **SELECT** para selecionar <SET 12/24 HOUR> e pressione **SELECT** para confirmar. Gire o botão **SELECT** para selecionar "24 H" ou "12 H". Depois pressione **SELECT** para confirmar.

- SET DATE FORMAT (definir o formato da data)
Gire o botão **SELECT** para selecionar <SET DATE FORMAT> e pressione **SELECT** para confirmar.Gire o botão **SELECT** para selecionar "DD-MM-YYYY" ou "MM-DD-YYYY", depois pressione **SELECT** para confirmar.

- AUTO UPDATE (Atualização automática)
1. Gire o botão **SELECT** para selecionar "AUTO UPDATE" e pressione **SELECT** para confirmar.
2. Gire o botão **SELECT** para selecionar uma opção e prima o botão **SELECT** para confirmar.
   - UPDATE FROM ANY (Atualizar a partir de Qualquer Origem): Atualiza a hora a parir do FM ou DAB/DAB+.
   - UPDATE FROM DAB (Atualizar a partir de DAB): Atualiza a hora a parir do DAB/DAB+
   - UPDATE FROM FM (Atualizar a partir da rádio FM): Atualiza a hora a partir do FM.
   - NO UPDATE (Não atualizar): Exibe a hora definida nas configurações de sistema.

Nota: Quando fizer a configuração no menu, pressione o botão **MENU** para voltar ao passo anterior.

ESCUTANDO RÁDIOS DAB/DAB+

Quando esse aparelho estiver LIGADO, pressione o botão **SOURCE** várias vezes para selecionar o modo de DAB.
Quando utilizar pela primeira vez o rádio, ou a lista de estações estiver vazia, o rádio irá automaticamente fazer uma sintonização completa para ver quais estações estão disponíveis. O progresso de sintonização será mostrado e o número de estações encontradas será exibido.
Quando a sintonização estiver concluída, o rádio selecionará a primeira estação disponível e começará a emitir. As estações serão listadas em ordem numérica e, em seguida, multiplex por padrão.

Se a receção DAB por sintonização automática DAB for fraca, experimente sintonizar manualmente. Consulte "Menu de configurações DAB/ MANUAL (Sintonia Manual)".

Pode também precisar de sintonizar manualmente para atualizar a lista de estações por um dos seguintes motivos:
- Novas estações podem estar disponíveis de tempos em tempos.
- As estações fecham ou não podem ser mais recebidas (na lista de estações, as estações inválidas são indicadas com um ponto de interrogação à frente do nome).
- Se a receção não foi boa durante a sintonização original, isso pode resultar numa lista vazia ou incompleta de estações disponíveis.
- Se tiver má receção em algumas das estações, fazendo com que o áudio fique cortado, pode listar apenas as estações com boa intensidade de sinal.

Para fazer uma sintonização completa, prima e segure o botão **SCAN**.
Ou pressione e segure o botão **MENU** para entrar no menu de configuração,gire **SELECT** para selecionar <FULL SCAN> (sintonização completa) e pressione **SELECT** para iniciar a sintonização.

Quando a sintonização estiver concluída, o rádio irá reproduzir a estação anteriormente selecionada ou a primeira estação na lista de estações. Gire o botão **SELECT** para selecionar a estação desejada e pressione o botão **SELECT** para confirmar.

Observação:
- Caso nenhuma transmissão seja encontrada pela sintonia de DAB/DAB+, a frase "NO DAB" será exibida na tela.
- Para uma melhor receção, estique o fio da antena de rádio ou faça a sintonização completa novamente noutro local.
- Durante o processo de busca, o volume será automaticamente colocado em mudo.

ESCUTANDO RÁDIO FM

Sintonização manual
No modo de rádio FM, gire o ajustador **SELECT** para sintonizar manualmente.

Sintonização automática
Pressione **SCAN** uma vez. A busca automática encontrará as estações de sinal mais forte.

Observação: Para uma melhor recepção, estique a antena de fio.

ESTAÇÕES PRÉ-INSTALADAS
Este aparelho pode armazenar até 10 estações de rádio FM e 10 estações DAB/ DAB+.

PREDEFINIÇÃO MANUAL
1. Pressione várias vezes o botão **SOURCE** para selecionar a banda FM ou DAB/ DAB+.
2. Selecione a estação de rádio através de uma busca manual ou automática.
3. Mantenha o botão **PRESET** para entrar no modo de armazenagem na memória.
4. Utilize o botão **SELECT** para selecionar uma estação. Pressione o botão **SELECT** para guardá-la. E a frase <SAVED> (Guardado) será exibida.
5. Repita os passos de 2 a 5 para armazenar outras estações.

Observação:
1. Caso você escolha uma estação que ainda não tenha sido armazenada, a frase "EMPTY" (Vazia) será exibida. Se a estação já tiver sida atribuída antes, a frequência FM ou o nome da estação DAB será mostrado.
2. Esta unidade possui 2 botões de acesso rápido às estações armazenadas. Selecione uma estação de rádio, depois prima e segure o botão **P1/P2** para armazenar a estação no canal predefinido 1/2 respetivamente.

AUTOMÁTICA PRESET (APENAS FM)
Prima e segure o botão **SCAN**. A unidade irá salvar automaticamente as primeiras 10 estações FM. Se pretender modificar as estações memorizadas, execute as operações indicadas anteriormente. As estações antigas serão substituídas pelas novas.

ESCUTANDO ESTAÇÕES ARMAZENADAS NA MEMÓRIA
1. Pressione o botão **SOURCE** para selecionar uma banda FM ou DAB.
2. Pressione o botão **PRESET** para aceder às estações armazenadas. Então use o botão **SELECT** para selecionar a estação desejada e pressione **SELECT** para confirmar.

Nota: Para selecionar a estação no canal predefinido 1/2, basta premir o botão **P1/ P2** respetivamente.

CONFIGURANDO O ALARME E O MODO DO ALARME

1. Pressione o botão 🔔1 uma vez, o estado do alarme "ON" (ligado) ou "OFF" (desligado) será exibido. Gire o botão **SELECT** para selecionar <ON> e pressione o botão **SELECT** para confirmar.
2. Gire o botão **SELECT** para selecionar a fonte sonora: DAB, FM ou BUZZER (alarme). Pressione o botão **SELECT** para confirmar.
3. Gire o botão **SELECT** para ajustar a hora de despertar, pressione **SELECT** para confirmar.
   Observação: No formato de 12 horas do relógio, fique certificado de que o indicador AM/PM tenha sido configurado corretamente.
4. Gire o botão **SELECT** para selecionar as opções de repetição de alarme desejadas: "DAILY" (diariamente), "WEEKENDS" (fins-de-semana), "WEEKDAYS" (dias da semana) e "ONCE" (uma vez). Pressione o botão **SELECT** para confirmar.
   DAILY: O alarme irá tocar todos os dias.
   WEEKENDS: O alarme irá tocar apenas aos fins de semana. (sábado e domingo)
   WEEKDAYS: O alarme irá tocar apenas nos dias da semana. (segunda a sexta)
   ONCE: O alarme irá tocar apenas uma vez.
5. Gire o botão **SELECT** para definir o volume do alarme e pressione o botão **SELECT** para confirmar. "SAVED" (guardado) será exibido durante alguns segundos. O indicador de alarme correspondente irá acender.
   ♫ : Toca com o rádio DAB, FM
   🔔 : Toca com o Alarme

Observação:
- O mesmo procedimento se aplica para Alarme 2 com o botão 🔔2 .
- Quando a fonte sonora for FM ou DAB, selecione a estação desejada no modo FM ou DAB e desligue o rádio antes da hora do alarme. Caso contrário, a fonte sonora do alarme mudará para alarme automaticamente se estiver a ouvir rádio quando chegar a hora do alarme. Para sintonizar a estação, consulte "ESCUTANDO RÁDIOS DAB/DAB+" e "ESCUTANDO RÁDIO FM".

Interrompendo o alarme
1 - Repetição do Alarme
Prima o botão **SNOOZE** para parar temporariamente o alarme. Este soará de novo ao fim de alguns minutos. (default: 9 minutos). O indicador de soneca piscará durante o tempo de soneca.

2 - Parando o alarme
Pressione 🔔1 / 🔔2 ou ⏻ para desligar o alarme.
Nota:
- Quando "DAILY" estiver definido, o alarme irá tocar novamente no dia seguinte, há mesma hora. O indicador de alarme permanece aceso.
- Quando "WEEKENDS" estiver definido, o alarme irá tocar novamente no sábado ou no domingo seguinte, há mesma hora. O indicador de alarme permanece aceso.
- Quando "WEEKDAYS" estiver definido, o alarme irá tocar novamente no próximo dia da semana (segunda a sexta-feira), há mesma hora. O indicador de alarme permanece aceso.
- Quando "ONCE" estiver definido, o alarme não irá tocar novamente. O indicador de alarme irá acender.

3 - Cancelando um Alarme
Pressione o botão 🔔1 e <ALARM ON> será exibido, gire o botão **SELECT** para selecionar <OFF> e pressione o botão **SELECT** para confirmar para cancelar o alarme 1 permanentemente. O indicador do alarme 1 (🔔 ou ♫) se apagará.
Nota: O mesmo procedimento se aplica para Alarme 2 com o botão 🔔2 .

FUNÇÃO DE ADORMECER

Quando a unidade estiver ON (ligada), prima e segure o botão ⊣ para entrar no modo de suspensão e prima repetidamente o botão ⊣ para selecionar 5-10-15-30-60-90-120 minutos de reprodução. O indicador SLEEP se acenderá. O aparelho irá desligar automaticamente depois de um horário específico. Para cancelar a função de suspensão, prima e segure o botão ⊣ para entrar no modo de suspensão e prima repetidamente o botão ⊣ até aparecer<OFF>. O indicador de suspensão acende.

AJUSTE DA LUMINOSIDADE DO VISOR

Pressione repetidamente o botão ☼ para selecionar a intensidade do brilho da tela: alto, baixo ou desligado.

PROJEÇÃO DE HORA

1. Ligue ou desligue o projetor da hora através do botão **PROJECTION**.
2. Gire a hora projetada em 180º através do botão **ROTATE**.
3. Rode o projetor para ajustar a posição da hora projetada.

UTILIZAÇÃO DA ENTRADA AUXILIAR

1. Conecte a origem auxiliar (por exemplo um tocador mp3) ao conector **AUX IN** no lado direito do aparelho (fio não acompanha).
2. Pressione o botão **SOURCE** para seleccionar o modo AUX. O indicador AUX acende.
3. Arranque a reprodução na sua fonte auxiliar
4. Ajuste o volume sonoro para o nível pretendido.
5. Para parar a reprodução, desligue a fonte áudio externa com ligação à tomada **AUX IN**.

Observação: Para poupar energia, quando a reprodução tiver chegado ao fim ou nada está a ser reproduzido a unidade irá mudar automaticamente para o modo de espera após 15 minutos.

REVER MAIS INFORMAÇÕES (MODO FM / DAB)

Pressione repetidamente o botão **INFO** para rever algumas configurações da unidade (por exemplo, hora, data) ou informações disponíveis (por exemplo, texto de rádio, nome) para a estação que está a ouvir.

MENU DE CONFIGURAÇÕES

1. Quando a unidade estiver ligada, pressione e segure o botão **MENU** para entrar no menu de configuração.
2. Gire o botão **SELECT** para selecionar uma opção e/ou ajuste as configurações e pressione o botão **SELECT** para confirmar.

Modo DAB: FULL SCAN/ MANUAL/ PRUNE/ SYSTEM
Modo FM: SCAN SET/ SYSTEM
Modo AUX IN: SYSTEM

Menu de configurações DAB
*** FULL SCAN (Sintonia Completa)**
Esta função permite que você execute uma sintonização completa.

*** MANUAL (Sintonia Manual)**
Essa função poderá ser utilizada para assistir o posicionamento da antena ou do aparelho para obter uma melhor recepção de uma determinada estação ou frequência.

*** PRUNE (Remover)**
Esta função pode remover todas as estações inválidas. Gire o botão **SELECT** para selecionar "YES" (Sim) e prima o botão **SELECT** para confirmar a remoção de todas as estações inválidas.

*** SYSTEM (Sistema)**
Para selecionar as opções de configurações do sistema: TIME, RESET, SW VER.

**** TIME (Hora)**
Você pode ajustar a configuração da hora e data. Consulte "AJUSTANDO A HORA E A DATA".

**** RESET (Configurações de Fábrica)**
Para limpar todas as configurações definidas pelos usuários.

**** SW VER (versão do sofware)**
Para exibir a versão atual do software do sistema.

Menu de Configurações FM
*** SCAN SET (Configurações de Sintonia)**
ALL (Todas as estações): A busca automática listará todas as estações disponíveis.
STRONG (Apenas estações potentens): A busca automática listará apenas estações com sinal potente.

*** SYSTEM (Sistema)**
Consulte o modo de configurações de sistema de DAB.

Menu de Configurações AUX
*** SYSTEM (Sistema)**
Consulte o modo de configurações de sistema de DAB.

ESPECIFICAÇÕES

ALIMENTAÇÃO:
Adaptador de corrente:
Entrada: 100-240V ∿ 50/60Hz 0,3A
Saída: DC 5.0V ⎓ 1.0A 5.0W
Fonte reserva do relógio: 2x AAA/R03 1,5V (não incluso)

Rádio:
FM: 87.5-108MHz DAB/DAB+: 174.928-239.2 MHz

O desenho e as especificações estão sujeitas a mudanças sem aviso prévio.

A NEW ONE S.A.S aqui declara que este produto « MUSE M-189 CDB» cumpre os requisitos essenciais e outras disposições relevantes da Norma 2014/53/EU. A declaração de conformidade pode ser consultada em www.muse-europe.com

INSTRUÇÕES DE SEGURANÇA IMPORTANTES

CAUTION RISK OF ELECTRIC SHOCK DO NOT OPEN
ATENÇÃO: Para reduzir o risco de choque eléctrico, não desmonte o aparelho. O aparelho não contém qualquer peça passível de ser reparada pelo utilizador. Confie todas as operações de manutenção a um técnico qualificado.

O símbolo do relâmpago com uma seta e situado no interior de um triângulo destina-se a alertar o utilizador para a presença de uma "tensão perigosa" no aparelho.

O ponto de exclamação no interior de um triângulo destina-se a alertar o utilizador para a presença de instruções importantes no manual que acompanha o aparelho.

O símbolo de cuidado é encontrado na parte de trás do dispositivo.

ADVERTÊNCIA: PARA PREVENIR O RISCO DE INCÊNDIO OU DE CHOQUE ELÉCTRICO, NÃO EXPONHA ESTE APARELHO A CHUVA OU HUMIDADE.

ATENÇÃO
- Utilize este aparelho num clima temperado.
- A placa de características situa-se na parte de baixo do aparelho.
- Certifique-se de que respeita uma distância mínima de 5 cm à volta do aparelho de modo a permitir uma ventilação suficiente.
- Certifique-se de que garante uma ventilação correcta do aparelho e que não tapa os orifícios de ventilação com objectos como jornais, toalhas, cortinas, etc.
- Não coloque qualquer fonte de calor, como uma vela acesa, sobre ou na proximidade do aparelho.
- Não exponha o aparelho a salpicos ou a humidade.
- Não coloque objectos que contenham líquido, como uma jarra, sobre ou na proximidade do aparelho.
- Não deite as pilhas no fogo! Certifique-se de que respeita o ambiente quando eliminar pilhas gastas.
- Não exponha as pilhas a calor excessivo, como raios do sol, fogo ou outras fontes de calor semelhantes.
- O adaptador de corrente permite desligar o aparelho. Deve ser mantido facilmente acessível durante a utilização. Para cortar completamente a alimentação do aparelho, desligue efectivamente o adaptador da tomada de corrente.
- Sob o efeito de fenómenos electrostáticos e/ou eléctricos transitórios, o produto pode apresentar anomalias e pode acabar por ser necessário proceder-se a uma reinicialização.
- A função normal do produto pode ser interrompida por fortes interferências eletromagnéticas. Nesse caso, basta reiniciar o produto para retomar a operação normal seguindo o manual de instruções. Caso a função não possa ser retomada, utilize o produto noutro local.

Caso pretenda descartar-se deste aparelho, proceda à sua reciclagem num centro de recolha para electrodomésticos. Procure obter informações sobre o centro de reciclagem mais próximo. Informe-se junto das autoridades locais ou do seu revendedor local para a obtenção de pormenores adicionais (Directiva sobre os Resíduos dos Equipamentos Eléctricos e Electrónicos).

NEW ONE S.A.S
10, Rue de la Mission, 25480 Ecole Valentin, France

CE

DE PROJEKTIONSUHR MIT RADIO DAB+/UKW

BESCHREIBUNG DES GERÄTES

1. Uhrzeit-Projektor
2. LCD Anzeige
3. Lautstärkeregler
4. **SELECT**: Senderauswahl, Einstellung hoch/ runter; Auswahl/ Einstellung bestätigen
5. **PRESET**: Gespeicherte Radiosende
6. Taste **P1**: Auf den voreingestellten Sender von Kanal 1 zugreifen
7. Taste **P2**: Auf den voreingestellten Sender von Kanal 2 zugreifen
8. **ROTATE**: Drehen der projizierten Uhrzeit
9. Taste **INFO/MENU**: Informationen des Dienstes anzeigen; Hauptmenü öffnen
10. ⏻ **/ SOURCE**: Gerät ein-/ausschalten; Funktionsmodus auswählen: DAB,UKW oder AUX
11. **SCAN**: Automatische Sendersuche; Automatische Vorauswahl
12. 🔔1 alarm 1
13. 🔔2 alarm 2
14. **PROJECTION**: Projektor ein / aus
15. ☼ Helligkeit der Displaybeleuchtung
    SNOOZE Zeitintervall für die Alarmwiederholung
    ⊣ Mit Musik vom Radio einschlafen
16. **AUX IN**- Eingang
17. DC-Buchse
18. Antennendraht
19. Batteriefach
20. Lautsprecher

STROMVERSORGUNG

GEBRAUCH DES NETZSTROMADAPTERS
Der mitgelieferte Netzstromadapter ist geeignet für eine AC 100-240V ∿ 50/60 Hz Stromversorgung und darf nur an einer Steckdose mit diesen Parametern angeschlossen werden.

Achtung:
- Der mitgelieferte Netzstromadapter darf nur mit diesem Gerät verwendet werden. Verwenden Sie ihn nicht mit anderen Geräten.
- Schalten Sie das Gerät aus, bevor Sie den Netzstromadapter vom Gerät trennen, um Schäden am Gerät zu vermeiden.
- Wird das Gerät längere Zeit nicht verwendet, sollte der Netzstromadapter von der Stromsteckdose abgesteckt werden.
- Stellen Sie das Gerät in der Nähe der Stromsteckdose auf und sorgen Sie dafür, dass die Stromsteckdose leicht zugänglich ist. Sollte die Stromsteckdose eine Störung aufweisen, müssen Sie das Gerät sofort abstecken.
- Der Netzstromadapter erlaubt das Abstecken des Gerätes. Er muss während des Gebrauchs leicht zugänglich sein. Um die Stromversorgung des Geräts komplett zu unterbrechen, muss der Netzstromadapter von der Stromsteckdose abgesteckt werden.
- Verwenden Sie auf keinen Fall einen beschädigten Netzstromadapter. Verlegen Sie das Netzkabel so, dass es weder eingeklemmt noch gequetscht wird. Ein beschädigtes Netzkabel muss bei einer Reparaturstelle repariert werden.

SPEICHERSYSTEM
Speicherfunktion für die Uhrzeit: 2xAAA/R03 1,5V (nicht enthalten)
Wir empfehlen den Gebrauch alkalischer Batterien. Damit das Gerät optimal funktioniert, sollten Sie diese Batterien alle 6 Monate ersetzen.

Legen Sie die Batterien in das Batteriefach ein. Verwenden Sie nur Batterien, die den Vorgaben des Herstellers entsprechen. Bitte beachten Sie die Polarität beim Einlegen der Batterien (siehe Batteriefach). Die Nicht-Beachtung der Polarität kann das Gerät beschädigen. Um Auslaufen zu vermeiden, entfernen Sie die Batterien, wenn die Einheit über eine längere Zeit nicht gebraucht werden soll. Mischen Sie die Batterietypen nicht oder legen alte Batterien mit neuen zusammen.
ACHTUNG: Wenn die Batterien nicht richtig eingelegt sind, besteht Explosionsgefahr. Verwenden Sie nur gleiche oder gleichwertige Batterietypen.

Um die Lebensdauer der Batterie zu schonen, schaltet sich die Anzeige dennoch automatisch aus. Dennoch kann es nötig sein, die Uhrzeit nach einem Stromausfall noch einmal genau einzustellen.

GERÄT EIN-/AUSSCHALTEN

Drücken Sie im Standby-Modus einmal die Taste ⏻ , um das Gerät einzuschalten. Halten Sie die Taste ⏻ lang gedrückt, um das Gerät auszuschalten.

QUELLE AUSWÄHLEN

Drücken Sie, wenn das Gerät eingeschaltet ist, wiederholt die Taste **SOURCE** zur Auswahl von DAB, UKW oder AUX.

LAUTSTÄRKE EINSTELLEN

Zum Erhöhen oder Verringern der Lautstärke drehen Sie den **VOLUME** Drehknopf.

EINSTELLEN DER UHRZEIT UND DES DATUMS

Das erste Mal, wenn Sie das DAB/ DAB+-Radio einschalten, werden das Datum und die Uhrzeit des Geräts automatisch mit den Einstellungen der übertragenden DAB-Sendeanstalt synchronisiert (24-Stundenformat). Dies geschieht im Einklang mit der Sommerzeit oder Winterzeit, d.h., Sie müssen das Datum und die Uhrzeit nicht manuell einstellen.

Falls Sie Datum und Uhrzeit manuell einstellen möchten, gehen Sie bitte wie folgt vor:
1. Halten Sie die **MENU**-Taste gedrückt, um das Hauptmenü zu öffnen.
2. Drehen Sie den **SELECT**-Regler zur Auswahl von <SYSTEM> und drücken Sie dann zum Bestätigen auf den **SELECT**-Regler. <TIME> (Zeit) erscheint im Display; bestätigen Sie mit der **SELECT**-Taste. Im Display erscheint dann die Anzeige <SET TIME/DATE>(Zeit/Datum einstellen); drücken Sie erneut die **SELECT**-Taste zum Bestätigen.
3. Die Stundenanzeige blinkt. Verwenden Sie den **SELECT** -Regler, um die Stunden einzustellen. Bestätigen Sie mit **SELECT**. Die Minutenanzeige blinkt. Verwenden Sie den **SELECT** -Regler, um die Minuten einzustellen. Bestätigen Sie mit **SELECT**.
4. Verwenden Sie den **SELECT**-Regler zum Einstellen des Datums (drehen Sie den Regler **SELECT** zum Ändern der Werte und drücken Sie **SELECT** zum Bestätigen.)

Wenn Sie das Datum bestätigen, erscheint im Display <SAVED> (Gespeichert) und das Display kehrt zur Einstellung <SET TIME/DATE>(Zeit/Datum einstellen) zurück. Sie können mit dem **SELECT**-Regler folgende Einstellungen vornehmen:

- SET 12/24 HOUR (12/24-STUNDENFORMAT)
Drehen Sie den Regler **SELECT** zur Auswahl von <SET 12/24 HOUR> und drücken Sie **SELECT** zum Bestätigen. Wählen Sie dann mit dem Regler **SELECT** die Option <24 H> oder <12 H> und drücken Sie **SELECT** zum Bestätigen.

- SET DATE FORMAT (DATUMSFORMAT)
Drehen Sie den Regler **SELECT** zur Auswahl von <SET DATE FORMAT> und drücken Sie **SELECT** zum Bestätigen. Wählen Sie dann mit dem Regler **SELECT** die Option <DD-MM-YYYY> oder <MM-DD-YYYY> und drücken Sie **SELECT** zum Bestätigen.

- AUTO UPDATE (Automatische Aktualisierung)
1. Drehen Sie den Regler **SELECT** zur Auswahl von <AUTO UPDATE> und drücken Sie **SELECT** zum Bestätigen.
2. Drehen Sie den **SELECT**-Regler zur Auswahl einer Option und drücken Sie dann **SELECT** zum Bestätigen.
   - UPDATE FROM ANY (Update alle): Uhrzeit wird entweder über UKW oder DAB/DAB+ aktualisiert.
   - UPDATE FROM DAB (Update von DAB): Uhrzeit wird über DAB/DAB+ aktualisiert.
   - UPDATE FROM FM(Update von FM): Uhrzeit wird über UKW aktualisiert.
   - NO UPDATE (Keine Aktualisierung): Die über die Systemeinstellung eingestellte Uhrzeit wird angezeigt.

Hinweis: Wenn Sie die Einstellungen im Menü vornehmen, drücken Sie die Taste **MENU**, um zum vorherigen Schritt zurückzukehren.

DAB/DAB+ RADIOSENDER ANHÖREN

Wenn das Gerät EINGESCHALTET ist, drücken Sie die Taste **SOURCE** am Gerät wiederholt um den Bluetooth-Modus auszuwählen.
Wenn Sie das Radio zum ersten Mal verwenden oder wenn die Senderliste leer ist, führt das Radio automatisch einen vollständigen Scan durch, um festzustellen, welche Sender verfügbar sind. Außerdem werden der Fortschritt der Sendersuche und die Anzahl der bereits gefundenen Sender angezeigt.
Nach Abschluss der Suche schaltet das Radio den ersten verfügbaren Sender ein und startet die Übertragung. Die Sender werden in numerischer Reihenfolge und dann nach Multiplex aufgelistet.

Falls der DAB-Empfang bei automatischer DAB-Sendersuche schlecht ist, versuchen Sie es mit manueller Abstimmung. Lesen Sie bitte den Abschnitt "DAB Einstellungsmenü/ MANUAL (Manuell einstellen)".

Möglicherweise müssen Sie auch einen Scan manuell starten, um die Liste der Stationen aus einem der folgenden Gründe zu aktualisieren:
- Von Zeit zu Zeit werden neue Stationen verfügbar.
- Stationen schließen oder können nicht mehr empfangen werden (In der Senderliste werden ungültige Stationen mit einem Fragezeichen vor ihrem Namen gekennzeichnet).
- Wenn der Empfang für den ursprünglichen Scan nicht gut war, kann dies zu einer leeren oder unvollständigen Liste der verfügbaren Sender führen.
- Wenn Sie einen schlechten Empfang einiger Sender haben, der dazu führt, dass das Audio unterbrochen wird, können Sie nur Sender mit guter Signalstärke auflisten.

Halten Sie die Taste **SCAN** gedrückt, um eine vollständige Sendersuche durchzuführen.
Alternativ dazu halten Sie die Taste **MENU** gedrückt, um das Einstellungsmenü zu öffnen, und drehen Sie dann den Regler **SELECT** zur Auswahl von <FULL SCAN> und drücken Sie anschließend die Taste **SELECT**, um die Suche zu starten.

Nach Abschluss des Scans kehrt das Radio zur Wiedergabe des zuvor ausgewählten Senders oder des ersten Senders in der Senderliste zurück. Wählen Sie mit dem Regler **SELECT** den gewünschten Sender aus. Drücken Sie **SELECT** zum Bestätigen.

Hinweis:
- Falls während der DAB/DAB+ Suche keine Sender gefunden werden, erscheint im Display die Anzeige <NO DAB>.
- Um den Senderempfang zu verbessern, wickeln Sie den Antennendraht ab oder führen Sie die Sendersuche an einem anderen Ort erneut durch.
- Während der Suche ist der Ton automatisch ausgeschaltet.

FM RADIOSENDER ANHÖREN

Manuelle Recherche
Wählen Sie im FM Radiomodus mit **SELECT** die manuelle Sendersuche aus.

Automatische Sendersuche
Drücken Sie einmal die Taste **SCAN**. Die automatische Suchfunktion erkennt Sender mit starkem Signal.

Hinweis: Für einen besseren UKW-Empfang, rollen Sie die Kabelantenne aus.

SENDERSPEICHER
Dieses Gerät kann bis zu 10 UKW- und 10 DAB/DAB+ -Sender speichern.

MANUELLE VORAUSWAHL
1. Betätigen Sie die **SOURCE** -Taste wiederholt, um das UKW- oder DAB- Band zu wählen.
2. Wählen Sie die manuelle oder automatische Sendersuche.
3. Halten Sie die **PRESET** -Taste gedrückt, um in den Speichermodus zu gelangen.
4. Drehen Sie den **SELECT** -Regler, um einen Kanal zu wählen. Drücken Sie die Taste **SELECT** zum Speichern. <SAVED> wird angezeigt.
5. Wiederholen Sie die Schritte 2 bis 5, um weitere Sender zu speichern.

Hinweis:
1. Wenn Sie einen Sender, der nicht zugewiesen worden ist, wählen, wird "EMPTY" angezeigt. Sofern der Sender bereits gespeichert ist, werden die UKW-Frequenz oder der DAB-Sendername angezeigt.
2. Dieses Gerät verfügt über 2 schnelle Voreinstellungstasten. Wählen Sie einen Radiosender aus, halten Sie dann **P1/P2** gedrückt, um den Sender im voreingestellten Kanal 1/2 zu speichern.

AUTOMATISCHE VORAUSWAHL (NUR UKW)
Halten Sie die **SCAN**-Taste gedrückt. Das Gerät speichert automatisch die ersten 10 UKW-Sender. Wenn Sie die gespeicherten Sender ändern wollen, gehen Sie wie unten beschrieben vor: Die alten Sender werden durch die neuen ersetzt.

AUFRUFEN GESPEICHERTER SENDER
1. Betätigen Sie die **SOURCE** -Taste, um das UKW- oder DAB Band zu wählen.
2. Drücken Sie einmal die **PRESET**-Taste, um das Menü mit den gespeicherten Sendern aufzurufen. Drehen Sie den **SELECT**-Regler zur Auswahl eines gespeicherten Senders und drücken Sie **SELECT** zum Bestätigen.

Hinweis: Um die Sender im voreingestellten Kanal 1/2 abzurufen, drücken Sie einfach jeweils **P1/P2**.

EINSTELLEN DER WECKZEIT UND DES ALARMMODUS

1. Betätigen Sie die Taste 🔔1 zur Auswahl dieser Option; im Display erscheint der Weckrufstatus <ON> bzw <OFF>. Drehen Sie den Regler **SELECT** zur Auswahl von <ON > und drücken Sie **SELECT** zum Bestätigen.
2. Drehen Sie den Regler **SELECT** zur Auswahl des Alarmmodus: DAB, UKW oder BUZZER. Drücken Sie **SELECT** zum Bestätigen.
3. Drehen Sie den Regler **SELECT** zum Einstellen der Weckrufzeit und drücken Sie die Taste **SELECT** zum Bestätigen.
   Hinweis: Im 12-Stundenformat müssen Sie beim Einstellen der Uhrzeit auf die AM/PM-Anzeige achten.
4. Drehen Sie den Regler **SELECT**, um die Häufigkeit des Alarms einzustellen: <DAILY>, <WEEKENDS>, <WEEKDAYS> oder <ONCE>. Drücken Sie **SELECT** zum Bestätigen Ihrer Auswahl.
   DAILY: Der Alarm ertönt jeden Tag.
   WEEKENDS: Der Alarm ertönt nur am Wochenende (Samstag und Sontag).
   WEEKDAYS: Der Alarm ertönt nur unter der Woche (Montag bis Freitag).
   ONCE: Der Alarm ertönt nur einmal.
5. Drehen Sie den Regler **SELECT** zum Einstellen der Alarmlautstärke und drücken Sie **SELECT** zum Bestätigen. Im Display erscheint nach einigen Sekunden die Anzeige <SAVED> und die entsprechende Alarmanzeige leuchtet auf.
   ♫ : Alarm mit DAB, UKW
   🔔 : Alarm mit Buzzer

CRP-3747D IB MUSE 001 REV0.indd 1
2022/10/20 11:35:43

Hinweis:
- Dasselbe Verfahren gilt für Alarm 2 mit 🔔2 -Taste.
- Falls Sie als Weckrufmodus UKW oder DAB ausgewählt haben, wählen Sie im UKW- bzw. DAB-Modus einen Radiosender aus und schalten Sie das Radio vor Erreichen der Weckrufzeit aus. Anderenfalls ertönt der Buzzer, falls Sie bei Eintritt der Weckrufzeit Radio hören. Zur Senderauswahl, lesen Sie bitte den Abschnitt " DAB/DAB+ RADIOSENDER ANHÖREN" und " UKW RADIOSENDER ANHÖREN".

Stoppen des Weckalarms
1 - Alarmwiederholung
Drücken Sie die Taste **SNOOZE**, um den Alarm kurzfristig zu unterbrechen. Der Alarm schaltet sich nach einigen Minuten wieder ein. Standardeinstellung: 9 Minuten. Die Schlummer-Anzeige blinkt nachdem Sie den Alarm vorübergehend deaktiviert haben.

2 - Alarmstopp
Drücken Sie 🔔1 / 🔔2 oder ⏻ , um den Alarm auszuschalten.
Hinweis:
- Falls Sie „DAILY“ ausgewählt haben, ertönt der Alarm am nächsten Tag erneut zur gleichen Zeit. Die Weckrufanzeige leuchtet.
- Falls Sie „WEEKDAYS“ eingestellt haben, ertönt der Alarm am nächsten Werktag (Montag bis Freitag) erneut zur gleichen Zeit. Die Weckrufanzeige leuchtet.
- Falls Sie „WEEKENDS“ eingestellt haben, ertönt der Alarm am folgenden Samstag bzw. Sonntag erneut zur gleichen Zeit. Die Weckrufanzeige leuchtet.
- Falls Sie „ONCE“ ausgewählt haben, ertönt der Alarm nicht erneut. Die Alarmanzeige erlischt.

3 - Alarm deaktivieren
Drücken Sie die Taste 🔔1 ; im Display erscheint die Anzeige <ALARM ON>. Drehen Sie dann den Regler **SELECT** zur Auswahl von <OFF> und drücken Sie die Taste **SELECT**, um den Alarm 1 permanent zu deaktivieren. Das Symbol für den Alarm 🔔1 oder ♫ verschwindet von der Anzeige.
Hinweis: Dasselbe Verfahren gilt für Alarm 2 mit 🔔2 -Taste.

SLEEP-TIMER
Wenn das Gerät EINGESCHALTET ist, halten Sie die Taste ⊢┤ gedrückt, um den Sleep-Timer-Modus aufzurufen. Drücken Sie dann wiederholt die Taste ⊢┤, um die Wiedergabedauer mit 5-10-15-30-60-90-120 Minuten einzustellen. Das Symbol SLEEP leuchtet auf. Nach Ablauf der programmierten Zeit schaltet sich das Gerät automatisch aus. Um den Sleep-Timer zu deaktivieren, halten Sie die Taste ⊢┤ gedrückt, um den Sleep-Timer-Modus aufzurufen, und drücken Sie dann wiederholt die Taste ⊢┤ , bis die Anzeige <OFF> erscheint. Die Sleep-Timer-Anzeige erlischt.

DIMMER
Betätigen Sie die Tasten ☼ , um die Bildschirmhelligkeit einzustellen: niedrig, mittel und hoch.

UHRZEIT-PROJEKTION
1. Schalten Sie den Projektor mithilfe der **PROJECTION**- Taste ein- bzw. aus.
2. Drehen Sie die projizierte Uhrzeit um 180º mithilfe der **ROTATE**-Taste.
3. Schwenken Sie den Projektor, um die Uhrzeit zu positionieren.

ANSCHLUSS EINER ZUSATZQUELLE
1. Schließen Sie ein externes Gerät (z.B. MP3-Spieler) an die **AUX IN** Buchse rechts am Gerät an (Kabel nicht mitgeliefert).
2. Drücken Sie die **SOURCE** Taste und wählen Sie den AUX Modus. Die AUX-Anzeige leuchtet auf.
3. Beginnen Sie mit dem Playback Ihrer Zusatzquelle.
4. Stellen Sie die Lautstärke auf den gewünschten Pegel ein.
5. Um das Playback zu beenden, nehmen Sie Ihre Zusatzquelle aus der **AUX IN** Buchse heraus.

Hinweis: Das Gerät aktiviert 15 Minuten nach Ende der Wiedergabe bzw. ohne Wiedergabe automatisch den Standby-Modus, um Energie zu sparen.

INFORMATIONEN ANZEIGEN (UKW-/ DAB-MODUS)
Drücken Sie wiederholt die Taste **INFO**, um Geräteeinstellungen oder verfügbare Informationen für den aktuellen Sender anzuzeigen.

SETUP-MENÜ
1. Wenn das Gerät eingeschaltet ist, halten Sie die **MENU**-Taste gedrückt, um das Einstellungsmenü aufzurufen.
2. Drehen Sie den Regler **SELECT** zur Auswahl einer Option und/oder zum Ändern der Einstellungen und drücken Sie dann **SELECT** zum Bestätigen.

DAB-Modus: FULL SCAN/ MANUAL/ PRUNE/ SYSTEM
UKW-Modus: SCAN SET/ SYSTEM
AUX-Eingangsmodus: SYSTEM

DAB Einstellungsmenü
*** FULL SCAN (Vollständiger Suchlauf)**
Mit dieser Funktion können Sie eine vollständige Sendersuche durchführen.

*** MANUAL (Manuell einstellen)**
Verwenden Sie diese Funktion für die Positionierung der Antenne und des Gerätes, um die Empfangsqualität eines bestimmten Senders oder einer Frequenz zu verbessern.

*** PRUNE (Löschen)**
Drehen Sie den **SELECT**-Regler zur Auswahl der Option <YES> und drücken Sie **SELECT**, um alle ungültigen Sender zu löschen.

*** SYSTEM (System)**
Systemeinstellungen konfigurieren: TIME, RESET, SW VER.

**** TIME (Zeit)**
Mit dieser Funktion können Sie die Uhrzeit- und Datumseinstellungen konfigurieren. Lesen Sie bitte den Abschnitt "EINSTELLEN DER UHRZEIT UND DES DATUMS".

**** RESET (Werkseinstellung)**
Alle benutzerdefinierten Einstellungen werden zurückgesetzt.

**** SW VER (Software-Version)**
Wird die aktuelle Software-Version angezeigt.

FM Einstellungsmenü
*** SCAN SET (Sendersuche)**
ALL: Die automatische Suche listet alle verfügbaren Sender auf.
STRONG: Die automatische Suche listet nur Sender mit starkem Signal auf.

*** SYSTEM (System)**
Informieren Sie sich näher im Abschnitt DAB Setup-Modus.

AUX Einstellungsmenü
*** SYSTEM (System)**
Informieren Sie sich näher im Abschnitt DAB Setup-Modus.

TECHNISCHE EIGENSCHAFTEN
NETZSTROMVERSORGUNG:
Netzstromadapter
Eingang: 100-240V ∿ 50/60Hz 0.3A
Ausgang: DC 5.0V ⎓ 1.0A 5.0W ⊖-◐-⊕
Speicherfunktion für die Uhrzeit: 2xAAA/R03 1,5V (nicht enthalten)

RADIO:
FM: 87.5-108MHz DAB/DAB+: 174.928-239.2 MHz

Gestaltung und Ausführung bleiben Änderungen vorbehalten.

NEW ONE S.A.S erklärt hiermit, dass dieser „MUSE M-189 CDB“ den wesentlichen Anforderungen und anderen geltenden Vorgaben der Richtlinie 2014/53/EU entspricht. Die Konformitätserklärung lässt sich unter www.muse-europe.com herunterladen.

WICHTIGE SICHERHEITSANWEISUNGEN
CAUTION RISK OF ELECTRIC SHOCK DO NOT OPEN
ACHTUNG: Um Elektroschockgefahr zu vermeiden, dürfen Sie dieses Gerät nicht demontieren. Das Gerät enthält keine Teile, die der Benutzer selbst reparieren kann. Vertrauen Sie die Instandhaltung des Geräts einem Fachmann an.

Das in einem Pfeil endende Blitzsymbol innerhalb eines Dreiecks weist den Benutzer auf die Gegenwart einer „gefährlichen Spannung“ im Gerät hin.

Das Ausrufezeichen im Inneren eines Dreiecks weist den Benutzer auf wichtige Anweisungen hin, die sich in dem das Gerät begleitenden Handbuch befinden.

Der Sicherheitshinweis befindet sich an der Rückseite des Geräts.

WARNUNG: UM BRAND- UND ELEKTROSCHOCKGEFAHR VORZUBEUGEN, DÜRFEN SIE DIESES GERÄT WEDER REGEN NOCH FEUCHTIGKEIT AUSSETZEN.

ACHTUNG
- Verwenden Sie dieses Gerät in klimatisch gemäßigter Umgebung.
- Das Typenschild befindet sich auf der Unterseite des Geräts.
- Achten Sie auf einen Mindestabstand von 5 cm zu Ihrem Gerät, um eine ausreichende Belüftung zu gewährleisten.
- Stellen Sie eine ausreichende Belüftung des Geräts sicher und behindern Sie die Belüftungsöffnungen nicht mit Gegenständen wie z. B. Zeitungen, Tischdecken, Vorhängen, usw.
- Stellen Sie keine Wärmequelle wie eine angezündete Kerze auf oder in der Nähe des Geräts ab.
- Setzen Sie das Gerät niemals Wasserspritzern oder Feuchtigkeit aus.
- Stellen Sie kein mit Wasser gefülltes Gefäß, wie z. B. Vasen, in der Nähe des Geräts ab.
- Werfen Sie Batterien nicht ins Feuer! Entsorgen Sie leere Batterien umweltgerecht.
- Batterien dürfen keiner übermäßigen Hitze ausgesetzt werden (wie zum Beispiel praller Sonne, Feuer oder anderen ähnlichen Hitzequellen).
- Verwenden Sie auf keinen Fall einen beschädigten Netzstromadapter. Verlegen Sie das Netzkabel so, dass es weder eingeklemmt noch gequetscht wird. Ein beschädigtes Netzkabel muss bei einer Reparaturstelle repariert werden.
- Unter der Einwirkung von elektrostatischen und/oder elektrischen Phänomen kann das Produkt Fehlfunktionen aufweisen. Ein Zurücksetzen auf die Werkseinstellungen kann sich als notwendig erweisen.
- Der ordnungsgemäße Betrieb des Geräts kann durch starke elektromagnetische Störungen beeinträchtigt werden. Setzen Sie das Gerät in solch einem Fall gemäß den Angaben in der Bedienungsanleitung zurück, um den normalen Betrieb wieder herzustellen. Falls der ordnungsgemäße Betrieb nicht fortgesetzt werden kann, versuchen Sie das Gerät an einem anderen Ort zu verwenden.

Wenn Sie dieses Gerät entsorgen möchten, denken Sie daran, es bei einer Sammelstelle für elektrische Haushaltsgeräte zu entsorgen. Erkundigen Sie sich nach Ihrer nächstgelegenen Wertstoffsammelstelle. Für detaillierte Informationen wenden Sie sich an die örtlichen Behörden oder an Ihren Händler. (Richtlinie über elektrische und elektronische Abfallgeräte).

NEW ONE S.A.S
10, Rue de la Mission, 25480 Ecole Valentin, France

CE

ES RADIORRELOJ DAB+/FM CON PROYECTOR

DESCRIPCIÓN DEL APARATO
1. Proyector de tiempo
2. Pantalla LCD
3. Control de volumen
4. **SELECT**: Sintonización, Ajuste arriba/ abajo; Confirmar la selección/ ajustes
5. **PRESET**: Emisoras presintonizada
6. Botón **P1**: Para acceder a la emisora de la presintonía del canal 1
7. Botón **P2**: Para acceder a la emisora de la presintonía del canal 2
8. **ROTATE** (GIRAR): Para girar el tiempo proyectado
9. Botón **INFO/MENU**: Para revisar la información del servicio; Para acceder al menú principal
10. ⏻ **/ SOURCE**: Espera/ Quelle; Para seleccionar el modo de función: DAB, FM o AUX
11. **SCAN**: Auto escáner; Presintonización automática
12. 🔔1 : Alarma 1
13. 🔔2 : Alarma 2
14. **PROJECTION** (PROYECCIÓN): Activar o desactivar el proyector
15. ☼ : Iluminación atenuada en pantalla
SNOOZE: Intervalo de repetición de la alarma
⊢┤ : Para dormirse con la radio
16. Entrada AUX (auxiliar)
17. Toma DC
18. Antena por cable
19. Compartimento para la pila
20. Altavoz

ALIMENTACIÓN
UTILIZACIÓN DEL ADAPTADOR DE RED
El adaptador de corriente suministrado es adecuado para el uso con una toma de corriente AC de 100-240V ∿ 50/60Hz y deberá enchufarse solo a la red de suministro dentro de estos parámetros.

Atención:
- El adaptador de red que se suministra ha sido diseñado exclusivamente para utilizarse con este aparato. No lo utilice con ningún otro aparato.
- Apague el aparato antes de desenchufarlo al adaptador de red para evitar que se produzcan daños.
- Cuando no vaya a utilizar el aparato durante un período de tiempo prolongado, desenchufe el adaptador de red de la toma de corriente.
- Coloque el aparato cerca de la toma de pared y compruebe que puede accederse a esta última fácilmente. Si se produce un fallo en el funcionamiento del aparato, desconéctelo inmediatamente de la toma de pared.
- El adaptador de red se utiliza para conectar y desconectar el aparato. El acceso al mismo debe permanecer despejado en todo momento. Para cortar por completo la alimentación del aparato, ha de desenchufar el adaptador de red de la toma de pared.
- No utilice nunca el adaptador si está dañado. Coloque el cable de alimentación de forma segura de manera que no pueda ser aplastado o dañado de otro modo. Si el cable está dañado, contacte con un servicio de reparación.

SISTEMA DE CONSERVACIÓN DEL AJUSTE DE LA HORA:
Salvaguarda de la hora: 2x AAA/R03 1,5V (no incluidas)
Para un máximo rendimiento, se recomienda el uso de pilas alcalinas. Estas pilas deberán ser sustituidas cada 6 meses.

Introduzca la pila en el compartimento de la pila. Utilice únicamente pilas que cumplan las recomendaciones del fabricante. Respete la polaridad al colocar las pilas (véase el interior del compartimento de las pilas). Si no lo hace, podría estropear el aparato. Con el fin de evitar cualquier tipo de derrame de líquido, extraiga las baterías cuando no vaya a utilizar el aparato durante un largo periodo de tiempo. No mezcle diferentes tipos de baterías o baterías viejas con nuevas.
ATENCIÓN: Riesgo de explosión si las pilas no se introducen correctamente. Cambie las pilas únicamente por otras del mismo tipo o uno equivalente.

No obstante, después de un corte de corriente, puede que necesite reajustar ligeramente la hora del reloj, ya que puede haberse adelantado o atrasado unos minutos.

ENCENDIDO/APAGADO DE LA UNIDAD
En el modo de espera, pulse el botón ⏻ para encender la unidad. Mantenga pulsado el mismo botón si desea apagar el aparato.

SELECCIÓN DE FUENTE
Cuando la unidad esté encendida, pulse repetidamente el botón **SOURCE** para seleccionar el modo DAB, modo FM o modo de entrada AUXILIAR.

AJUSTE DE VOLUMEN
Para aumentar o disminuir el nivel de sonido, gire el dial **VOLUME** horaria o antihorariamente.

AJUSTE DE FECHA Y HORA
La primera vez que escuche la radio DAB/DAB+, la fecha y la hora de su producto se sincronizarán automáticamente con la emitida por el servicio DAB en modo 24 horas, que se ajusta automáticamente al horario de verano.

Si desea configurar la fecha y la hora manualmente, siga los siguientes pasos:
1. Mantenga presionado el botón de **MENU** (Menú) para acceder al menú principal.
2. Gire el control de **SELECT** (Seleccionar) para desplazarse a <SYSTEM> (Sistema). Presione el control de **SELECT** (Seleccionar) para acceder a esta opción. Se mostrará <TIME> (Hora) en pantalla. Pulse **SELECT** para confirmar. Se mostrará <SET TIME/DATE> (Establecer Hora/Fecha) en pantalla, después, pulse **SELECT** para confirmar.
3. Los dígitos de la hora parpadearán. Gire **SELECT** para configurar la hora. Pulse **SELECT** para confirmar. Entonces los dígitos de los minutos parpadearán. Gire **SELECT** para configurar los minutos. Pulse **SELECT** para confirmar.
4. Utilice la manecilla **SELECT** para configurar la hora (gire la manecilla **SELECT** para ajustar la configuración, pulse la manecilla **SELECT** para confirmar).

Una vez confirme la fecha, se mostrará “SAVED (Guardada)” y la pantalla volverá a la opción <SET TIME/DATE>. Ahora puede usar el control de **SELECT** (Seleccionar) para configurar lo siguiente:

- SET 12/24 HOUR (Selección del formato de 12/24 horas)
Gire la manecilla **SELECT** para seleccionar <SET 12/24 HOUR> y pulse **SELECT** para confirmar. Gire la manecilla **SELECT** para seleccionar "24 H" o "12 H"; después, pulse **SELECT** para confirmar.

- SET DATE FORMAT (Selección del formato de fecha)
Gire la manecilla **SELECT** para seleccionar <SET DATE FROMAT> y pulse **SELECT** para confirmar.Gire la manecilla **SELECT** para seleccionar "DD-MM-YYYY" o "MM-DD-YYYY"; después, pulse **SELECT** para confirmar.

- AUTO UPDATE (Actualización automática)
1. Gire la manecilla **SELECT** para seleccionar <AUTO UPDATE> y pulse **SELECT** para confirmar.
2. Gire el botón **SELECT** para seleccionar una opción y pulse **SELECT** para confirmar.
   - UPDATE FROM ANY (Actualización de cualquiera de las opciones): Actualización de FM o DAB/DAB+.
   - UPDATE FROM DAB (Actualización de DAB): Actualización de la hora de DAB/DAB+.
   - UPDATE FROM FM (Actualización de FM): Actualización de la hora de FM.
   - NO UPDATE (Sin actualización): Muestra la hora de los ajustes del sistema.

Nota: Cuando realice ajustes en el menú, pulse el botón **MENU** para regresar al paso anterior.

PARA ESCUCHAR LA RADIO DAB/DAB+
Cuando la unidad esté encendida, pulse el botón **SOURCE** repetidamente para seleccionar el modo DAB.
La radio realizará automáticamente una búsqueda completa para encontrar todas las emisoras disponibles la primera vez que utilice la radio o cuando la lista de emisoras esté vacía. Se mostrará el progreso de la búsqueda y el número de emisoras encontradas.
Cuando la búsqueda termine, la radio seleccionará la primera emisora disponible y comenzará con la retransmisión. Las emisoras se listaran por orden numérico y según su multiplex por defecto.

Si la recepción de DAB con la sintonización automática DAB es débil, prueba a realizar una sintonización manual. Consulte “Menú de ajustes DAB/MANUAL (Sintonización manual)”.

También podría necesitar iniciar una búsqueda manual para actualizar la lista de emisoras por alguno de los siguientes motivos:
- De vez en cuando podrían existir nuevas emisoras disponibles.
- Es posible que haya emisoras que cesen su emisión o de las que ya no se reciba señal (en la lista de emisoras, las emisoras no válidas se indican mostrando un signo de interrogación delante de sus nombres).
- La lista de emisoras disponibles podría quedarse vacía o incompleta si la recepción no fuera buena durante la búsqueda inicial.
- En el caso de experimentar una mala recepción en algunas emisoras que causara interrupciones en la emisión, podría convenirle memorizar únicamente aquellas de las que reciba una señal fuerte.

Para realizar una búsqueda completa, pulse y mantenga **SCAN**.
O mantenga pulsado el botón **MENU** para acceder al menú de configuración, gire **SELECT** para seleccionar <FULL SCAN> y púlselo para comenzar una búsqueda.

Cuando se complete la búsqueda, la radio volverá a reproducir la emisora seleccionada anteriormente o la primera de la lista de emisoras. Gire la manecilla **SELECT** para seleccionar la emisora deseada y pulse el botón **SELECT** para confirmar.

Nota:
- Si no se hubiera ninguna retransmisión con la búsqueda DAB/DAB+, “NO DAB” aparecerá en el display.
- Para una mejor recepción, extienda la antena por cable o realice de nuevo una búsqueda completa en otra ubicación.
- Durante la operación de búsqueda, el nivel de sonido quedará interrumpido automáticamente.

PARA ESCUCHAR LA RADIO FM
Sintonización manual
En el modo de radio FM, gire el botón **SELECT** para la sintonización manual.

Búsqueda automática
Pulse **SCAN** una vez. La búsqueda automática localizará emisoras con señales intensas.

Nota: Extienda la antena alámbrica hasta obtener la mejor recepción posible.

PRESINTONÍAS
Esta unidad podrá memorizar hasta 10 emisoras FM y 10 DAB/DAB+.

PREAJUSTE MANUAL
1. Pulse repetidamente el botón **SOURCE** para seleccionar la banda FM o DAB.
2. Seleccione la búsqueda automática o manual de una emisora de radio.
3. Mantenga pulsado el botón **PRESET** para entrar en el modo de memorización de emisoras.
4. Utilice el dial de **SELECT** para seleccionar un canal. Pulse el botón **SELECT** para guardarla. “SAVED” se mostrará en el display.
5. Repite los pasos 2-5 para memorizar otras emisoras.

Nota:
1. Si elige una emisora que no ha sido asignada, “EMPTY” se mostrará en el display. Si la emisora ha sido asignada antes, se mostrará la frecuencia FM o el nombre DAB de la emisora.
2. Esta unidad dispone de 2 botones rápidos de memoria. Seleccione una emisora de radio, mantenga pulsado **P1/P2** para guardar la emisora en los espacios de memoria 1/2, según corresponda.

PRESINTONIZACIÓN AUTOMÁTICA (SOLO FM)
Pulse y mantenga **SCAN**. La unidad guardará automáticamente las primeras 10 emisoras FM. Cuando guarde en un espacio en memoria ya ocupado, la emisora anterior se eliminará automáticamente y será reemplazada por la nueva.

PARA ESCUCHAR EMISORAS DE RADIO PRESINTONIZADAS
1. Pulse el botón **SOURCE** para seleccionar la banda FM o DAB.
2. Pulse **PRESET** una vez para acceder al modo de recuperación de memoria. Entonces utilice el dial **SELECT** para seleccionar la emisora deseada y pulse **SELECT** para confirmar.
Nota: Para reproducir memorias en los espacios 1/2, simplemente pulse **P1/P2** según corresponda.

PROGRAMACIÓN DE LA ALARMA Y AJUSTE DEL MODO ALARMA
1. Pulse el botón 🔔1 , se mostrará el estado de la alarma "ON" o "OFF". Gire la manecilla **SELECT** para seleccionar <ON> y pulse **SELECT** para confirmar.
2. Gire **SELECT** para seleccionar la fuente para despertarse: DAB, FM o BUZZER. Pulse **SELECT** para confirmar.
3. Gire **SELECT** para establecer la hora para despertarse, pulse **SELECT** para confirmar.
Nota: En el formato de reloj de 12 horas, asegúrese de tener en cuenta el indicador AM/PM para un ajuste correcto.
4. Gire **SELECT** para seleccionar las opciones de repetición de alarma deseadas: "DAILY", "WEEKENDS" , "WEEKDAYS" y "ONCE". Pulse **SELECT** para confirmar.
DAILY: La alarma sonará a diario.
WEEKENDS: La alarma solo sonará los fines de semana (sábado y domingo).
WEEKDAYS: La alarma solo sonará en días de entresemana (de lunes a viernes).
ONCE: La alarma solo sonará una vez.
5. Gire **SELECT** para configurar el volumen de la alarma y pulse **SELECT** para confirmar. Se mostrará el mensaje "SAVED" en la pantalla durante unos segundos. El correspondiente indicador de alarma se encenderá.
♫ : Despertarse con DAB, FM
🔔1 : Despertarse con zumbido

Nota:
- El mismo procedimiento se aplica para la Alarma 2 con el botón de 🔔2 .
- Cuando la fuente para despertarse sea FM o DAB, seleccione la emisora deseada en el modo FM o DAB; a continuación, apague la radio antes de alcanzar la hora de la alarma. De lo contrario, la fuente de la alarma cambiará automáticamente a zumbido en el caso de estar escuchando la radio cuando se alcance la hora de la alarma. Para la selección de la emisora, por favor, consulte “PARA ESCUCHAR LA RADIO DAB/DAB+” y “PARA ESCUCHAR LA RADIO FM”.

Apagado de la alarma
1 - Repetición de la alarma
Pulse el botón **SNOOZE** para detener momentáneamente la alarma. Esta volverá a sonar transcurridos unos minutos. (por defecto: 9 minutos). El indicador de reposo destella durante el tiempo de reposo.

2 - Detención de la alarma
Pulse 🔔1 / 🔔2 o ⏻ para detener la alarma.
Nota:
- Cuando se haya configurado "DAILY", la alarma sonará de nuevo al día siguiente a la misma hora. El indicador de la alarmá permanecerá.
- Cuando se haya configurado "WEEKENDS", la alarma sonará de nuevo el próximo sábado o domingo a la misma hora. El indicador de la alarmá permanecerá.
- Cuando se haya configurado "WEEKDAYS", la alarma sonará de nuevo el próximo día de entresemana (de lunes a viernes) a la misma hora. El indicador de la alarmá permanecerá.
- Cuando se haya configurado "ONCE", la alarma no sonará de nuevo. El indicador de la alarma se apagará.

3 - Cancelación de la alarma
Pulse 🔔1 , se mostrará “ALARM ON” en pantalla, gire **SELECT** para seleccionar <OFF> y pulse **SELECT** para confirmar para cancelar la alarma 1 permanentemente. El indicador de alarma 1 (🔔1 o ♫) se apagará.
Nota: El mismo procedimiento se aplica para la Alarma 2 con el botón de 🔔2 .

FUNCIÓN DE APAGADO AUTOMÁTICO (SLEEP)
Cuando la unidad esté encendida, mantenga presionado el botón ⊢┤ para acceder al modo de apagado automático, y presione repetidamente el botón ⊢┤ para seleccionar los minutos de escucha de entre: 5, 10, 15, 30, 60, 90 o 120 minutos. El indicador se encenderá. La unidad se apagará automáticamente a la hora especificada. Para cancelar la función de apagado automático, mantenga presionado el botón ⊢┤ para acceder al modo de apagado automático, y presione repetidamente el botón ⊢┤ hasta que se muestre "OFF" (apagado). El indicador de apagado automático se apagará.

AJUSTE DEL NIVEL DE INTENSIDAD DE LA LUZ DE LA PANTALLA
En el modo en espera, pulse el botón ☼ para seleccionar el brillo de la pantalla: bajo, medio y alto.

PROYECCIÓN DE TIEMPO
1. Encienda o apague el proyector usando el botón **PROJECTION** (PROYECCIÓN).
2. Gire el tiempo proyectado 180º usando el botón **ROTATE** (GIRAR).
3. Gire el proyector a la posición del tiempo proyectado.

CONEXIÓN DE UN DISPOSITIVO EXTERNO
1. Conecte su fuente auxiliar (por ejemplo, un reproductor de MP3) a la toma **AUX IN** de la parte derecha de la unidad (cable no incluido).
2. Pulse la tecla **SOURCE** para seleccionar el modo AUX. El indicador AUX se encenderá.
3. Empiece el playback desde la fuente AUX IN.
4. Ajuste el volumen hasta el nivel deseado.
5. Para parar el playback, desconecte la fuente AUX-IN de la entrada **AUX IN**.

Nota: Con el fin de ahorrar energía, cuando la reproducción llegue al final o no esté reproduciendo, la unidad cambiará automáticamente al modo de espera después de 15 minutos.

REVISAR MÁS INFORMACIÓN (FM/MODO DAB)
Pulse repetidamente el botón **INFO** para revisar algunos ajustes de su unidad (p. ej. hora, fecha) o información disponible (p. ej. texto de la radio, nombre) correspondiente a la emisora que esté escuchando.

MENÚ DE CONFIGURACIÓN
1. Cuando la unidad esté encendida, mantenga pulsado **MENU** para acceder al menú de configuración.
2. Gire **SELECT** para seleccionar una opción y/o ajustar una configuración, después, pulse **SELECT** para confirmar.

Modo DAB: FULL SCAN/ MANUAL/ PRUNE/ SYSTEM
Modo FM: SCAN SET/ SYSTEM
Modo de entrada AUX: SYSTEM

Menú de ajustes DAB
*** FULL SCAN (Búsqueda completa)**
Esta función le permite realizar una búsqueda completa.

*** MANUAL (Sintonización manual)**
Esta función puede utilizarse para facilitar el posicionamiento de la antena o la unidad, con el fin de mejorar la recepción de un canal específico o la frecuencia de recepción.

*** PRUNE**
Esta función puede eliminar todas las emisoras no válidas. Gire **SELECT** para seleccionar "YES", luego presione el botón **SELECT** para confirmar la eliminación de todas las estaciones inválidas.

*** SYSTEM (Sistema)**
Para seleccionar las opciones de ajuste del sistema: TIME, RESET , SW VER.

**** TIME (Hora)**
Puede configurar la hora y la fecha. Consulte “AJUSTE DE FECHA Y HORA”.

**** RESET (Configuración de fábrica)**
Para restablecer los valores por defecto de fábrica.

**** SW VER (Versión de software)**
Para mostrar la versión actual del software.

Menú de ajuste de FM
*** SCAN SET (Búsqueda)**
ALL (Todas las emisoras): La búsqueda automática e detendrá en cualquier emisora disponible.
STRONG (Solo las emisoras con buena señal): La búsqueda automática solo se detendrá cuando encuentre emisoras con una buena señal.

*** SYSTEM (Sistema)**
Por favor, consulte el modo de configuración del sistema DAB.

Menú de ajuste de AUX
*** SYSTEM (Sistema)**
Por favor, consulte el modo de configuración del sistema DAB.

FICHA TÉCNICA
ALIMENTACION:
Adaptador de red:
Entrada: 100-240V ∿ 50/60Hz 0.3A
Salida: CC 5.0V ⎓ 1.0A 5.0W ⊖-◐-⊕
Salvaguarda de la hora: 2x AAA/R03 1,5V (no incluidas)

Radio:
FM: 87.5-108MHz DAB/DAB+: 174.928-239.2MHz

Las especificaciones están sujetas a cambios sin previo aviso.

Por la presente, NEW ONE S.A.S declara que el «MUSE M-189 CDB» cumple con los requerimientos esenciales y otras provisiones aplicables de la Directiva 2014/53/EU. La declaración de conformidad podrá consultarse en www.muse-europe.com

IMPORTANTES INSTRUCCIONES DE SEGURIDAD
CAUTION RISK OF ELECTRIC SHOCK DO NOT OPEN
ATENCIÓN: Para reducir el riesgo de descarga eléctrica, no desmonte el aparato. En el interior de este aparato no existe ninguna pieza que pueda ser reparada por el usuario. Para cualquier operación de mantenimiento y reparación, póngase en contacto con personal técnico cualificado.

El símbolo del rayo con una flecha dentro de un triángulo equilátero advierte al usuario de la presencia de voltaje peligroso en el interior del aparato.

El signo de exclamación dentro de un triángulo equilátero advierte al usuario de la presencia de importantes instrucciones de funcionamiento y mantenimiento en el manual que acompaña al producto.

La marca de precaución se encuentra en la parte posterior del dispositivo.

ADVERTENCIA: PARA PREVENIR EL RIESGO DE INCENDIO O DE DESCARGA ELÉCTRICA, NO EXPONGA ESTE APARATO A LA LLUVIA O A LA HUMEDAD.

ATENCIÓN
- Utilice este aparato en lugares con climas templados.
- La placa de datos técnicos está situada en la parte inferior del aparato.
- Deje libre alrededor del aparato una distancia mínima de 5 cm para garantizar una correcta ventilación del mismo.
- Para asegurar una ventilación correcta del aparato, no cubra los orificios de ventilación con objetos tales como periódicos, manteles, cortinas, etc.
- No coloque ninguna fuente de calor, como por ejemplo una vela encendida, sobre el aparato o cerca de él.
- No exponga el aparato a salpicaduras o a la humedad.
- No coloque objetos que contengan líquido, como un jarrón, encima del aparato.
- No tire las pilas al fuego. Respete el medio ambiente cuando se deshaga de las pilas usadas.
- No exponga las pilas a temperaturas demasiado altas, como las producidas por la exposición directa a los rayos del sol, al fuego o a otras fuentes de calor.
- El adaptador de red se utiliza para conectar y desconectar el aparato. El acceso al mismo debe permanecer despejado en todo momento. Para cortar por completo la alimentación del aparato, ha de desenchufar el adaptador de red de la toma de pared.
- Como resultado de fenómenos eléctricos transitorios y/o electroestáticos, pueden producirse fallos en el funcionamiento del aparato. En estos casos, puede ser necesario desenchufar el aparato de la fuente de alimentación durante unos instantes.
- El funcionamiento normal del producto podría verse alterado por fuertes interferencias electromagnéticas. En caso de ocurrir, simplemente reinicie el producto y continúe utilizándolo con normalidad siguiendo las indicaciones del manual de instrucciones. En el caso de que no volviera a funcionar, utilícelo en una ubicación diferente.

Si desea deshacerse de este aparato, recuerde que ha de depositarlo en un lugar destinado al reciclado de electrodomésticos. Infórmese acerca del centro de reciclaje más cercano. Consulte a las autoridades locales o a su proveedor para obtener más información al respecto. (Directiva de Residuos de Aparatos Eléctricos y Electrónicos)

NEW ONE S.A.S
10, Rue de la Mission, 25480 Ecole Valentin, France

CE

IT RADIOSVEGLIA DAB+/FM CON PROIEZIONE

DESCRIZIONE DELL’APPARECCHIO
1. Proiettore dell’ora
2. Display LCD
3. Controllo Volume Massimo/ Minimo
4. **SELECT**: Sintonizzatore; Impostazioni; Conferma della selezione/ impostazioni
5. **PRESET**: Preselezione delle stazioni
6. Tasto **P1**: Per accedere alla stazione preimpostata del canale 1
7. Tasto **P2**: Per accedere alla stazione preimpostata del canale 2
8. **ROTATE** (RUOTA): Consente di ruotare l’ora proiettata
9. Tasto INFO/MENU: Per consultare le informazioni di servizio; Accesso al menu principale
10. ⏻ **/ SOURCE**: Accensione e spegnimento dell’apparecchio; Selezione dell'origine: DAB, FM o AUX
11. **SCAN**: Ricerca automatica; Preselezione automatica
12. 🔔1 : Sveglia 1
13. 🔔2 : Sveglia 2
14. **PROJECTION** (PROIEZIONE): Proiettore attivo/disattivo
15. ☼ Consente di regolare luminosità dello schermo
SNOOZE Ripetizione dell’allarme
⊢┤ Impostare l'intervallo si sospensione
16. Ingresso ausiliario (**AUX IN**)
17. Connettore CC
18. Antenna a filo
19. Vano batteria
20. Altoparlanti

ALIMENTAZIONE
ADATTATORE DI RETE
L’adattatore CA fornito è adatto per l’utilizzo con prese CA 100-240V ∿ 50/60Hz e deve essere collegato solo a prese che rispettano questi parametri.

Attenzione:
- L’adattatore di rete fornito in dotazione è destinato esclusivamente all’uso con il presente apparecchio. Non utilizzatelo con altri apparecchi.
- Per non danneggiare il lettore, spegnete l’apparecchio prima di scollegare l'adattatore di rete.
- In caso di un prolungato periodo di non utilizzo, scollegate il cavo di alimentazione dalla presa.
- Posizionate l’apparecchio nei pressi della presa a muro e fate in modo che questa resti facilmente accessibile. In caso di malfunzionamento scollegate immediatamente l'apparecchio dalla presa a muro.
- L’adattatore di rete permette di scollegare l’apparecchio. Deve essere facilmente accessibile durante l’uso. Per mettere del tutto l'apparecchio fuori tensione, scollegatelo dall'alimentazione di rete.
- Non utilizzate mai un adattatore di rete danneggiato. Posizionate il cavo di alimentazione in modo sicuro e in modo che non venga calpestato o schiacciato. Se il cavo è danneggiato, rivolgetevi ad un servizio di assistenza.

SISTEMA DI BACKUP
Salvataggio ora: 2xAAA/R03 1,5V (non fornite)
Si raccomanda l’uso di pile alcaline. Per ottenere un funzionamento ottimale, si raccomanda di sostituire le pile ogni 6 mesi.

Inserire le batterie nel relativo vano.Utilizzate soltanto pile che corrispondono alle indicazioni del fabbricante. Rispettate la polarità durante l’inserimento delle pile (vedi illustrazione nel comparto). Non rispettare la polarità può arrecare danni all’apparecchio. Per evitare perdite di acido, rimuovere le batterie se l’unita non viene utilizzata per un periodo prolungato. Non mescolare differenti tipi di batterie, o delle batterie usate e nuove insieme.
ATTENZIONE: Rischio di esplosione se le pile non sono inserite correttamente. Utilizzate solamente pile identiche o equivalenti.

Tuttavia, per preservare la pila, il display si spegne automaticamente. La regolazione precisa dell’ora può essere necessaria dopo un’interruzione di corrente.

ACCENSIONE/SPEGNIMENTO DELL’APPARECCHIO
In modalità di standby, premete il tasto ⏻ per accendere l’unità. Tenere premuto per due secondi il tasto ⏻ per disattivarlo.

SELEZIONE DELLA FONTE
Da apparecchio acceso, premete più volte il tasto **SOURCE** per selezionare una modalità tra DAB, FM e AUX.

REGOLAZIONE DEL VOLUME
Per aumentare o diminuire il volume audio, ruotate la manopola **VOLUME** in senso orario o antiorario.

REGOLAZIONE DELL’ORA E DELLA DATA
Al primo utilizzo della radio DAB/DAB+, l'apparecchio si sincronizza in automatico sull'ora e la data del servizio DAB, nel formato a 24 ore e in linea con l'ora legale, pertanto non è necessario impostare la data e l'ora manualmente.

Per impostare ora e data manualmente, esegui la seguente procedura:
1. Tieni premuto il tasto **MENU** per accedere al menu principale.
2. Ruota la manopola **SELECT** fino a selezionare <SYSTEM> (Sistema), premi la manopola **SELECT** per accedere. “TIME” (Ora) apparirà sullo schermo. Premi la manopola **SELECT** per accedere alle impostazioni. “SET TIME/ DATE” (Imposta ora/data) apparirà sullo schermo. Premi la manopola **SELECT** per accedere alle impostazioni.
3. Le cifre dell'ora iniziano a lampeggiare. Ruota **SELECT** per impostare l'ora. Premete il tasto **SELECT** per confermare. Le cifre dei minuti iniziano a lampeggiare. Ruota **SELECT** per impostare i minuti. Premete il tasto **SELECT** per confermare.
4. Usa la manopola **SELECT** per impostare la data (Ruota la manopola **SELECT** per regolare un’opzione; premi la manopola **SELECT** per confermare).

Una volta confermata la data, sul display viene visualizzata la dicitura “SAVED” (salvata), quindi l’apparecchio torna al menu <SET TIME/DATE>. È ora possibile utilizzare la manopola **SELECT** per impostare quanto segue:

- SET 12/24 HOUR (Impostazione del formato orario 12/24)
Ruota **SELECT** per selezionare <SET 12/24 HOUR> e premi **SELECT** per confermare. Ruota la manopola **SELECT** per selezionare “24 H” o “12 H”, quindi premi **SELECT** per confermare.

- SET DATE FORMAT (Impostazione del formato data)
Ruota **SELECT** per selezionare <SET DATE FORMAT> e premi **SELECT** per confermare.
Ruota **SELECT** per selezionare “DD-MM-YYYY” o “MM-DD-YYYY”, quindi premi **SELECT** per confermare.

- AUTO UPDATE (Aggiornamento automatico)
1. Ruota **SELECT** per selezionare “AUTO UPDATE” e premi **SELECT** per confermare.
2. Ruota la manopola **SELECT** per selezionare un opzione e premi **SELECT** per confermare.
   - UPDATE FROM ANY (Aggiornamento da qualsiasi): Aggiornamento dell’ora in base del ricevitore radio FM o al DAB/DAB+.
   - UPDATE FROM DAB (Aggiornamento da DAB): Aggiornamento dell’ora in base al DAB/DAB+.
   - UPDATE FROM FM (Aggiornamento da FM): Aggiornamento dell’ora in base del ricevitore radio FM.
   - NO UPDATE (Nessun aggiornamento): Consente di visualizzare l’ora in base all’impostazione di sistema.

Nota: Durante l'impostazione, premete il tasto **MENU** per tornare all'interfaccia precedente.

ASCOLTO DELLA RADIO DAB/DAB+
Da apparecchio acceso, per selezionare la modalità DAB premere più volte il tasto **SOURCE** sull'apparecchio.
La prima volta che si usa la radio, o se l’elenco delle stazioni è vuoto, la radio eseguirà una ricerca automatica per rilevare tutte le stazioni disponibili. Verrà mostrato il progresso della ricerca e verrà visualizzato il numero di stazioni rilevate. Al termine della ricerca, l’apparecchio seleziona la prima stazione disponibile e ne avvia la riproduzione. Di default, le stazioni verranno elencate in ordine prima numerico e quindi di multiplex.

Se la ricezione DAB con sintonia automatica è scarsa, provare la sintonia manuale. Consultare le sezioni “Menu di impostazione DAB/MANUAL (Sintonizzazione manuale)”.

Potrebbe inoltre essere necessario eseguire una ricerca manuale per aggiornare l’elenco delle stazioni nei seguenti casi:
- Di tanto in tanto potrebbero essere disponibili nuove stazioni.
- Le stazioni cessano le trasmissioni o non possono più essere ricevute (tali stazioni sono indicate nell’elenco con un punto interrogativo davanti al loro nome).
- Nel caso di scarsa ricezione durante la ricerca originale, l’elenco delle stazioni disponibili potrebbe essere vuoto o incompleto.
- Se la ricezione di alcune stazioni è scarsa e l’audio si interrompe, è possibile elencare solo le stazioni con una segnale potente.

Per eseguire una ricerca completa, tieni premuto **SCAN**.
Oppure tieni premuto il tasto **MENU** per accedere al menu di impostazione, ruota la manopola **SELECT** per selezionare <FULL SCAN> e premi **SELECT** per avviare una ricerca.

Una volta completata la scansione, la radio si sintonizzerà sulla stazione precedentemente selezionata o sulla prima stazione nell’elenco. Ruota la manopola **SELECT** per selezionare la stazione desiderata e premi **SELECT** per confermare.

Nota:
- Se durante la ricerca non viene trovata nessuna stazione, sul display compare la dicitura “NO DAB”.
- Per una ricezione ottimale, estendi l’antenna a filo o ripeti la ricerca completa in altro luogo.
- Durante la ricerca l’audio viene disattivato.

ASCOLTO DELLA RADIO FM
Sintonizzazione manuale
In modalità FM ruotate la manopola **SELECT** per avviare la ricerca manuale delle stazioni.

Ricerca automatica
Premete una volta il tasto **SCAN**. La funzione di ricerca automatica rileverà le stazioni con il segnale più forte.

Nota: Per migliorare la ricezione, stendere l’antenna a filo.

PRESELEZIONI
Questo apparecchio consente di memorizzare fino a 10 stazioni FM e 10 stazioni DAB/DAB+.

PRESELEZIONE MANUALE
1. Premete più volte il tasto **SOURCE** per selezionare la banda FM o la banda DAB.
2. Selezionate una stazione radio manualmente o mediante la ricerca automatica.
3. Tenete premuto il tasto **PRESET** per accedere alla modalità di memorizzazione delle preselezioni.
4. Utilizzate la manopola **SELECT** per selezionare una stazione. Premere **SELECT** per salvare. Sul display viene visualizzata la dicitura “SAVED” (Salvata).
5. Per memorizzare altre stazioni ripetere i passaggi 2-5.

Nota:
1. Se si seleziona una stazione non memorizzata, sul display viene visualizzata la dicitura “EMPTY” (Vuoto). Se la stazione è già stata assegnata, verrà mostrata la frequenza FM o il nome della stazione in DAB.
2. Questo apparecchio dispone di 2 pulsanti per la preselezione rapida. Seleziona una stazione radio, quindi tieni premuto **P1/P2** per memorizzare la stazione rispettivamente nel canale 1, 2.

PRESELEZIONE AUTOMATICA (SOLO IN FM)
Tieni premuto **SCAN**. Questa radio può memorizzare automaticamente 10 stazioni FM. Se desiderate modificare le stazioni memorizzate, procedete come indicato qui sopra. Le vecchie stazioni saranno sostituite dalle nuove.

ASCOLTO DELLE STAZIONI MEMORIZZATE
1. Premere il tasto **SOURCE** per selezionare la banda FM o DAB.
2. Premi una volta **PRESET** per accedere alla modalità di richiamo. Ruotate la manopola **SELECT** per selezionare la stazione desiderata e premi **SELECT** per confermare.
Nota: Per richiamare una stazione dai canali 1, 2, ti basterà premere rispettivamente **P1/P2**.

IMPOSTAZIONE DELLA SVEGLIA E DELLA MODALITÀ DELLA SVEGLIA
1. Premere una volta il tasto 🔔1 , apparirà lo stato della sveglia (“ON” o “OFF”). Ruota la manopola **SELECT** per selezionare <ON> e premi **SELECT** per confermare.
2. Ruota **SELECT** per selezionare il tipo di suoneria: DAB, FM o BUZZER. Premi **SELECT** per confermare.
3. Ruota **SELECT** per impostare l’orario della sveglia, quindi premere **SELECT** per confermare.
Nota: Nel formato a 12 ore, assicurarsi di impostare correttamente l’indicatore AM/PM (mattino/pomeriggio).
4. Ruota **SELECT** per selezionare il tipo di ripetizione desiderato per la sveglia: “DAILY”, “WEEKENDS”, “WEEKDAYS” o “ONCE”. Premi **SELECT** per confermare.
DAILY: La sveglia suonerà ogni giorno.
WEEKENDS: La sveglia suonerà solo nei fine settimana (sabato e domenica).
WEEKDAYS: La sveglia suonerà solo nei giorni feriali (da lunedì a venerdì).
ONCE: La sveglia suonerà una volta sola.
5. Ruota **SELECT** per impostare il volume della svegliae premi **SELECT** per confermare. Sullo schermo apparirà per alcuni secondi il messaggio di conferma “SAVED”. L’icona per la sveglia corrispondente si accenderà sullo schermo.
♫ : Suoneria DAB, FM
🔔1 : Cicalino

Nota:
- La stessa procedura si applica per la sveglia 2, con il tasto 🔔2 .
- Selezionando la suoneria con FM o DAB, scegliere una stazione in modalità FM o DAB, quindi spegnere la radio prima che suoni la sveglia, in caso contrario, cioè se la radio è attiva al suonare della sveglia, la suoneria della sveglia passerà automaticamente a cicalino. Per la selezione della stazione, consultare le sezioni

Arresto della sveglia
1 - Ripetizione della sveglia
Premere il pulsante **SNOOZE** per arrestare momentaneamente l’allarme. Questo suonerà nuovamente dopo alcuni minuti. (Di default: 9 minuti.) L’indicatore della funzione snooze lampeggia durante l’intervallo snooze.

2 - Arresto della sveglia
Per spegnere la suoneria, premi 🔔1 / 🔔2 o ⏻ .
Nota:
- Con la modalità di ripetizione “DAILY”, la sveglia suonerà di nuovo il giorno successivo alla stessa ora. L’indicatore della sveglia resterà acceso.
- Con la modalità di ripetizione “WEEKENDS”, la sveglia suonerà di nuovo il successivo sabato o domenica alla stessa ora. L’indicatore della sveglia resterà acceso.
- Con la modalità di ripetizione “WEEKDAYS”, la sveglia suonerà di nuovo il giorno feriale successivo (dal lunedì al venerdì) all’ora impostata. L’indicatore della sveglia resterà acceso.
- Con la modalità di ripetizione “ONCE”, la sveglia non suonerà più. L'icona della sveglia si spegnerà.

3 - Disattivazione della sveglia
Premi 🔔1 , “ARARM ON” apparirà sullo schermo, quindi ruota **SELECT** per selezionare <OFF> e premi **SELECT** per confermare o annullare definitivamente la sveglia 1. L’indicatore della sveglia 1 (🔔1 e ♫) si spegne.
Nota: La stessa procedura si applica per la sveglia 2, con il tasto 🔔2 .

FUNZIONE “SLEEP”
Con l’apparecchio attivo (ON), tieni premuto il tasto ⊢┤ per accedere alla funzione di spegnimento programmato (“sleep”) e premi più volte lo stesso tasto ⊢┤ per selezionare il periodo tra 5-10-15-30-60-90 o 120 minuti. La spia SLEEP si illuminerà. L’apparecchio si spegnerà automaticamente allo scadere del periodo selezionato. Per annullare la funzione “sleep”, tieni premuto il tasto ⊢┤ per accedere alla funzione e premi più volte il tasto ⊢┤ fino a selezionare “OFF”. L’indicatore della funzione “sleep” si spegnerà.

RIDUZIONE DELLA LUMINOSITÀ
Premere il tasto ☼ per selezionare il livello di luminosità del display: alta, bassa e off.

PROIEZIONE DELL’ORA
1. Accendere o spegnere il proiettore mediante il tasto **PROJECTION** (Proiezione).
2. Ruotare l’ora proiettata di 180° mediante il tasto **ROTATE** (Ruota).
3. Ruotare il proiettore per modificare la posizione dell’ora proiettata.

COLLEGAMENTO SORGENTE AUSILIARIA
1. Collegare la propria sorgente ausiliaria (es. lettore MP3) alla presa **AUX IN** posta sul retro dell’apparecchio (cavo non incluso).
2. Premere il tasto **SOURCE** per selezionare la modalità AUX. L’indicatore AUX si accenderà.
3. Avviare la riproduzione dalla sorgente ausiliaria.
4. Regolare il volume al livello desiderato.
5. Per arrestare la riproduzione scollegare la sorgente ausiliaria dalla presa **AUX IN**.

N.B.: Per risparmiare energia, quando la riproduzione è giunta al termine o non è in corso, l’unità passerà automaticamente alla modalità Standby dopo 15 minuti.

VISUALIZZAZIONE DI ULTERIORI INFORMAZIONI (MODALITÀ FM/ DAB)
Premere più volte il tasto **INFO** per verificare alcune delle impostazioni dell'apparecchio (ad es. ora, data ecc.) oppure per visualizzare le informazioni disponibili per la stazione corrente (ad es. testo radio, nome della radio ecc.).

MENU DI IMPOSTAZIONE
1. Con l’apparecchio attivo, tieni premuto **MENU** per accedere al menu impostazioni.
2. Ruota **SELECT** per selezionare un’opzione e/o regolarne le impostazioni, quindi premi **SELECT** per confermare.

Modalità DAB: FULL SCAN/ MANUAL/PRUNE/ SYSTEM
Modalità FM: SCAN SET / SYSTEM
Modalità AUX: SYSTEM

Menu di impostazione DAB
*** FULL SCAN (Ricerca completa)**
Questa funzione permette di compiere una ricerca completa.

*** MANUAL (Sintonizzazione manuale)**
Questa funzione può essere utilizzata come aiuto durante lo spostamento dell'antenna o dell'apparecchio volto a migliorare la ricezione di un canale o una frequenza specifici.

*** PRUNE (Elimina)**
Questa funzione permette di rimuovere tutte le stazione non valide. Ruota la manopola **SELECT** per selezionare “YES”, quindi premi **SELECT** per confermare l’eliminazione delle stazioni obsolete.

*** SYSTEM (Sistema)**
Consente di accedere alle opzioni di impostazione del sistema: TIME, RESET, SW VER.

**** TIME (Ora)**
È possibile impostare l’ora e la data. Consultare le sezioni “REGOLAZIONE DELL’ORA E DELLA DATA”.

**** RESET (Ripristino valori di default)**
Consente di annullare tutte le impostazioni definite dall’utente.

**** SW VER (Versione del software)**
Consente di visualizzare la versione corrente del software.

Menu di impostazione FM
*** SCAN SET (Impostaz. di ricerca)**
ALL (Tuttle le stazioni): La ricerca automatica localizza qualsiasi stazione disponibile.
STRONG (Solo stazioni con buona ricezi): La ricerca automatica localizza solo stazioni con segnale forte.

*** SYSTEM (Sistema)**
Consultare la modalità di impostazione DAB.

Menu di impostazione AUX
*** SYSTEM (Sistema)**
Consultare la modalità di impostazione DAB.

SPECIFICHE
ALIMENTATORE:
Adattatore di rete:
Ingresso: 100-240V ∿ 50/60Hz 0.3A
Uscita: CC 5.0V ⎓ 1.0A 5.0W ⊖-◐-⊕
Salvataggio ora: 2xAAA/R03 1,5V (non fornite)

RADIO:
FM: 87.5-108MHz DAB/DAB+: 174.928-239.2 MHz

Il modello e le caratteristiche tecniche possono subire variazioni senza preavviso.

Con la presente, NEW ONE S.A.S dichiara che «MUSE M-189 CDB» è conforme ai requisiti essenziali e alle altre disposizioni fondamentali della direttiva 2014/53/EU. La dichiarazione di conformità è consultabile alla pagina www.muse-europe.com

ISTRUZIONI DI SICUREZZA IMPORTANTI
CAUTION RISK OF ELECTRIC SHOCK DO NOT OPEN
ATTENZIONE: Per ridurre il rischio di scossa elettrica, non smontate l’apparecchio. Questo apparecchio non contiene pezzi riparabili dall’utente. Per ogni riparazione rivolgetevi esclusivamente a tecnici qualificati.

Il simbolo del fulmine con una freccia all’estremità all’interno di un triangolo equilatero avverte l’utente della presenza di una “tensione pericolosa” nell’apparecchio.

Il punto esclamativo inscritto nel triangolo equilatero indica all'utente che nel manuale di istruzioni si trovano importanti avvertenze per l'uso e la manutenzione dell'apparecchio.

Il simbolo di allerta è posto sul retro del dispositivo.

AVVERTENZA: PER EVITARE IL RISCHIO DI INCENDIO O SCOSSA ELETTRICA, NON ESPONETE L’APPARECCHIO ALLA PIOGGIA O ALL’UMIDITÀ.

ATTENZIONE
- Utilizzate l’apparecchio in ambienti temperati.
- La targhetta informativa si trova nella parte inferiore dell’apparecchio.
- Lasciate uno spazio minimo di 5 cm intorno all’apparecchio per permettere una ventilazione sufficiente.
- Garantite sempre una ventilazione corretta dell’apparecchio e non coprite le aperture di ventilazione con oggetti come giornali, tovaglie, tende, ecc.
- Non collocate nessuna fonte di calore, come una candela accesa, sopra o nei pressi dell’apparecchio.
- Non esponete l’apparecchio all'acqua o all’umidità.
- Non collocate nessun recipiente contenente liquidi, come ad esempio un vaso, nelle vicinanze dell’apparecchio.
- Non gettate le pile nel fuoco! Abbiate cura di rispettare l’ambiente quando gettate le pile.
- Non esponete le pile ad un calore eccessivo, come raggi solari, fuoco o fonti di calore analoghe.
- L’adattatore di rete permette di scollegare l’apparecchio. Deve essere facilmente accessibile durante l’uso. Per mettere del tutto l'apparecchio fuori tensione, scollegatelo dall'alimentazione di rete.
- Per effetto di fenomeni transitori elettrostatici e/o elettrici, è possibile che il prodotto non funzioni correttamente. In tal caso è opportuno reinizializzarel’apparecchio.
- Il normale funzionamento del prodotto può essere compromesso da forti interferenze elettromagnetiche. In tal caso, segui le istruzioni nel manuale per reimpostare il prodotto per riprendere il normale funzionamento. Nel caso in cui il funzionamento non venga ripristinato, utilizzare il prodotto in altro luogo.

Se in futuro volete sbarazzarvi di questo apparecchio, ricordate che le apparecchiature elettroniche non devono essere gettate insieme ai rifiuti domestici. Informatevi per sapere dove si trova il centro di riciclaggio più vicino. Per ulteriori dettagli, rivolgetevi alle autorità locali o al vostro rivenditore. (Direttiva sui rifiuti delle apparecchiature elettriche ed elettroniche).

NEW ONE S.A.S
10, Rue de la Mission, 25480 Ecole Valentin, France

CE

NL PROJECTIEWEKKERRADIO MET DAB+/FM

BESCHRIJVING VAN HET APPARAAT
1. Tijdprojector
2. LCD-display
3. Volumeregeling
4. **SELECT**: Radiofrequentie in te stellen; Opzetten/ down; Bevestig selectie/ instellingen
5. **PRESET**: Voorkeurszenders
6. Knop **P1**: Om voorkeurzender 1 te openen
7. Knop **P2**: Om voorkeurzender 2 te openen
8. **ROTATE**: Om de geprojecteerde tijd te draaien
9. **INFO/MENU**: Om de service-informatie te bekijken; Om het hoofdmenu te openen
10. ⏻ **/ SOURCE**: Om het apparaat aan/ uit te zetten; Voor het selecteren van de modus: DAB, FM of AUX
11. **SCAN**: Auto aftasten; Automatische Voorselecties
12. 🔔1 alarmknop 1
13. 🔔2 alarmknop 2
14. **PROJECTION**: Projector aan/uit
15. ☼ : Lichtintensiteit van het scherm
SNOOZE: Alarm tijdelijk uitschakelen
⊢┤ : Om de slaaptijd te selecteren
16. **AUX IN**-stekkerbus
17. Stroomingang
18. Antenne
19. Batterijcompartiment
20. Luidspreker

VOEDING
GEBRUIK VAN DE NETSTROOMADAPTER
De netstroomadapter gebruikt een netstroom van AC 100-240V ∿ 50/60Hz. De meegeleverde netstroomadapter mag nooit gebruikt worden op een ander type voeding.

Opgepast:
- De meegeleverde netstroomadapter mag uitsluitend met dit toestel gebruikt worden. Gebruik hem niet met een ander toestel.
- Deactiveer het toestel vooraleer u de stekker uit het stopcontact trekt, om beschadiging van het toestel te vermijden.
- Als het toestel lange tijd niet gebruikt wordt, trek de stekker van de netstroom-adapter dan uit het stopcontact.
- Plaats uw toestel dicht bij een stopcontact en zorg ervoor dat het stopcontact makkelijk bereikbaar blijft. Van zodra u een functiestoornis vaststelt, dient u de stekker van het toestel uit het stopcontact te trekken.
- De netstroomadapter maakt het mogelijk om de stroomvoorziening naar het toestel te onderbeken. Zorg ervoor dat deze altijd makkelijk bereikbaar blijft tijdens het gebruik. Om de voeding van het toestel volledig te onderbreken, dient u de stekker van de netstroomadapter uit het stopcontact te trekken.
- De netstroomadapter maakt het mogelijk om de stroomvoorziening naar het toestel te onderbeken. Zorg ervoor dat deze altijd makkelijk bereikbaar blijft tijdens het gebruik. Om de voeding van het toestel volledig te onderbreken, dient u de stekker van de netstroomadapter uit het stopcontact te trekken.

GEHEUGENSYSTEEM:
Backup klik: 2x AAA/R03 1,5V (niet meegeleverd)
Het gebruik van alkalinebatterijen is aan te raden. Om een optimale werking te verzekeren, is het aan te raden om de batterijen elke 6 maanden te vervangen.

Installeer de batterijen in hun compartiment. Gebruik uitsluitend batterijen die voldoen aan de aanbevelingen van de fabrikant. Respecteer de polariteit wanneer u batterijen plaatst (zie compartiment). Anders kan het toestel beschadigd raken. Om lekken te vermijden dienen de batterijen verwijderd te worden wanneer het apparaat voor langere tijd niet wordt gebruikt. Geen verschillende types batterijen gebruiken of oude en nieuwe batterijen door elkaar gebruiken.
OPGELET: Ontploffingsgevaar als de batterijen niet juist geplaatst zijn. Gebruik enkel identieke of gelijkwaardige batterijen.

Toch zal het display automatisch doven om de levensduur van de batterij te verlengen. Na een onderbreking van de netspanning moet de klok mogelijk opnieuw gelijk worden gezet.

HET APPARAAT IN-/UITSCHAKELEN
Druk in de standbymodus op ⏻ om het apparaat in te schakelen. Druk lang op dezelfde knop om het apparaat uit te zetten.

SELECTEREN BRON
Druk, als het apparaat is ingeschakeld, herhaaldelijk op **SOURCE** om de DAB-modus, FM-modus of AUX-modus te selecteren.

HET VOLUME INSTELLEN
Draai de knop **VOLUME** met de klok mee of tegen de klok in om het volume te ver-hogen of verlagen.

DE TIJD EN DATUM INSTELLEN
De eerste keer dat u naar DAB/ DAB+-radio luistert, zullen de tijd en datum van uw product automatisch worden gesynchroniseerd met de tijd en datum die worden uitgezonden door de DAB-dienst. Dit gebeurt in de 24-uursmodus in lijn met de zomertijd en het is dus niet nodig om de tijd en datum handmatig in te stellen.

Als u de tijd en datum handmatig wilt instellen, volg dan de onderstaande stappen:
1. Houd **MENU** ingedrukt om het hoofdmenu te openen.
2. Draai aan **SELECT** om naar <SYSTEM> (systeem) te scrollen en druk op **SELECT** om deze optie te openen. De melding <TIME> (Tijd) verschijnt op het display. Druk ter bevestiging op **SELECT**. De melding <SET TIME/DATE> (Tijd/ datum instellen) verschijnt op het display. Druk ter bevestiging op **SELECT**.
3. De uurcijfers knipperen.Gebruik de knop **SELECT** om de uren in te stellen. Druk ter bevestiging op **SELECT**. Daarna zullen de minuutcijfers knipperen. Gebruik de knop **SELECT** om de minuten in te stellen. Druk ter bevestiging op **SELECT**.
4. Gebruik **SELECT** om de datum in te stellen (draai aan **SELECT** om de instelling aan te passen; druk op **SELECT** om te bevestigen.)

Als u de datum bevestigt, zal de melding <SAVED> (opgeslagen) worden weergegeven op het display en keert de radio terug naar <SET TIME/DATE>. U kunt nu **SELECT** gebruiken om in te stellen via het volgende pad:

- SET 12/24 HOUR (12/24-uursnotatie instellen)
Draai aan **SELECT** om <SET 12/24 HOUR> te selecteren en druk vervolgens ter bevestiging op **SELECT**. Draai aan **SELECT** om “24 H” of “12 H” te selecteren en druk vervolgens ter bevestiging op **SELECT**.

- SET DATE FORMAT (Datumnotatie instellen)
Draai aan **SELECT** om <SET DATE FORMAT> te selecteren en druk vervolgens ter bevestiging op **SELECT**. Draai aan **SELECT** om “DD-MM-YYYY” of “MM-DD-YYYY” te selecteren en druk vervolgens ter bevestiging op **SELECT**.

- AUTO UPDATE (Automatisch bijwerken):
1. Draai aan **SELECT** om “AUTO UPDATE” te selecteren en druk vervolgens ter bevestiging op **SELECT**.
2. Draai aan **SELECT** om een optie te selecteren en druk vervolgens ter bevestiging op **SELECT**.
   - UPDATE FROM ANY (Update alles): Tijd bijwerken met behulp van FM of DAB/DAB+
   - UPDATE FROM DAB (Update van DAB): Tijd bijwerken met behulp van DAB/ DAB+
   - UPDATE FROM FM (Update van FM): Tijd bijwerken met behulp van FM.
   - NO UPDATE (Geen update): Toon de tijd die is ingesteld in de systeeminstellingen.

Opmerking: Als u instellingen maakt in het menu, druk dan op **MENU** om terug te keren naar de voorgaande stap.

LUISTEREN NAAR DAB/DAB+ RADIO
Druk wanneer het apparaat is ingeschakeld, druk herhaaldelijk op **SOURCE** om de DAB-modus te selecteren.
De eerste keer dat u de radio gebruikt, of wanneer de zenderlijst leeg is, voert de radio automatisch een volledige scan uit om te zien welke zenders beschikbaar zijn. De voortgang van de scan en het aantal gevonden zenders wordt weergegeven.
Als de scan is voltooid, zal de radio de eerst beschikbare zender selecteren en het afspelen starten. Zenders worden standaard eerst in numerieke volgorde weergegeven en vervolgens op multiplex.

Als de DAB-ontvangst met automatisch DAB-afstemmen slecht is, probeert u handmatig afstemmen. Raadpleeg de hoofdstukken “Instellingenmenu DAB/ MANUAL (Handmatig scannen)”.

Het is ook mogelijk dat u om een van de volgende redenen handmatig een scan moet starten om de lijst met zenders bij te werken:
- Er kunnen van tijd tot tijd nieuwe zenders beschikbaar komen.
- Zenders in de buurt kunnen niet langer worden ontvangen (ongeldige zenders worden in de zenderlijst met een vraagteken voor hun naam aangegeven).
- Als de ontvangst bij het uitvoeren van de oorspronkelijke scan niet goed was, kan dit resulteren in een lege of onvolledige lijst met beschikbare zenders.
- Als de ontvangst voor sommige zenders slecht is en het geluid regelmatig wordt onderbroken, is het mogelijk alleen zenders met een goede signaalsterkte op te nemen in de lijst.

Houd **SCAN** ingedrukt om een volledige scan uit te voeren.
Of houd **MENU** ingedrukt om het instellingenmenu te openen. Draai aan **SELECT** om <FULL SCAN> (volledige scan) te selecteren en druk op **SELECT** om een scan te starten.

Zodra de scan is voltooid, keert de radio terug naar de eerder geselecteerde zender of de eerste zender uit de zenderlijst. Draai aan **SELECT** om de gewenste zender te selecteren en druk vervolgens ter bevestiging op **SELECT**.

Opmerking:
- Als er geen uitzendingen worden gevonden met de DAB/DAB+ scan, dan zal de melding “NO DAB“ op het display verschijnen.
- Als u de ontvangst wilt verbeteren, strek de draadantenne dan volledig uit of voer de volledige scan nogmaals uit op een andere plek.
- Het geluid wordt tijdens het scannen naar zenders automatisch uitgeschakeld.

LUISTEREN NAAR FM RADIO
Handmatig zoeken
Draai in de FM-modus aan **SELECT** om handmatig af te stemmen.

Automatisch zoeken
Druk één keer op **SCAN**. De automatische scan zoekt naar sterke zenders.

Opmerking: Trek voor een betere ontvangst de draadantenne uit.

VOORKEURSZENDERS
Deze radio kan 10 FM- en 10 DAB/DAB+ zenders opslaan als voorkeurszenders.

HANDMATIGE VOORSELECTIES
1. Druk herhaaldelijk op **SOURCE** om de FM- of DAB band te selecteren.
2. Stem met behulp van handmatig of automatisch afstemmen af op een radiozender.
3. Houd **PRESET** ingedrukt om de opslagmodus voor voorkeurszenders te openen.
4. Gebruik de knop **SELECT** om een kanaal te selecteren. Druk op **SELECT** om de zender op te slaan. De tekst “SAVED” wordt getoond op het display.
5. Herhaal stap 2-5 om andere zenders op te slaan.

Opmerking:
1. Als u een voorkeurszender selecteert die nog niet is geprogrammeerd, dan zal de tekst “EMPTY” op het display worden getoond. Als er al eerder een zender is toegewezen, wordt de FM-frequentie of DAB-zendernaam weergegeven op het display.
2. Dit apparaat heeft 2 sneltoetsen voor voorkeurszenders. Selecteer een radiozender en houd vervolgens **P1/P2** ingedrukt om de zender op te slaan onder respectievelijk voorkeurszender 1/2.

AUTOMATISCHE VOORSELECTIES (ALLEEN FM)
Houd **SCAN** ingedrukt. Het apparaat slaat de eerste 10 FM-zenders automatisch op. Als u de gememoriseerde radiostations wilt wijzigen, ga dan als volgt te werk. De oude radiostations zullen vervangen worden door de nieuwe.

LUISTEREN NAAR VOORKEURSZENDERS
1. Druk op **SOURCE** om de FM- of DAB band te selecteren.
2. Druk één keer op **PRESET** om over te schakelen naar de modus voor het oproepen van voorkeurszenders. Draai daarna aan de knop **SELECT** om de gewenste zender te selecteren en druk vervolgens ter bevestiging op **SELECT**.
Opmerking: Als u voorkeurszender 1/2 wilt opvragen, druk dan simpelweg op respectievelijk **P1/P2**.

INSTELLEN VAN HET ALARM EN DE ALARMMODUS
1. Druk één keer op 🔔1 , de alarmstatus “ON” (aan) of “OFF” (uit) wordt getoond. Draai aan **SELECT** om <ON> te selecteren en druk ter bevestiging op **SELECT**.
2. Draai aan **SELECT** om de wekbron te selecteren: DAB, FM of BUZZER (zoemer). Druk ter bevestiging op **SELECT**.
3. Draai aan **SELECT** om de wektijd in te stellen, druk ter bevestiging op **SELECT**.
Opmerking: Als er gebruik wordt gemaakt van het 12-uursformaat, zorg dan dat u ook de AM/PM-indicator juist instelt.
4. Draai aan **SELECT** om de gewenste alarmfrequentie te selecteren: “DAILY” (dagelijks), “WEEKENDS” (weekenden), “WEEKDAYS” (weekdagen) of “ONCE” (eenmalig). Druk ter bevestiging op **SELECT**.
DAILY: Het alarm gaat elke dag af.
WEEKENDS: Het alarm gaat alleen in de weekenden af (zaterdag en zondag).
WEEKDAYS: Het alarm gaat alleen op weekdagen af (maandag tot en met vrijdag).
ONCE: Het alarm gaat één keer af.
5. Draai aan **SELECT** om het alarmvolume in te stellen en druk ter bevestiging op **SELECT**. De melding “SAVED” wordt een paar seconden weergegeven op het display. De bijbehorende alarmindicator licht op.
♫ : Wekken met DAB, FM
🔔1 : Wekken met zoemer

Opmerking:
- Dezelfde procedure geldt voor Alarm 2 met 🔔2 -knop.
- Wanneer de wekbron is ingesteld op FM of DAB, selecteer dan de gewenste zender in de FM- of DAB-modus en schakel de radio daarna uit voordat de alarmtijd wordt bereikt. Anders wordt de alarmbron automatisch gewijzigd naar zoemer indien u nog naar de radio luistert wanneer de alarmtijd wordt bereikt. Voor het afstemmen op een zender, raadpleeg de hoofdstukken “LUISTEREN NAAR DAB/DAB+ RADIO” en “LUISTEREN NAAR FM RADIO”.

Het alarm stoppen
1 - Alarm tijdelijk stoppen
Druk op de toets **SNOOZE** om het alarm tijdelijk te onderbreken. Dit zal opnieuw weerklinken na enkele minuten (standaard: 9 minuten). De snooze-indicator knippert tijdens de snooze-tijd.

2 - Alarm stoppen
Druk op 🔔1 / 🔔2 of ⏻ om het alarm te stoppen.
Opmerking:
- Wanneer “DAILY” is ingesteld, gaat het alarm de volgende dag opnieuw af op dezelfde tijd. De alarmindicator blijft branden.
- Wanneer “WEEKENDS” is ingesteld, gaat het alarm op de volgende zaterdag of zondag opnieuw af op dezelfde tijd. De alarmindicator blijft branden.
- Wanneer “WEEKDAYS” is ingesteld, gaat het alarm op de volgende weekdag (maandag tot en met vrijdag) opnieuw af op dezelfde tijd. De alarmindicator blijft branden.
- Wanneer “ONCE” is ingesteld, gaat het alarm niet opnieuw af. De alarmindicator brandt niet langer.

3 - Alarm annuleren
Druk op 🔔1 , de melding “ALARM ON” wordt weergegeven op het display. Draai aan **SELECT** om < OFF> te selecteren en druk op **SELECT** om te bevestigen en alarm 1 permanent te annuleren. De indicator van alarm 1 (🔔1 of ♫) wordt niet langer getoond.
Opmerking: Dezelfde procedure geldt voor Alarm 2 met 🔔2 -knop.

SLAAPFUNCTIE
Houd wanneer het apparaat is ingeschakeld de knop ⊢┤ ingedrukt om over te schakelen naar de slaapmodus en druk vervolgens herhaaldelijk op ⊢┤ om 5-10-15-30-60-90 of 120 minuten luistertijd te selecteren. De SLEEP indicator licht op. Het apparaat zal automatisch uitschakelen nadat de ingestelde tijd is verstreken. Als u de slaapfunctie wilt annuleren, houd dan ⊢┤ ingedrukt om over te schakelen naar de slaapmodus en druk herhaaldelijk op ⊢┤ totdat ‘OFF’ wordt weergegeven op het display. De slaapindicator brandt niet langer.

SCHERMDIMMER
Druk op ☼ om de helderheid van het display in te schallen: hoog, gemiddeld en laag.

TIJDPROJECTIE
1. Schakel de projector in of uit met behulp van de toets **PROJECTION**.
2. Draai de geprojecteerde tijd met 180º door op **ROTATE** te drukken.
3. Draai de projector om de geprojecteerde tijd te positioneren.

GEBRUIK VAN DE HULPINGANG
1. Sluit uw hulpbron (bv. mp3-speler) aan op de **AUX IN**-aansluiting aan de rechterkant van het apparaat (kabel niet meegeleverd).
2. Druk op de **SOURCE** toets om de modus AUX te selecteren. De AUX-indicator licht op.
3. Start het afspelen van uw hulpbron.
4. Stel het geluidsvolume in op het gewenste niveau.
5. Om het afspelen te stoppen, trekt u de externe audiobron uit de **AUX IN** aansluiting.

Opmerking: Als het afspelen is beëindigd of als er niets wordt afgespeeld, schakelt het apparaat na 15 minuten automatisch over naar de stand-bymodus om energie te besparen.

MEER INFORMATIE BEKIJKEN (FM/ DAB-MODUS)
Druk herhaaldelijk op **INFO** om bepaalde radio-instellingen (bijv. tijd, datum) of informatie die beschikbaar is voor de huidige zender (bijv. radiotekst, naam) te bekijken.

INSTELLINGENMENU
1. Zorg ervoor dat het apparaat is ingeschakeld en houd **MENU** ingedrukt om het instellingenmenu te openen.
2. Draai aan **SELECT** om een optie te selecteren en/of instellingen aan te passen en druk vervolgens ter bevestiging op **SELECT**.

DAB-modus: FULL SCAN/MANUAL/PRUNE/ SYSTEM
FM-modus: SCAN SET / SYSTEM
AUX IN-modus: SYSTEM

Instellingenmenu DAB
*** FULL SCAN (Volledige scan)**
U kunt deze functie gebruiken om een volledige scan uit te voeren.

*** MANUAL (Handmatig scannen)**
Deze functie kan worden gebruikt om te assisteren bij het positioneren van de antenne van de radio, of om nauwkeurig af te stemmen op een specifiek kanaal of een specifieke frequentie.

*** PRUNE (Inkorten)**
U kunt deze functie gebruiken om alle ongeldige zenders te verwijderen. Draai aan **SELECT** om “YES” te selecteren en druk vervolgens ter bevestiging op **SELECT** om alle ongeldige zenders te verwijderen.

*** SYSTEM (Systeem)**
Om systeemopties te selecteren: TIME, RESET, SW VER.

**** TIME (Tijd)**
U kunt de instelling van de tijd en datum aanpassen. Raadpleeg de hoofdstukken’ DE TIJD EN DATUM INSTELLEN”

**** RESET (Fabrieksreset)**
Selecteer deze optie om alle door de gebruiker ingestelde instellingen te wissen.

**** SW VER (softwareversie)**
Om de huidige softwareversie weer te geven.

Instellingenmenu FM
*** SCAN SET (Scaninstelling)**
ALL (Alle stations): De automatisch scanfunctie zoekt naar alle beschikbare zenders.
STRONG (Sterke zenders alleen): De automatische scanfunctie zoekt alleen naar zenders met een sterk signaal.

*** SYSTEM (Systeem)**
Raadpleeg de systeeminstellingen voor DAB.

Instellingenmenu AUX
*** SYSTEM (Systeem)**
Raadpleeg de systeeminstellingen voor DAB.

TECHNISCHE KENMERKEN
NETSTROOM:
Netadapter:
Ingang: AC 100-240V ∿ 50/60Hz 0.3A
Uitgang: DC 5.0V ⎓ 1.0A 5.0W ⊖-◐-⊕
Backup klik: 2x AAA/R03 1,5V (niet meegeleverd)

RADIO:
FM: 87.5-108MHz DAB/DAB+: 174.928-239.2 MHz

Ontwerp en specificaties zijn onderhevig aan verandering zonder kennisgeving.

Hierbij verklaart NEW ONE S.A.S dat deze “MUSE M-189 CDB” voldoet aan de essentiële eisen en andere relevante bepalingen uit richtlijn 2014/53/EU. De verklaring van conformiteit kan worden geraadpleegd op www.muse-europe.com

BELANGRIJKE VEILIGHEIDSINSTRUCTIES
CAUTION RISK OF ELECTRIC SHOCK DO NOT OPEN
OPGEPAST: Om het risico op elektrische schokken te vermijden, mag u het toestel niet demonteren. Het toestel bevat geen enkel onderdeel dat door de gebruiker zelf kan gerepareerd worden. Contacteer altijd een gekwalificeerde technieker indien een reparatie nodig is.

Het symbool van een zwarte driehoek met daarin een witte bliksemschicht eindigend in een driehoek, waarschuwt de gebruiker dat er een gevaarlijke spanning aanwezig is in het toestel.

Het bovenstaande symbool (zwarte driehoek met daarin een wit uitroepingsteken) waarschuwt de gebruiker dat er belangrijke gebruiksaanwijzingen in verband met het gebruik en onderhoud ter beschikking zijn in de bijgeleverde handleiding.

De waarschuwingsmarketing zit op de achterkant van het apparaat.

WAARSCHUWING Stel het toestel niet bloot aan vocht of regen om het risico op brand of elektrische schokken te vermijden.

OPGELET
- Gebruik dit toestel bij een gematigd klimaat.
- Het kenmerkenplaatje bevindt zich aan de onderkant van het toestel.
- Zorg voor een afstand van minimum 5 cm rondom uw toestel voor voldoende ventilatie.
- Zorg voor een juiste ventilatie van het toestel en bedek de ventilatie-openingen niet met voorwerpen zoals dagbladen, tafellakens, gordijnen, enz.
- Plaats geen warmtebron, zoals een brandende kaars, op of in de buurt van het toestel.
- Stel het toestel niet bloot aan waterspatten of vochtigheid.
- Plaats geen voorwerpen met vloeistof, zoals een vaas, op of in de buurt van het toestel.
- Gooi de batterijen niet in het vuur. Respecteer het milieu als u gebruikte batterijen wegwerpt.
- Stel de batterijen niet bloot aan overdreven hitte zoals zonnestralen, vuur of gelijkaardige warmtebronnen.
- De netstroomadapter maakt het mogelijk om de stroomvoorziening naar het toestel te onderbeken. Zorg ervoor dat deze altijd makkelijk bereikbaar blijft tijdens het gebruik. Om de voeding van het toestel volledig te onderbreken, dient u de stekker van de netstroomadapter uit het stopcontact te trekken.
- Onder invloed van tijdelijke elektrostatische en/of elektrische verschijnselen kan het product storingen ondervinden en kan een heropstart nodig blijken.
- De normale functie van het product kan worden verstoord door sterke elektromagnetische storing. Als dit het geval is, reset het product dan gewoon door de handleiding te volgen. Als het normale gebruik daarna niet kan worden hervat, probeer het product dan op een andere locatie te gebruiken.

Indien u dit toestel in de toekomst wilt weggooien, denk er dan aan om het te recyclen via een inzamelpunt voor elektrische huishoudapparaten. Informeer naar het dichtstbijzijnde recyclagecentrum. Voor meer informatie wendt u zich tot de lokale overheden of uw verdeler (richtlijn met betrekking tot Afval afkomstig van elektrische en elektronische apparaten).

NEW ONE S.A.S
10, Rue de la Mission, 25480 Ecole Valentin, France

CE

M-189CDB/IB/V0