M-118 DB

- FR **Manuel de l'utilisateur**
- GB **User Manual**
- PT **Manual do Utilizador**
- DE **Benutzerhandbuch**
- ES **Manual de instrucciones**
- IT **Manuale di istruzioni**
- NL **Handleiding**

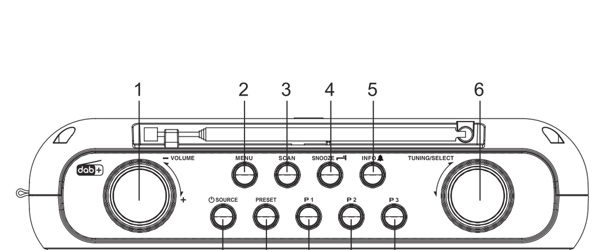

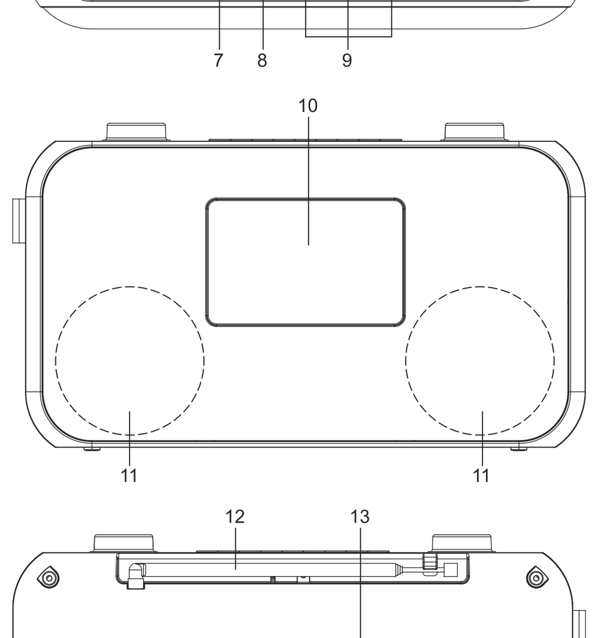

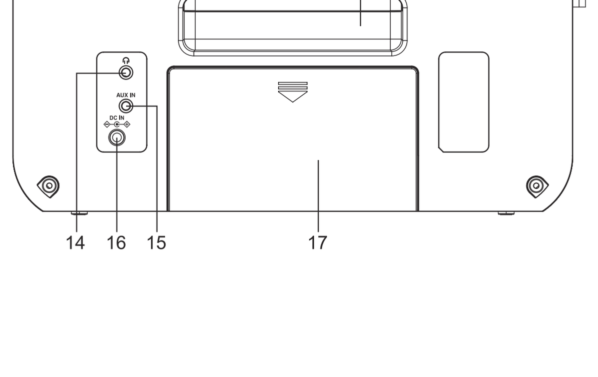

FR **Lire attentivement les instructions avant de faire fonctionner l'appareil.**

GB **Please read the instruction carefully before operating the unit.**

PT **Leia este manual com atenção antes de qualquer utilização.**

DE **Bitte lesen sie dieses handbuch vor dem gebrauch des gerätes sorgfältig durch.**

ES **Antes de utilizar este aparato, lea atentamente las siguientes instrucciones.**

IT **Leggere attentamente questo manuale prima di utilizzare l'apparecchio.**

NL **Lees deze handleiding aandachtig voor u het toestel gebruikt.**

FR RADIO PORTABLE DAB+/FM

EMPLACEMENT ET DESCRIPTION DES COMMANDES

1. **VOLUME**: Réglage du volume
2. **MENU**: Pour accéder au menu principal
3. **SCAN**: Recherche automatique; Mémorisation automatique
4. **SNOOZE**: Répétition de l'alarm
   Sommeil (pour s'endormir avec la radio)
5. **INFO**: Pour vérifier les informations transmises par la station de radio
   Réglage de l'horloge
6. **TUNING**: Réglage; Réglage haut/ bas
   SELECT: Confirmer la sélection/ les réglages; Répétition de l'alarm
7. Veille/ Marche
   SOURCE: Pour sélectionner le mode FM, AUX ou DAB
8. **PRESET**: Stations préréglées; Ecouter la radio presets
9. **P1,2,3**: Boutons de préréglage rapide
10. Écran TFT
11. Haut-parleurs
12. Antenne téléscopique pivotante
13. Poignée de transport
14. Prise casque
15. Entrée auxiliaire (**AUX IN**)
16. Entrée alimentation (DC IN)
17. Compartiment de la batterie

ALIMENTATION

Utilisation de l'adaptateur secteur

Les adaptateurs secteurs fournis peuvent uniquement être utilisés sur une alimentation secteur de 100-240V ~ 50/60Hz. L'adaptateur secteur fourni ne peut en aucun cas être utilisé sur un autre type d'alimentation.

Avertissements:
- L'adaptateur secteur fourni est exclusivement destiné à être utilisé avec cet appareil. Ne l'utilisez donc pas avec d'autres appareils.
- Éteignez l'appareil avant de débrancher l'adaptateur secteur afin d'éviter d'abîmer le lecteur.
- En cas de non-utilisation prolongée, débranchez l'adaptateur secteur de la prise.
- Placez l'appareil à proximité de la prise murale et veillez à ce que cette dernière reste facilement accessible. En cas de dysfonctionnement, débranchez immédiatement l'appareil de la prise murale.
- L'adaptateur secteur permet de débrancher l'appareil. Il doit rester facilement accessible durant l'utilisation. Pour couper complètement l'alimentation de l'appareil, débranchez tout à fait l'adaptateur de la prise secteur.
- N'utilisez jamais un adaptateur secteur abîmé. Placez le câble d'alimentation de manière sûre et de façon à ne pas le coincer ou l'écraser. Si le câble est endommagé, contactez un service de réparation.
- L'adaptateur secteur doit être débranché de la prise DC pour que l'appareil fonctionne sur les piles.

Utilisation sur piles
1. Enlevez la trappe des piles en appuyant avec le pouce sur la zone indiquée sur la trappe et soulevez la trappe hors du boitier.
2. Avant d'insérer les piles, Vérifiez les polarités (+ et -) des piles, puis installez les piles avec les polarités correspondantes au diagramme dans le compartiment. Installez 4 piles 1,5V, R14/UM2/"C" (non fournies) dans le compartiment.
3. Refermez le compartiment pour piles.

Avant de jeter les piles, consultez votre revendeur car celui-ci peut les reprendre pour les recycler.

REMARQUES:
- Ne chargez jamais des piles non rechargeables. Ne chauffez pas les piles et ne les démontez pas.
- Pour éviter un écoulement, retirez les piles en cas de non-utilisation prolongée de l'appareil.
- Pour des performances optimales, des piles de type Alcaline sont recommandées. Ces piles doivent- être remplacées tous les 6 mois.
- Les piles doivent être remplacées lorsque: L'icône de la batterie sur l'écran devient rouge, le volume sonore diminue ou le son est déformé.

ATTENTION: Risque d'explosion si les piles n'ont pas été insérées correctement. Remplacez-les uniquement par des piles identiques ou de type équivalent.

ALLUMER/ ÉTEINDRE L UNITÉ

Maintenez pendant 2 secondes pour mettre/éteindre l'appareil.

SÉLECTION DE LA SOURCE

Lorsque l'appareil est allumé, appuyez plusieurs fois sur le bouton **SOURCE** pour sélectionner le mode FM, AUX ou DAB.

REGLAGE DU VOLUME

Pour augmenter ou diminuer le volume, tournez la commande **VOLUME+/-** dans le sens horaire/anti horaire.
Remarque: Afin d'économiser la durée de vie de la batterie, le volume maximum est de 12 niveaux lorsque l'appareil fonctionne sur batterie. Lorsqu'il est alimenté par adaptateur AC, le niveau de volume maximum peut atteindre16 niveaux.

RÉGLAGE DE L'HEURE ET DE LA DATE

La première fois que vous écoutez la radio DAB/DAB+, l'heure et la date de votre produit seront synchronisées automatiquement à celles diffusées par le service DAB/DAB+ en mode 24 heures, ce qui correspond à l'heure d'été, donc il n'est pas nécessaire de définir l'heure et la date manuellement.

Si vous souhaitez régler l'heure et la date manuellement, allumez la radio et suivez les étapes ci-dessous:
1. Appuyez le bouton **MENU**.
2. Tournez la molette **SELECT** pour faire défiler jusqu'à <Menu principal>. Appuyez sur **SELECT** pour entrer cette option.
3. Appuyez sur **SELECT** pour entrer <Réglage de l'heure>, puis <Régler l'heure> s'affichera, appuyez à nouveau sur **SELECT** pour entrer cette option.
4. La date clignotera. Tournez la molette **SELECT** pour régler le jour, le mois et l'année.
5. Les chiffres des heures clignoteront. Tournez la molette **SELECT** pour régler l'heure. Appuyez sur **SELECT** pour confirmer. Ensuite, les chiffres des minutes clignoteront. Tournez la molette **SELECT** pour régler les minutes. Appuyez sur **SELECT** pour confirmer.

Lorsque vous confirmez 'heure, l'affichage reviendra à <Réglage de l'heure>. Vous pouvez maintenant tournez la molette **SELECT** pour définir ceux qui suivent:
- Format d'horloge: Affichage de l'horloge en mode 12/24 heures.
- Mise à jour automatique: mise à jour automatique du temps à partir de la radio ou aucune mise à jour.

Remarque: Lorsque vous effectuez le réglage dans le menu, appuyez sur le bouton **MENU** pour revenir à l'étape précédente.

ECOUTER LA RADIO DAB/DAB+

1. Appuyez plusieurs fois sur la touche **SOURCE** pour sélectionner le mode DAB/DAB+. La radio commencera la recherche automatique des stations DAB/DAB+ si c'est la première fois que l'unité est utilisée. L'affichage passe à «Balayage......». Une barre de progression montrera la progression de l'analyse et le nombre de stations trouvées pendant la recherche sera également affichée.
2. Une fois la recherche terminée, la radio sélectionnera la première station disponible et commencera à diffuser. Les stations sont listées par ordre numérique et par ordre alphabétique par défaut.

Remarque: La liste des stations de radio DAB/DAB+ est enregistrée dans la mémoire et la prochaine fois que vous allumez votre radio, la recherche de la station ne se fera plus. Il est possible d'effectuer la recherche manuellement des stations en appuyant la touche **SCAN**.

3. Tournez la molette **TUNING/SELECT** pour sélectionner la liste des stations. Lorsque la station souhaitée est affichée, appuyez sur **SELECT** pour confirmer. Il y aura un court délai pendant lequel votre radio se calera à votre station sélectionnée.

Remarques:
- Si aucun programme n'est trouvé avec la recherche DAB/DAB+, «Aucune station trouvée» apparaitra sur l'écran.
- Pour une meilleure réception, étendez l'antenne télescopique ou procédez de nouveau à une recherche totale à un autre endroit.
- Pendant l'opération de recherche, le niveau de son est automatiquement coupé.

ECOUTER LA RADIO FM

En mode radio FM, tournez la molette **TUNING/SELECT** pour une recherche manuelle. Appuyez sur la touche **SCAN** une fois ou tournez rapidement la molette d'Accord (**TUNING/SELECT**) dans le sens horaire ou anti-horaire pour lancer la recherche automatique. La recherche automatique localise les stations les plus puissantes.
Remarque: Pour une meilleure réception, étirez l'antenne télescopique.

PRÉSÉLECTION DES STATIONS

Cette unité peut enregistrer 10 stations FM et 10 stations DAB/DAB+.

Mémorisation manuelle
1. Appuyez plusieurs fois sur la touche **SOURCE** pour choisir la bande FM ou DAB.
2. Choisissez une station de radio.
3. Tenez la touche **PRESET** appuyée pour passer en mode de sauvegarde de présélection.
4. Tournez la molette **TUNING/SELECT** pour sélectionner un canal.

Remarque: Si vous choisissez une station qui n'a pas été allouée, «Vide» s'affichera. Si la station a déjà été allouée, la fréquence FM ou le nom radio DAB s'affichera.

5. Appuyez sur **SELECT** pour sauvegarder.
6. Répétez les étapes 2 à 5 pour sauvegarder d'autres stations.

Remarque: Cet appareil possède 3 boutons de préréglage rapide. Sélectionnez une station de radio et maintenez les touches **P1/P2/P3** enfoncées pour mémoriser la station sur le canal préréglé 1/2/3 respectivement.

Mémorisation automatique
Tenez la touche **SCAN** en mode FM et l'appareil localisera et sauvegardera automatiquement les stations de fortes puissances. Lorsque vous mémorisez sur une station déjà préréglée, celle-ci sera effacée et remplacée par la nouvelle station mise en mémoire.

ECOUTER LA RADIO PRESETS

1. Appuyez sur la touche **SOURCE** pour sélectionner la bande FM ou DAB.
2. Appuyez sur **PRESET** une fois, «Rappel de prérélage» sera affiché, puis tournez la molette **TUNING/SELECT** pour sélectionner votre station souhaitée.
3. Appuyez sur **SELECT** pour confirmer votre choix.

Remarque: Pour rappeler les stations dans le canal 1/2/3 préréglé, appuyez simplement sur le bouton correspondant **P1/P2/P3**.

RÉGLER L'ALARME ET LE MODE D'ALARME

1. Lorsque l'appareil est allumé. Appuyez sur et maintenez le bouton pour accéder au mode de réglage d'alarme. Tournez la molette **SELECT** pour sélectionner <Alarme 1> ou <Alarme 2>, puis appuyez sur **SELECT** pour confirmer.
2. Activer: Désactivé, du quotidien, Une fois que, Jours de la semaine, Fins de semaine
   - Désactivé: l'alarme est désactivée.
   - du quotidien: l'alarme sonne tous les jours.
   - Une fois que: l'alarme ne sonne qu'une fois.
   - Jours de la semaine: l'alarme sonne les jours de semaine uniquement. (Du lundi au vendredi)
   - Fins de semaine: l'alarme sonne le week-end uniquement. (Samedi et dimanche)
3. Temps: pour régler l'heure de l'alarme
4. Mode: pour définir la source de réveil: DAB, FM ou Avertisseur sonore.
5. Préréglage: sélectionnez la dernière station de radio écoutée ou la station de radio présélectionnée souhaitée. Cette option est uniquement disponible lorsque le mode de réveil est réglé sur DAB ou FM.
6. Le volume: pour régler le volume de l'alarme.
7. Sauvegarder: sélectionnez cette option et appuyez sur **SELECT** pour confirmer tous les paramètres ci-dessus. L'indicateur d'alarme sera affiché.

Remarques:
- Le réglage de l'alarme est disponible en mode veille.
- Assurez-vous de connecter l'adaptateur secteur lorsque vous utilisez les fonctions d'alarme. La fonction d'alarme ne peut pas être utilisée lors d'une utilisation de l'appareil sur piles
- Présélectionnez la station avant de sélectionner la source du réveil sur une station présélectionnée.
- Si vous vous réveillez avec la radio, sélectionnez la station de votre choix, puis éteindre la radio avant que l'heure de l'alarme n'arrive. Pour choisir la station, consultez «**ÉCOUTER LA RADIO DAB/DAB+**» et «**ECOUTER LA RADIO FM**».

ARRET DE L'ALARME

1 - Répétition de l'alarme
Appuyez sur **SNOOZE** ou **SELECT**. L'alarme s'arrête et se déclenchera à nouveau 5 minutes plus tard. l'indicateur clignotera.
Remarque: Appuyez plusieurs fois sur le bouton **SNOOZE** pour sélectionner entre 5-10-15-30 minutes de temps de répétition de l'alarme. La durée de répétition par défaut de la fonction Snooze est de 5 minutes.

2 - Arrêt de l'alarme
Appuyez sur ou .
Remarques:
- Lorsque le paramètre est réglé sur «Une fois que», l'alarme ne sonnera plus. L'indicateur d'alarme s'éteindra.
- Lorsque le paramètre est réglé sur «du quotidien», l'alarme sonnera à nouveau le lendemain à la même heure.
- Lorsque le paramètre est réglé sur «Fins de semaine», l'alarme sonnera à nouveau le samedi ou le dimanche suivant à la même heure.
- Lorsque le paramètre est réglé sur «Jours de la semaine», l'alarme sonnera à nouveau le jour suivant de la semaine (du lundi au vendredi).

3 - Annuler l'alarme
Appuyez sur et maintenez le bouton pour accéder au mode de réglage d'alarme. Tournez la molette **SELECT** pour sélectionner <Alarme 1> ou <Alarme 2>, puis appuyez sur **SELECT** pour confirmer. Tournez la molette **SELECT** pour sélectionner <Activer> et appuyez sur **SELECT** pour confirmer. Tournez la molette **SELECT** pour sélectionner «Désactivé», appuyez sur **SELECT** pour confirmer. Tournez la molette **SELECT** pour sélectionner <Sauvegar der>, appuyez sur **SELECT** pour annuler l'alarme de façon permanente. L'indicateur d'alarme s'éteint.

FONCTION SOMMEIL

Pour vous endormir avec la radio lorsque l'appareil est allumé, appuyez plusieurs fois sur pour choisir entre 15-30-45-60-90-120 minutes d'écoute, appuyez sur **SELECT** pour confirmer. L'indicateur s'allume. L'unité s'éteindra automatiquement après le délai spécifié. Pour annuler la fonction Sleep, appuyez plusieurs fois sur la touche jusqu'à ce que l'écran affiche «Dormir off», appuyez sur **SELECT** pour confirmer. L'indicateur s'éteint.

MENU DE CONFIGURATION

Lorsque l'appareil est allumé, appuyez sur la touche **MENU** enfoncée pour accéder au menu de réglage. Tournez la molette **SELECT** pour sélectionner une option et / ou réglez les paramètres, puis appuyez sur **SELECT** pour confirmer.
Remarque: Le symole « ✻ » s'affiche à côté du réglage actuel.

Menu de paramètres FM
Réglage audio
Pour sélectionner entre «Stéréo ou mono» et «Mono seulement» pour la radio FM.

Menu principal
• Réglage de l'heure
Reportez-vous aux opérations sous "RÉGLER L'ALARME ET LE MODE D'ALARME"

• EQ
Pour sélectionner le mode EQ (égaliseurs) souhaité: EQ off/ Renforcement des basses/ Jazz/ Live/ Vocal/ Acoustique

• Rétroéclairage
1. Sélectionnez <Délai d'extinction> et appuyez sur **SELECT** pour entrer dans cette option.
2. Tournez la molette **SELECT** afin de choisir le délai avant extinction du rétroéclairage: Toujours sur > 10 > 20 > 30 > 45 > 60 > 90 > 120 >180. Appuyez ensuite sur **SELECT** pour confirmer votre réglage.
3. Entrez dans <Niveau> pour sélectionner la luminosité de l'arrière-plan par la molette **SELECT**. Appuyez sur **SELECT** pour confirmer.

• Langue
Pour sélectionner la langue souhaitée du menu de l'appareil: English, Français, Deutsch, and Nederlands.

• Régl. d'usine
Pour restaurer les paramètres par défaut.

• Version logiciel
Pour consulter la version actuelle du logiciel.

Réglage de l'analyse
Choisissez «Toutes les stations» ou «Stations forte» pour sélectionner le mode de recherche lors de la syntonisation des stations de radio.

Menu de paramètres DAB/DAB+
Liste des stations
Vous pouvez consulter la liste des stations après avoir procéder à une recherche complète.

Scan complet
Cette fonction vous permet de numériser automatiquement et de créer une liste des émissions DAB/DAB+ recevables.

Réglage manuel
Cette fonction peut être utilisée pour faciliter le positionnement de l'antenne ou de l'appareil, afin d'améliorer la capacité spécifique de réception de la station ou de la fréquence.

Ordre des stations
MULTIPLEX: les stations seront listées de manière aléatoire.
ALPHANUMÉRIQUE: les stations seront listées par ordre numérique, puis alphabétique. C'est le paramètre par défaut.
ACTIF: les stations seront listées selon la puissance (forte et faible) de réception.

DRC (Compression de la gamme dynamique)
Le DRC permet d'obtenir des sons plus doux plus agréables à écouter lorsque votre radio est utilisée dans un environnement bruyant.
Tournez la molette **SELECT** pour sélectionner votre niveau de DRC: Désactivé/ Faible/ Haute
DRC Désactivé - pas de compression. Ce sont les paramètres par défauts.
DRC Faible - compression moyenne.
DRC Haute - compression maximale.
Remarque: Le DRC n'est effectif que pour les programmes de compression de portée dynamique.

Prune Station
Supprimez les stations répertoriées mais indisponibles. Cette fonction peut supprimer toutes les stations non valides indiquées dans la liste des stations.

Menu principal
Reportez-vous aux opérations sous <Menu de réglage FM> - <Menu principal>

Menu de paramètres AUX IN
Reportez-vous aux opérations sous <Menu de réglage FM> - <Menu principal>
Remarque: L'égalisation (EQ) n'est pas disponible en mode AUX.

RÉVISION DE PLUS D'INFORMATIONS

Appuyez à plusieurs reprises sur la touche **INFO** pour examiner certains paramètres de l'appareil (par exemple, la date) ou les informations disponibles (par exemple, Pas de texte radio,Type de programme, Force) pour la station que vous écoutez.

UTILISATION D'UN CASQUE / D'ECOUTEURS (NON FOURNI)

Tension de sortie maximale ≤ 150 mV
MISE EN GARDE SUR LE NIVEAU DE VOLUME DU CASQUE
Diminuez le volume avant de connecter un casque et augmentez-le ensuite si nécessaire. L'utilisation prolongée d'un casque à un volume élevé peut endommager votre système auditif. Lorsqu'un casque ou des écouteurs sont connectés, les haut-parleurs du lecteur sont désactivés.
Attention: évitez les niveaux sonores élevés pouvant nuire à votre système auditif.

Afin de réduire les risques de lésions auditives, n'écoutez pas de la musique à un volume élevé pendant longtemps.

CONNEXION D'UNE SOURCE AUXILIAIRE

1. Connectez votre source auxiliaire (par exemple lecteur MP3) sur la prise **AUX IN** sur le côté droit de l'unité (câble non inclus).
2. Appuyez plusieurs fois sur le bouton **SOURCE** pour sélectionner le mode AUX IN.
3. Commencez la lecture de votre source auxiliaire.
4. Réglez le volume au niveau souhaité.
5. Pour arrêter la lecture, débranchez votre source auxiliaire de la prise **AUX IN**.

FICHE TECHNIQUE

Alimentation: DC IN 6,0V ⎓ 1,8A
CC: 4 piles 1,5V type de pile, R14/UM2/C (non fournies)

Radio Coverage:
FM: 87,5 - 108 MHz
DAB/DAB+: 174,928-239,200 MHz

La conception et les spécifications peuvent être modifiées sans préavis.

Par la présente, NEW ONE S.A.S déclare que l'appareil "MUSE M-118 DB" est conforme aux exigences essentielles et autres dispositions pertinentes de la directive 2014/53/EU. La déclaration de conformité peut être consultée sur le site www.muse-europe.com

INFORMATION DE SÉCURITÉ

ATTENTION / RISQUE DE CHOC ELECTRIQUE / NE PAS OUVRIR

ATTENTION: Pour réduire le risque de choc électrique, ne démontez pas l'appareil. Celui-ci ne contient aucune pièce réparable par l'utilisateur. Confiez toute réparation à du personnel qualifié.

Ce symbole signale la présence de tensions dangereuses à l'intérieur de l'appareil.

Ce symbole rappelle que la documentation fournie avec l'appareil contient d'importantes instructions.

IMPORTANT
- La plaque signalétique se trouve à l'arrière de cet appareil.
- Veiller à avoir une distance minimale de 5 cm autour de l'appareil pour une aération suffisante et que la ventilation ne soit pas gênée en recouvrant les orifices d'aération de l'appareil avec des objets tels que journaux, nappes, rideaux.
- Ne placez pas de sources de flammes nues, telles que des bougies allumées sur l'appareil.
- Ne pas exposer l'appareil à des gouttes d'eau ou éclaboussures.
- Ne placez pas d'objets remplis de liquides, tels que verre, vase ou objets similaires sur l'appareil.
- N'utilisez cet appareil que sous des climats temperes.
- Ne pas jeter les piles dans le feu! Respectez l'environnement lors de la disposition des piles usagées.
- Les piles ne doivent pas être exposées à une chaleur excessive comme le soleil, le feu ou autre source de chaleur similaire.
- La fiche du cordon d'alimentation est utilisée comme dispositif de débranchement et doit rester facilement accessible. Pour être totalement déconnecté, cette fiche doit être débranchée du réseau complètement. La prise de courant ne doit pas être obstruée et doit être facilement accessible lors de son utilisation.
- Une intensité sonore excessive en cas d'utilisation d'écouteurs peut entraîner des troubles auditifs.
- Sous l'influence du phénomène transitoire rapide et / ou phénomène électrostatique électrique, le produit pourrait présenter des dysfonctionnements et l'utilisateur devra faire une réinitialisation de l'appareil.
- Le fonctionnement normal du produit peut être perturbé par de fortes interférences électromagnétiques. Si tel est le cas, il suffit de réinitialiser le produit pour qu'il reprenne son fonctionnement normal en suivant le manuel d'instructions. Si le fonctionnement ne revient toujours pas à la normale, veuillez déplacer et utiliser le produit dans un endroit offrant une meilleure réception.

Si à l'avenir, vous deviez vous débarrasser de ce produit , sachez que les produits électriques usagés ne doivent pas être jetés avec les ordures ménagères. Des installations destinées au recyclage existent. Vérifiez auprès de votre municipalité ou demandez à votre revendeur des conseils. (Directive Déchets d'Equipements Electriques et Electroniques)

Nos emballages peuvent faire l'objet d'une consigne de tri, pour en savoir plus: www.quefairedemesdechets.fr

Les caractéristiques et les spécifications sont sujettes à modification sans préavis.

NEW ONE S.A.S
10, Rue de la Mission, 25480 Ecole Valentin, France

CE

GB DAB+/FM PORTABLE RADIO

LOCATION AND DESCRIPTION OF CONTROLS

1. **VOLUME**: To adjust the volume
2. **MENU**: To access the main menu
3. **SCAN**: Auto scan & storage
4. **SNOOZE**: Interval alarm repetition
   To fall asleep with the radio
5. **INFO**: To review the information transmitted by the radio station
   To set the alarm
6. **TUNING**: Tuning, setting up/down
   SELECT: Confirm the selection/setting; Snooze
7. To turn unit on/off
   SOURCE: To select FM, AUX or DAB mode
8. **PRESET**: Preset radio stations; Listen the preset stations
9. **P1,2,3**: Quick preset buttons
10. TFT display
11. Speakers
12. Swivel telescopic antenna
13. Carrying handle
14. Phones jack
15. **AUX IN** jack
16. DC IN jack
17. Battery compartment

POWER SUPPLY

AC ADAPTOR
The supplied AC adaptor is suitable for use on AC main supplies of AC 100-240V ~ 50/60Hz and should only be connected to a mains supply within these parameters.

Cautions:
- The AC adaptor included with this unit is for its use only. Do not use it with other equipment.
- Turn off the unit before unplugging the AC adaptor from the unit so as to avoid the unit being damaged.
- When the unit is not going to be used for long time, disconnect the AC adaptor from the AC outlet.
- Be sure to use it near the wall outlet and easily accessible. If a malfunction occurs, disconnect the plug from the wall outlet at once.
- AC adaptor is used as the disconnect device. It shall remain readily operable and should not be obstructed during intended use. To be completely disconnected the apparatus from supply mains, the AC adaptor of the apparatus shall be disconnected from the mains socket outlet completely.
- Never use an AC adaptor that is damaged, route power lead in a safe manner and make sure it is not subjected to trapping or pinching. If the power lead is damaged refer to a qualified service agent.
- The AC adaptor must be unplugged from the DC jack for the unit to run on the batteries.

BATTERY OPERATION
1. Remove the battery compartment door by applying thumb pressure to area indicated on battery door and then lift the door out and off the cabinet.
2. Before inserting the batteries, observe the polarities (+ and -) of the battery, then relate the polarities to the engraved diagram inside the battery compartment, insert 4x 1.5V, R14/UM2/"C" batteries (not supplied) into the compartment.
3. Replace the compartment door.

Before throwing any batteries away, consult your distributor who may be able to take them back for specific recycling.

NOTES:
- Never recharge the batteries, apply heat to them or take them apart.
- In order to avoid leakage, always remove the batteries when unit will not be used for a long period of time.
- For optimal performance, alkaline batteries are recommended. These batteries must be replaced every six months.
- The batteries need to be replaced when: The battery icon on the display becomes red, the volume decreases, or sound is distorted during operation.

CAUTION: Danger of explosion if battery is incorrectly replaced. Replace only with the same or equivalent type.

TURNING ON/OFF THE UNIT

To turn on/off the unit, press and hold for 2 seconds.

SELECTING FUNCTION

When the unit is on, repeatedly press **SOURCE** button to select desired mode: FM, AUX or DAB.

ADJUSTING VOLUME

To increase or decrease the sound level, rotate **VOLUME+/-** clockwise or anti-clockwise.
Note: In order to save the battery life time, the max.volume is 12 level when the unit is operated by battery. When connected by AC adaptor, maximum volume level can be reached 16 level.

SETTING THE TIME AND DATE

The first time you listen to DAB/DAB+ radio, the time and date of your product will be synchronized automatically to that broadcast by the DAB/DAB+ service in 24 hour mode, which is in line with daylight saving, so there is no need to set the time and date manually.

If you do wish to set the time and date manually, turn on the radio and follow the steps as below:
1. Press the **MENU** button.
2. Rotate the **SELECT** knob to access <Main menu>. Press **SELECT** to enter this option.
3. Press **SELECT** to enter <Time setup>, then <Set time> is displayed, press **SELECT** again to enter this option.
4. Date will flash. Rotate the **SELECT** knob to set the day, month and year.
5. The hour digits will flash. Rotate the **SELECT** knob to set the hour. Press the **SELECT** to confirm. Then the minute digits will flash. Rotate the **SELECT** knob to set the minutes. Press the **SELECT** to confirm.

When you confirm the time, the display returns to <Time setup>. You can now rotate the **SELECT** knob to set followings:
- Clock format: 12/24 hour clock display.
- Auto update: Auto update the time from radio or no update.

Note: When do the setting in the menu, press the **MENU** button to return back to previous step.

LISTENING TO DAB/DAB+ RADIO

1. Repeatedly press **SOURCE** button to select DAB mode. The radio will start automatic scan for DAB/DAB+ stations if it's the first time to use the unit. The display will change to "Scanning……". A progress bar will show the progress of the scan and the number of stations found during the scan will also be displayed.
2. When the scan is complete, the radio will select the first available station and begin to broadcast. Stations are listed in numerical and then alphabetical order by default.

Note: The DAB/DAB+ radio station list is stored in the memory and so the next time you switch your radio on, the station search does not take place. It is possible to scan manually for stations by pressing the **SCAN** button.

3. Rotate **TUNING/SELECT** knob to select through the list of stations. When the desired station is displayed, press the **SELECT** to confirm. There will be a short delay while your radio tunes to your selected station.

Notes:
- If no broadcasts are found by DAB/DAB+ scan, "No station found" appears in the display.
- For a better reception, extend the telescopic antenna or do the full scan again in another place.
- During the search operation, the sound level is automatically muted.

LISTENING TO FM RADIO

In FM radio mode, rotate **TUNING/SELECT** knob to tune manually. Press **SCAN** button once or fast rotate **TUNING/SELECT** knob clockwise or anticlockwise to search automatically, the automatic search locates strong stations.
Note: For a better reception, extend the telescopic antenna.

PRESET STATIONS

This unit can store 10 FM and 10 DAB/DAB+ stations.

Manual storage
1. Repeatedly press **SOURCE** button to select FM or DAB band.
2. Select a radio station.
3. Press and hold **PRESET** button to enter preset store mode.
4. Rotate **TUNING/SELECT** knob to select a channel.

Note: If you choose a station that hasn't been allocated, "Empty" will be displayed. If the station has been allocated before, the FM frequency or DAB station name will be showed.

5. Press **SELECT** to save it.
6. Repeat step 2-5 to store other stations.

Note: This unit has 3 quick preset buttons. Select a radio station, then press and hold **P1/P2/P3** to store the station in preset channel 1/2/3 respectively.

Automatic storage
Press and hold **SCAN** button in FM mode, the unit will automatically locate and save the strong stations. When you store on a channel already been preset, the previous station will automatically be cleared and replaced by the new station.

LISTENING TO RADIO PRESETS

1. Press **SOURCE** button to select FM or DAB band.
2. Press **PRESET** once. "Preset Recall" will be displayed, then rotate **TUNING/SELECT** knob to select your desire station.
3. Press **SELECT** to confirm your selection

Note: To recall the stations in preset channel 1/2/3, simply press the button **P1/P2/P3** respectively.

SETTING THE ALARM AND THE ALARM MODE

1. When unit is on, press and hold button to access alarm setting mode. Select <Alarm 1> or <Alarm 2>, then press **SELECT** to confirm.
2. Enable: Off, Daily, Once, Weekdays, Weekends
   - Off : The alarm is off.
   - Daily: The alarm will sound every day.
   - Once: The alarm will sound one time only.
   - Weekdays: The alarm will sound on weekday only. (Monday to Friday)
   - Weekends: The alarm will sound on weekend only. (Saturday and Sunday)
3. Time: To set the alarm time
4. Mode: To set the wake-up source: DAB, FM or BUZZER.
5. Preset: Select the last-listened radio station or desired preset radio station. This option is only available when wake-up source is DAB or FM.
6. Volume: To set the alarm volume
7. Saved: Select this option and press **SELECT** to confirm all above settings. Indicator will be lights up.

Notes:
- Alarm setting is also available in standby mode.
- Be sure connect the AC adaptor when using the alarms. Alarm function cannot be used when using the unit on batteries.
- Preset the station before you select the wake up source by preset stations.
- If you wake up with last radio, select your desire station, then turn off the radio before alarm time reaches. For the station selecting, please refer to "Listen to DAB/DAB+ radio" and "Listen to FM radio".

Stopping the alarm

1 - Alarm repetition
Press **SNOOZE** or **SELECT**. The alarm stops temporally and will sound again 5 minutes later. The snooze indicator will be blink.
Note: Repeatedly press **SNOOZE** button to set the desired snooze time: 5,10,15,30 minutes. The default snooze time is 5 minutes.

2 - Alarm stop
Press or to stop the alarm.
Notes:
- When "Daily" is set, the alarm will sound again the next day at the same time.
- When "Once" is set, the alarm will not sound again. The alarm indicator will light off.
- When "Weekdays" is set, the alarm will sound again on next weekday (Monday to Friday) at the same time.
- When "Weekends" is set, the alarm will sound again the following Saturday or Sunday at the same time.

3 - Alarm Cancellation
Press and hold access alarm setting mode. Rotate **SELECT** knob to select <Alarm 1> or <Alarm 2>, then press **SELECT** to confirm. Rotate **SELECT** knob to select <Enable> and press **SELECT** to confirm. Rotate **SELECT** to select "Off" and press **SELECT** to confirm. Rotate **SELECT** to select <Saved> and press **SELECT** to confirm. The indicator turn off.

SLEEP FUNCTION

When the unit is on. To fall asleep with the radio, repeatedly press to select 15-30-45-60-90-120 minutes of listening, press **SELECT** to confirm. The sleep indicator will show on display. The unit will automatically turn off after the specified time. To cancel the sleep function, repeatedly press button until "Sleep off" display, press **SELECT** button to confirm.

SETUP MENU

When the unit is on, press **MENU** button to access setting menu. Rotate **SELECT** knob to select an option and/ or adjust the setting, then press **SELECT** to confirm.
Note: The " ✻ " will be displayed next to the current setting.

FM Setting Menu
Audio setting
To select between "Stereo or mono" or "Mono only" for the FM radio.

Main menu
• Time setup
Refer to the operations in section "SETTING THE TIME AND DATE".

• EQ
To set EQ (equalizers) mode as desired: EQ off/ Bass boost/ Jazz/ Live/ Vocal/ Acoustic

• Backlight
1. Select <Timeout> and press **SELECT** to enter to this option.
2. Rotate **SELECT** knob to select your desire backlight timeout in seconds: Always on > 10 > 20 > 30 > 45 > 60 > 90 > 120 >180. Then press **SELECT** to confirm your setting.
3. Enter <Level> to select the background brightness by rotating **SELECT** knob, then press **SELECT** to confirm.

• Language
To select the desired language of the unit's menu: English, Français, Deutsch and Nederlands.

• Factory reset
To restore to factory default settings.

• SW version (software version)
To review the current software version.

Scan setting
To choose "All stations" or "Strong station" to select the search mode when scan radio station.

DAB/DAB+ Setting Menu
Station list
You can review the station list after proceed full scan.

Full Scan
This function allows you to automatically scan and create a list of receivable DAB broadcasts.

Manual Tune
This function can be used to assist the positioning of antenna or the unit, to enhance specific channel or frequency reception ability.

Station order
Multiplex: Stations are listed in numerical and then alphabetical order.
Alphanumeric: Stations are listed in alphabetical order.
Active: stations are listed according to the signal strength of stations.

DRC (Dynamic range compression)
DRC can make quieter sounds easier to hear when the unit is used in a noisy environment.
Rotate **SELECT** knob to select your desire DRC level: off, low, high
DRC off - no compression. This is the default setting.
DRC low - medium compression.
DRC high - maximum compression.
Note: DRC is effective only in dynamic range compression broadcast.

Prune station
Remove stations that are listed but unavailable. This function can remove all invalid stations indicated in the station list.

Main menu
Please refer to the <FM setting menu> - <Main menu>.

AUX IN Setting Menu
Please refer to the <FM setting menu> - <Main menu>
Note: EQ is unavailable in AUX mode.

REVIEWING MORE INFORMATION

Repeatedly press **INFO** button to review some unit settings(e.g. date) or available information(e.g. radio text, program type, strength) for the station you are listening.

USING HEADPHONES / EARPHONES (NOT INCLUDED)

Maximum output voltage ≤ 150mV
HEADPHONE VOLUME WARNING
Connect earphones with the volume set low and increase it if required. Prolonged listening through some earphones at high volume settings can result in hearing damage. When headphones/earphones are connected, no sound will be emitted from the unit's speaker.
Caution: Avoid listening to sound at levels which may be harmful to your ears.

To prevent possible hearing damage, do not listen at high volume levels for long periods.

CONNECTING AUXILIARY SOURCE

1. Connect your auxiliary source (e.g. mp3 player) to the **AUX IN** jack on the unit (cable not included).
2. Press **SOURCE** button repeatedly to select AUX IN mode.
3. Start playback from your auxiliary source.
4. Adjust the volume to desired level.
5. To stop playback, disconnect your auxiliary source from the **AUX IN** jack.

TECHNICAL SPECI FICATIONS

POWER SUPPLY: DC IN 6.0V ⎓ 1.8A
DC 6V ⎓ 4x1.5V, battery type R14/UM2/C (not provided)

RADIO FREQUENCY:
FM: 87.5 -108 MHz
DAB: 174.928-239.200 MHz

Design and specifications are subject to change without notice.

Hereby, NEW ONE S.A.S, declares that this MUSE M-118 DB is in compliance with the essential requirements and other relevant provisions of Directive 2014/53/EU. The declaration of conformity may be consulted at www.muse-europe.com

SAFETY INFORMATION

CAUTION / RISK OF ELECTRIC SHOCK / DO NOT OPEN

CAUTION: To reduce the risk of electric shock, do not open the device, there is no party inside for the user. Refer all servicing to qualified personnel.

The lightning with the arrow symbol in the triangle is a warning sign alerting the user to "dangerous voltage" inside the unit.

The exclamation point in the triangle is a warning sign alerting the user of important instructions accompanying the product.

IMPORTANT
- The Marking plate is located at the back of the device
- Make sure to have a minimum distance of 5 cm around the unit for sufficient ventilation.
- Ensure that the ventilation openings are not covered with items such as newspapers, tablecloths, curtains, etc.
- Do not place naked flame sources, such as lighted candles on the apparatus.
- Do not expose this appliance to dripping or splashing water.
- Do not place objects filled with liquids, such as glass, vase on the device.
- Use the apparatus only in moderate climates.
- Do not throw batteries into fire! Respect the environment when disposing of used batteries.
- Batteries should not be exposed to excessive heat such as sunshine, fire or other similar heat source.
- AC adaptor is used as the disconnect device. It shall remain readily operable and should not be obstructed during intended use. To be completely disconnected the apparatus from supply mains, the AC adaptor of the apparatus shall be disconnected from the mains socket outlet completely.
- Excessive sound pressure from earphones and headphones can cause hearing loss.
- Under the influence of fast transient and / or electrostatic electric phenomenon, the product may malfunction and the user must perform a power reset of the device
- The normal function of the product may be disturbed by strong Electro-Magnetic Interference. If so, simply reset the product to resume normal operation by following the instruction manual. In case the function could not resume, please use the product in other location.

If in the future, you need to get rid of this product, please note that Waste electrical products should not be disposed of with household waste. Recycling facilities exist. Check with your municipality or ask your dealer for advice. (Directive for Waste Electrical and Electronic Equipment)

NEW ONE S.A.S
10, Rue de la Mission, 25480 Ecole Valentin, France

CE

PT RÁDIO PORTÁTIL DAB+/FM

LOCALIZAÇÃO E DESCRIÇÃO DOS CONTROLES

1. **VOLUME**: Aumentar o volume/ abaixar o volume
2. **MENU**: Para aceder o menu principal
3. **SCAN**: Busca automática e memorização de estações de rádi
4. **SNOOZE**: Intervalo de repetição do alarme
   Dormir (para ir dormir com o rádio)
5. **INFO**: Analisar as informações transmitidas pela estação de rádio
   Configurar o relógio
6. **TUNING**: Sintonia/ configurações cima/ baixo
   SELECT: Confirmar a seleção/ definições; Intervalo de repetição do alarme
7. Para ligar e desligar o aparelho
   SOURCE: Para selecionar o modo FM, DAB, ou Auxliar
8. **PRESET**: Memória de estações; Escutando estações memorizadas
9. **P1,2,3**: Botões de acesso rápido às estações armazenadas
10. Ecrã TFT
11. Altifalante
12. Antena telescópicagiratória
13. Pega de transporte
14. Tomada para auriculares
15. Tomada de entrada **AUX IN**
16. Tomada DC IN
17. Compartimento de bateria

ALIMENTAÇÃO

Utilização do adaptador de corrente
A fonte fornecida é adequada para ser utilizada em tomadas de 100 a 240V ~ 50/60Hz e deverá ser apenas ligada a tomadas dentro dessas especificações.

Atenção:
- O adaptador de corrente fornecido destina-se apenas a ser utilizado com este aparelho. Não o utilize, pois, com outros aparelhos.
- Desligue o aparelho antes de desligar o adaptador de corrente para evitar danificar o leitor.
- No caso de não utilização prolongada, desligue o adaptador de corrente da tomada.
- Coloque o aparelho na proximidade da tomada de parede e certifiquese de que esta se mantém facilmente acessível. Em caso de avaria, desligue imediatamente o aparelho da tomada de parede.
- O adaptador de corrente permite desligar o aparelho. Deve ser mantido facilmente acessível durante a utilização. Para cortar completamente a alimentação do aparelho, desligue efectivamente o adaptador da tomada de corrente.
- Nunca utilize um adaptador de corrente danificado. Coloque o cabo de alimentação de forma segura e de modo a não ficar preso nem esmagado. Se o cabo estiver danificado, contacte um serviço de reparação.
- O adaptador CA deve ser desconectado da tomada DC para que a unidade funcione a bateria.

Utilização das pilhas
1. Remova a tampa do compartimento das pilhas colocando pressão na área indicada na tampa com o polegar, e em seguida levante e retire-a do aparelho.
2. Antes de colocar as pilhas, verifique a posição dos polos (+ e -), e então instale combinando-as com os polos gravados dentro do compartimento. Insira 4 pilhas de 1,5V, R14/UM2/"C" (não incluso) no compartimento.
3. Volte a fechar o compartimento das pilhas.

Antes de eliminar as pilhas, consulte o seu revendedor pois este pode retomá-las para reciclagem.

OBSERVAÇÕES:
- Nunca carregue pilhas não recarregáveis. Não aqueça as pilhas e não as desmonte.
- Para evitar que as pilhas vertam, retire-as no caso de não utilização prolongada do aparelho.
- Recomenda-se a utilização de pilhas alcalinas. Para um funcionamento óptimo, recomenda-se a substituição das pilhas todos os 6 meses.
- As pilhas devem ser substituídas quando: O ícone de bateria no ecrã fica a vermelho; O volume diminuir, ou o som ficar distorcido durante o funcionamento

ATENÇÃO: Risco de explosão se a pilha não for inserida correctamente. Substitua-a apenas por uma pilha idêntica ou de tipo equivalente.

LIGANDO/DESLIGANDO O APARELHO

Mantenha pressionado por 2 segundos para ligar/desligar o aparelho.

SELECÇÃO DE FONTE

Quando a unidade estiver ligada, pressione repetidamente o botão **SOURCE** para selecionar o modo FM, AUX, ou DAB.

AJUSTANDO O VOLUME

Para aumentar ou diminuir o nível de volume, gire o botão **VOLUME+/-** em sentido horário ou anti-horário.
Nota: A fim de salvar a vida útil da bateria, o volume máximo é de 12 níveis quando a unidade é operada por bateria. Quando conectado pelo adaptador AC, o nível máximo de volume pode ser atingido 16 nível.

AJUSTANDO A HORA E A DATA

A primeira vez que escutar o rádio em DAB/DAB+, a hora e a data do seu produto será sincronizada automaticamente com aquela transmitida pelo serviço DAB/DAB+ no modo 24 horas, e com a hora de Verão, portanto, não há necessidade de definir manualmente a hora e a data.

Se desejar definir manualmente a hora e a data, ligue o rádio e siga os passos abaixo:
1. Pressione o botão **MENU**.
2. Gire o botão **SELECT** para selecionar <Main menu> (Menu principal). Pressione **SELECT** para entrar na opção.
3. Gire o botão **SELECT** para selecionar <Time setup> (Configurar hora), em seguida, <Set time> (Definir hora) é apresentado, prima **SELECT** novamente para introduzir a opção.
4. O data piscará. Gire o botão **SELECT** para ajustar o dia, mês e ano.
5. Os dígitos das horas piscarão.Gire o botão **SELECT** para ajustar a hora. Pressione **SELECT** para confirmar. Em seguida, os dígitos dos minutos piscarão. Gire o botão **SELECT** para ajustar os minutos. Pressione **SELECT** para confirmar.

Quando confirmar a tempo, o visor retorna para <Time setup> (Configurar hora). Agora pode gire o botão **SELECT** para definir os seguintes itens:
- Clock format (Definir formato da hora): Relógio de 12/24 horas.
- Auto update (Atualização automática): Atualização automática do tempo a partir do radio ou nenhuma atualização.

Nota: Quando fizer a configuração no menu, pressione o botão **MENU** para voltar ao passo anterior.

ESCUTANDO RÁDIOS DAB/DAB+

1. Pressione repetidamente o botão **SOURCE** para selecionar o modo DAB. O rádio iniciará a busca automática das estações DAB se for a primeira vez que usar a unidade. O visor mudará para "Scanning…" (Sintonizar .....). Uma barra de progresso mostrará o progresso de sintonização e o número de estações encontradas durante a sintonização também será exibido.
2. Quando a sintonização estiver concluída, o rádio selecionará a primeira estação disponível e começará a emitir. Por padrão, as estações são listadas em ordem numérica e, em seguida, em ordem alfabética.

Nota: A lista de estações de rádio DAB é armazenada na memória e, assim, na próxima vez que ligar o seu rádio, a procura de estações não é efetuada. É possível sintonizar manualmente estações pressionando o botão **SCAN**.

3. Gire **TUNING/SELECT** para selecionar através da lista de estações. Quando a estação desejada for exibida, pressione **SELECT** para confirmar. Haverá um pequeno atraso enquanto o seu rádio sintonizar a estação selecionada.

Observação:
- Caso nenhuma transmissão seja encontrada pela sintonia de DAB/DAB+, a frase "No station found" (Nenhuma estação encontrada) será exibida na tela.
- Para ter uma melhor recepção, estique a antena ou realize uma busca completa novamente depois de mudar de lugar.
- Durante o processo de busca, o volume será automaticamente colocado em mudo.

ESCUTANDO RÁDIO FM

No modo de rádio FM, gire o ajustador **TUNING/SELECT** para sintonizar manualmente. Pressione o botão **SCAN** uma vez ou gire rapidamente o ajustador de **TUNING/SELECT** no sentido horário ou anti-horário para iniciar uma sintonia automatica, a busca automática encontrará as estações de sinal mais forte.
Observação: Para uma melhor recepção, estique a antena extensível.

ESTAÇÕES PRÉ-INSTALADAS

Este aparelho pode armazenar até 10 estações de rádio FM e 10 estações DAB/DAB+.

Armazengem manual
1. Pressione várias vezes o botão **SOURCE** para selecionar a banda FM ou DAB.
2. Selecione a estação de rádio através de uma busca manual ou automática.
3. Mantenha o botão **PRESET** para entrar no modo de armazenagem na memória.
4. Gire **TUNING/SELECT** para selecionar uma estação.

Observação: Caso você escolha uma estação que ainda não tenha sido armazenada, a frase "Empty" (Vazia) será exibida. Caso a estação já tenha sido armazenada, a frequência FM ou o nome de rádio DAB será exibida.

5. Pressione **SELECT** para salvá-la.
6. Repita os passos de 2 a 5 para armazenar outras estações.

Nota: Esta unidade possui 3 botões de acesso rápido às estações armazenadas. Selecione uma estação de rádio e prima e segure **P1/P2/P3** para armazenar a estação no canal predefinido 1/2/3, respetivamente.

Memorização automática:
Mantenha **SCAN** pressionada por alguns segundos no modo FM, a unidade irá sintonizar e salvar automaticamente as estações com sinal forte. Quando você armazena ou já tiver armazenado estações, as estações anteriores serão automaticamente apagadas e substituidas pelas novas.

ESCUTANDO PRÉMISSÕES DE RÁDIO

1. Pressione o botão **SOURCE** para selecionar uma banda FM ou DAB.
2. Pressione **PRESET** uma vez, "Preset Recall" (Estações armazenadas) será exibido, gire o ajustador **TUNING/SELECT** para selecionar a estação desejada.
3. Pressione **SELECT** para confirmar a sua seleção.

Nota: Para selecionar as estações armazenadas 1/2/3, basta premir o botão **P1/P2/P3**, respetivamente.

CONFIGURANDO O ALARME E O MODO DO ALARME

1. Quando a unidade estiver ligada. Pressione e segure o botão para acessar o modo de configuração de alarme. Gire o botão **SELECT** para selecionar <Alarm 1> (Alarme 1) ou <Alarm 2> (Alarme 2), e prima o botão **SELECT** para confirmar.
2. Enable (Ativar): Off (Desativar), Daily (Diariamente), Once (Uma vez), Weekdays (Dias da semana), Weekends (Fins de semana).
   - Off (Desativar): O alarme está desativado.
   - Daily (Diariamente): O alarme irá tocar todos os dias.
   - Once (Uma vez): O alarme irá tocar apenas uma vez.
   - Weekdays (Dias da semana): O alarme irá tocar apenas nos dias da semana. (segunda a sexta)
   - Weekends (Fins de semana): O alarme irá tocar apenas aos fins de semana. (sábado e domingo)
3. Time (despertador): para definir a hora do alarme
4. Mode (Modo): para definir a fonte de ativação: DAB, FM ou Besouro (Buzzer).
5. Preset (predefinido): selecione a estação de rádio ouvida pela última vez ou a estação de rádio predefinida desejada. Esta opção está disponível apenas quando o modo de ativação está definido para DAB ou FM.
6. Volume: para definir o volume do alarme.
7. Saved (guardado): selecione esta opção e prima **SELECT** para confirmar todas as configurações acima. o indicador de alarme será exibido.

Observação:
- A configuração de alarme está disponível no modo de espera.
- Certifique-se de conectar o adaptador CA para utilizar os alarmes. A função de alarme não pode ser usada ao utilizar a unidade com pilhas.
- Armazene a estação na memória antes de selecionar a origem do despertador como estações da memória.
- Caso você utilize a última estação sintonizada como despertador, selecione a estação desejada, desligar o rádio antes da hora do alarme. Para sintonizar a estação, consulte "**Escutando uma rádio DAB/DAB+**" e "**Escutando uma rádio FM**".

Interrompendo o alarme

1 - Repetição do Alarme
Prima o botão **SNOOZE** ou **SELECT** para parar temporariamente o alarme. Este soará de novo ao fim de alguns minutos. O indicador piscará.
Nota: Prima repetidamente o botão **SNOOZE** para selecionar 5-10-15-30 minutos para voltar a repetir o alarme. O tempo de suspensão padrão é de 5 minutos.

2 - Parando o alarme
Pressione ou .
Observação:
- Caso você tenha selecionado a frequência como "Once", o alarme não soará novamente.
- Caso você tenha selecionado a frequência como "Daily", o alarme soará novamente.
- Caso você tenha selecionado a frequência como "Weekends", o alarme soará novamente todo final de semana.
- Caso você tenha selecionado a frequência como "Weekdays", o alarme soará novamente, exceto no final de semana.

3 - Cancelando um Alarme
Pressione e segure o botão para acessar o modo de configuração de alarme. Gire o botão **SELECT** para selecionar <Alarm 1> ou <Alarm 2>, e prima o botão **SELECT** para confirmar. Gire o botão **SELECT** para selecionar <Enable> e prima **SELECT** para confirmar. Gire o botão **SELECT** para selecionar "Off" e prima **SELECT** para confirmar. Gire o botão **SELECT** para selecionar <Saved> e prima **SELECT** para confirmar. O indicador de alarme desaparece.

FUNÇÃO DE ADORMECER

Quando a unidade estiver ligada. Para dormir com o rádio, pressione várias vezes para selecionar entre 15-30-45-60-90-120 minutos, pressione o botão **SELECT** para confirmar. O indicador se acenderá. O aparelho se desligará automaticamente depois da quantidade de tempo especificada. Para cancelar a função adormecer, pressione várias vezes o botão até que "Sleep off" seja exibido, pressione o botão **SELECT** para confirmar. O indicador se apagará.

MENU DE CONFIGURAÇÕES

Quando a unidade estiver ligada, pressione **MENU** para entrar no menu de configuração. Gire o botão **SELECT** para selecionar uma opção e/ou ajuste as configurações e pressione o botão **SELECT** para confirmar.
Nota: O símbolo " ✻ " será exibido ao lado da configuração atual.

Menu de Configurações FM
Audio setting (Configurações de áudio)
Para selecionar entre "Stereo or mono" (Estéreo ou mono) e "Mono only" (Apenas Mono) para o rádio FM.

Main menu (Menu principal)
• Time setup (Configurar hora)
Consulte as operações de funcionamento na seção "AJUSTANDO A HORA E A DATA".

• EQ
Para selecionar o modo EQ (equalizador) conforme desejado: EQ off (desligar equalizador)/ Bass boost (intensidade dos graves)/ Jazz/ Live (ao vivo)/ Vocal/ Acoustic (acústico).

• Backlight (Luz de fundo)
1. Selecione <Timeout> (Tempo limite) e pressione **SELECT** para entrar nessa opção.
2. Gire o ajustador **SELECT** novamente para selecionar o tempo limite da luz de fundo: Always on (ligada) > 10 > 20 > 30 > 45 > 60 > 90 > 120 >180. Em seguida, pressione **SELECT** para confirmar a configuração.
3. Entre em <Level> (Nível) para selecionar o brilho de fundo pelo **SELECT**. pressione **SELECT** para confirmar a configuração.

• Language (Lingual)
Para selecionar o idioma desejado no menu da unidade: English, Français, Deutsch, and Nederlands.

• Factory reset (Configurações de Fábrica)
Para restaurar as configurações padrão de fábrica.

• SW version (Versão do Sistema)
Para verificar a versão atual do software.

Scan setting (Configuração de digitalização)
Para escolher "All stations" (todas as estações) ou "Strong station" (estações com sinal forte) para selecionar o modo de sintonização de estações de rádio.

Menu de configurações DAB
Station list (Lista de estações)
Pode rever a lista de estações após prosseguir com a sintonização completa.

Full Scan (Sintonização completa)
Esta função permite sintonizar e criar automaticamente uma lista de transmissões DAB a receber.

Manual Tune (Sintonização manual)
Esta função pode ser usada para auxiliar o posicionamento da antena ou da unidade, para melhorar a capacidade específica de receção de canais ou frequências.

Station order (Ordenar estações)
Multiplex: as estações são listadas por ordem numérica e depois por ordem alfabética.
Alphanumeric (alfanumérico): as estações são listadas em ordem alfabética.
Active (ativo): as estações são listadas de acordo com a intensidade do sinal das estações.

DRC (Compressão Dinâmica de Amplitude)
DRC pode fazer com que sons mais baixos sejam ouvidos melhor quando o aparelho estiver sendo utilizado em áreas com muito barulho ambiente.
Gire o ajustador **SELECT** para selecionar o nível de DRC desejado: off (desligado), low (baixo), high (alto).
DRC off - sem compressão. Esta é a configuração padrão.
DRC low - média compressão.
DRC high - máxima compressão.
Observação: O DRC só funcionará em transmissões com compressão dinâmica de amplitude.

Prune station (Remover)
Remova as estações que estão listadas mas não estão disponíveis. Esta função pode remover todas as estações inválidas indicadas na lista de estações.

Main menu (Menu principal)
Consulte as operações em <Menu de configuração de FM> - <Menu principal>.

Menu de configurações AUX IN
Consulte as operações em <Menu de configuração de FM> - <Menu principal>.
Nota: EQ não está disponível no modo AUX.

REVER MAIS INFORMAÇÕES

Pressione repetidamente o botão **INFO** para rever algumas configurações da unidade (por exemplo, data) ou informações disponíveis (por exemplo, texto de rádio, Tipo de programa, força) para a estação que está a ouvir.

UTILIZAÇÃO DE AURICULARES/ AUSCULTADORES (NÃO INCLUSO)

Tensão de saída máxima ≤ 150 mV
PRECAUÇÕES RELATIVAS AO NÍVEL DO VOLUME DOS AURICULARES
Diminua o volume antes de ligar os auriculares e aumente-o de seguida, se necessário. A utilização prolongada de auriculares com um volume alto pode causar lesões no sistema auditivo. Quando se ligam auriculares ou auscultadores, os altifalantes do leitor são desactivados.
Atenção: Evite os níveis sonoros altos que podem danificar o sistema auditivo.

Para prevenir possíveis danos auditivos, não escute em volumes muito altos por longos períodos de tempo.

UTILIZAÇÃO DA ENTRADA AUXILIAR

1. Conecte a origem auxiliar (por exemplo um tocador mp3) ao conector **AUX IN** no lado direito do aparelho (fio não acompanha).
2. Pressione o botão **SOURCE** várias vezes para entrar no modo AUX.
3. Arranque a reprodução na sua fonte auxiliar
4. Ajuste o volume sonoro para o nível pretendido.
5. Para parar a reprodução, desligue a fonte áudio externa com ligação à tomada **AUX IN**.

CARACTERÍSTICAS TÉCNICAS

ALIMENTAÇÃO: DC IN 6,0V ⎓ 1,8A
DC: 4x1,5V, tipo da pilha R14/UM2/C (não inclusa)

FREQUÊNCIA DAS RÁDIOS:
FM: 87,5 -108 MHz
DAB: 174,928-239,200 MHz

O design e as especificações estão sujeitos a alterações sem aviso prévio.

A NEW ONE S.A.S aqui declara que este produto MUSE M-118 DB cumpre os requisitos essenciais e outras disposições relevantes da Norma 2014/53/EU. A declaração de conformidade pode ser consultada em www.muse-europe.com

INFORMAÇÃO DE SEGURANÇA

CAUTION / RISK OF ELECTRIC SHOCK / DO NOT OPEN

ATENÇÃO: Para reduzir o risco de choque eléctrico, não desmonte o aparelho. O aparelho não tem nenhuma parte que possa ser reparada pelo utilizador. Confie qualquer reparação a um técnico qualificado.

Este símbolo assinala a presença de tensões perigosas no interior do aparelho.

Este símbolo recorda que a documentação fornecida com o aparelho contém instruções importantes.

IMPORTANTE
- A placa de características situa-se na parte de trás deste aparelho.
- Preveja um espaço mínimo de 5 cm à volta do aparelho para assegurar uma ventilação suficiente.
- Certifique-se de que não tapa os orifícios de ventilação.
- Não coloque velas sobre ou na proximidade do aparelho.
- Certifique-se de que não expõe o aparelho à chuva ou à humidade.
- Não coloque qualquer recipiente com líquido, como uma jarra, sobre ou na proximidade do aparelho.
- Utilize este aparelho apenas em climas temperados.
- Não deite as pilhas no fogo! Respeite o meio ambiente quando for jogar fora pilhas usadas.
- Não exponha as pilhas a um calor excessivo, como raios solares, fogo ou outras fontes de calor semelhantes.
- O adaptador de corrente permite desligar o aparelho. Deve ser mantido facilmente acessível durante a utilização. Para cortar completamente a alimentação do aparelho, desligue efectivamente o adaptador da tomada de corrente.
- Uma intensidade sonora excessiva em caso de utilização dos auscultadores pode resultar em problemas auditivos.
- Sob o efeito de fenómenos electrostáticos e/ou eléctricos transitórios, o produto pode apresentar anomalias e pode acabar por ser necessário proceder-se a uma reinicialização.
- A função normal do produto pode ser interrompida por fortes interferências eletromagnéticas. Nesse caso, basta reiniciar o produto para retomar a operação normal seguindo o manual de instruções. Caso a função não possa ser retomada, utilize o produto noutro local.

Se no futuro pretender deitar fora este aparelho, note que os aparelhos eléctricos não devem ser lançados nas lixeiras de resíduos domésticos. Informe-se para conhecer o centro de reciclagem mais próximo. Consulte as autoridades locais ou o seu revendedor para mais detalhes (Directiva sobre os resíduos dos equipamentos eléctricos e electrónicos).

Nota: O desenho e as especificações estão sujeitas a mudanças sem aviso prévio.

NEW ONE S.A.S
10, Rue de la Mission, 25480 Ecole Valentin, France

CE

DE TRAGBARES RADIO DAB+/FM

BESCHREIBUNG DES GERÄTES

1. **VOLUME**: Lautstärke erhöhen/ verringern
2. **MENU**: Hauptmenü öffnen
3. **SCAN**: Auto-scan; Automatisch speichern
4. **SNOOZE**: Alarmwiederholung mit Intervall
   Sleep-Timer (mit Musik einschlafen)
5. **INFO**: Anzeige der vom Radiosender übermittelten Informationen
   Stellen des weckers
6. **TUNING**: Senderauswahl; Einstellung hoch/ runter
   SELECT: Bestätigen und Optionen-Menü öffnen; Alarmwiederholung mit Intervall
7. Gerät ein-/ ausschalten
   SOURCE: UKW-, AUX- oder DAB-Modus einstellen
8. **PRESET**: Gespeicherte Radiosender; Aufrufen gespeicherter sender
9. **P1,2,3**: Schnelle Voreinstellungstasten
10. TFT-Farbdisplay
11. Lautsprecher
12. Schwenkbare Teleskopantenne
13. Tragegriff
14. Kopfhörereingang
15. **AUX IN**-Eingang
16. Gleichstromeingang
17. Batteriefach

STROMVERSORGUNG

Gebrauch des Netzstromadapters
Der mitgelieferte Netzstromadapter ist geeignet für eine AC 100-240V ~ 50/60Hz Stromversorgung und darf nur an einer Steckdose mit diesen Parametern angeschlossen werden.

Achtung:
- Der mitgelieferte Netzstromadapter darf nur mit diesem Gerät verwendet werden. Verwenden Sie ihn nicht mit anderen Geräten.
- Schalten Sie das Gerät aus, bevor Sie den Netzstromadapter vom Gerät trennen, um Schäden am Gerät zu vermeiden.
- Wird das Gerät längere Zeit nicht verwendet, sollte der Netzstromadapter von der Stromsteckdose abgesteckt werden.
- Stellen Sie das Gerät in der Nähe der Stromsteckdose auf und sorgen Sie dafür, dass die Stromsteckdose leicht zugänglich ist. Sollte die Stromsteckdose eine Störung aufweisen, müssen Sie das Gerät sofort abstecken.
- Der Netzstromadapter erlaubt das Abstecken des Gerätes. Er muss während des Gebrauchs leicht zugänglich sein. Um die Stromversorgung des Geräts komplett zu unterbrechen, muss der Netzstromadapter von der Stromsteckdose abgesteckt werden.
- Verwenden Sie auf keinen Fall einen beschädigten Netzstromadapter. Verlegen Sie das Netzkabel so, dass es weder eingeklemmt noch gequetscht wird. Ein beschädigtes Netzkabel muss bei einer Reparaturstelle repariert werden.
- Für den Batteriebetrieb muss das AC-Netzteil von der DC-Buchse des Gerätes getrennt werden.

Batteriebetrieb:
1. Öffnen Sie das Batteriefach, indem Sie mit Ihrem Daumen auf den markierten Bereich der Abdeckung drücken und dann die Abdeckung anheben und herausziehen.
2. Beachten Sie die Polarität (+ und -) der Batterien. Legen Sie 4 x 1,5V Batterien des Typs R14/UM2/„C" gemäß den Polaritätsmarkierungen im Batteriefach ein.
3. Schließen Sie das Batteriefach wieder.

Fragen Sie vor dem Entsorgen der Batterien Ihren Fachhändler vor Ort um Rat, denn dieser kann sie zurücknehmen und sich um deren fachgerechtes Entsorgen kümmern.

HINWEISE:
- Nicht Wiederaufladbare-Batterien dürfen nicht nochmals geladen werden. Erhitzen Sie die Batterien nicht und demontieren Sie sie nicht.
- Um ein Ausfließen der Batterien zu vermeiden, wenn Sie das Gerät während längerer Zeit nicht verwenden, nehmen Sie die Batterien aus dem Gerät.
- Wir empfehlen den Gebrauch alkalischer Batterien. Damit das Gerät optimal funktioniert, sollten Sie diese Batterien alle 6 Monate ersetzen.
- Batterien müssen ersetzt werden, wenn das Batterie-Icon im Display wird rot, die Lautstärke nachlässt oder der Klang während des Betriebs unklar wird.

Achtung: Wenn die Batterie nicht richtig eingelegt wird, besteht die Gefahr, dass die Batterie explodiert. Ersetzen Sie eine leere Batterie nur mit einer identischen oder gleichwertigen Batterie.

GERÄT EIN-/AUSSCHALTEN

Halten Sie die Taste 2 Sekunden lang gedrückt, um das Gerät einzuschalten/ auszuschalten.

QUELLE AUSWÄHLEN

Drücken Sie, wenn das Gerät eingeschaltet ist, wiederholt die Taste **SOURCE** zur Auswahl von UKW, DAB oder AUX-Modus.

LAUTSTÄRKE EINSTELLEN

Zum Erhöhen oder Verringern der Lautstärke drehen Sie den **VOLUME+/-** Drehknopf.
Hinweis: Um die Akkulaufzeit zu sparen, ist das max.volume 12-Level, wenn das Gerät mit Batterie betrieben wird. Wenn durch AC-Adapter verbunden, maximale Lautstärke erreicht werden 16 Ebene.

EINSTELLEN DER UHRZEIT UND DES DATUMS

Das erste Mal, wenn Sie das DAB-Radio einschalten, werden das Datum und die Uhrzeit des Geräts automatisch mit den Einstellungen der übertragenden DAB-Sendeanstalt synchronisiert (24-Stundenformat). Dies geschieht im Einklang mit der Sommerzeit oder Winterzeit, d.h., Sie müssen das Datum und die Uhrzeit nicht manuell einstellen.

Falls Sie Datum und Uhrzeit dennoch manuell einstellen möchten, schalten Sie das Radio ein und gehen Sie wie folgt vor:
1. Drücken Sie die Taste **MENU**.
2. Drehen Sie den **SELECT**-Regler und scrollen Sie bis zur Anzeige <Hauptmenü>. Drücken Sie **SELECT**, um diese Option zu öffnen.
3. Drücken Sie **SELECT** zur Auswahl von <Zeit einstellung>; im Display erscheint <Zeit einstellen>. Drücken Sie **SELECT** erneut, um die Option auszuwählen.
4. Der Datum blinkt. Verwenden Sie den **SELECT**-Regler, um Tag, Monat und Jahr einzustellen.
5. Die Stundenanzeige blinkt. Verwenden Sie den **SELECT**-Regler, um die Stunden einzustellen. Bestätigen Sie mit **SELECT**. Die Minutenanzeige blinkt. Verwenden Sie den **SELECT**-Regler, um die Minuten einzustellen. Bestätigen Sie mit **SELECT**.

Wenn Sie das Datum bestätigen, das Display kehrt zur Einstellung <Zeit einstellung> zurück. Sie können mit dem **SELECT**-Regler folgende Funktionen ausführen:
- Uhrzeitformat: 12-/24-Stundenformat.
- Auto-Update: Wählen Sie die automatische Aktualisierung der Uhrzeit via Vom Radio oder keine Update.

Hinweis: Wenn Sie die Einstellungen im Menü vornehmen, drücken Sie die Taste **MENU**, um zum vorherigen Schritt zurückzukehren.

DAB/DAB+ RADIOSENDER ANHÖREN

1. Drücken Sie wiederholt die Taste **SOURCE** zur Auswahl des DAB-Modus. Beim erstmaligen Gebrauch des Geräts startet das Radio die automatische Suche nach DAB-Sendern. Während der Suche erscheint die Anzeige „Scannen.....". Ein Fortschrittsbalken weist auf den Suchfortschritt hin; außerdem wird die Anzahl der gefundenen Sender angezeigt.
2. Nach Abschluss der Suche schaltet das Radio den ersten verfügbaren Sender ein und startet die Übertragung. Sender werden per Werkseinstellung in numerischer und dann in alphabetische Reihenfolge angezeigt.

Hinweis: Die DAB-Senderliste wird gespeichert; beim nächsten Einschalten des Geräts wird die Sendersuche daher nicht erneut durchgeführt. Sie können manuell nach Sendern suchen, indem Sie die Taste **SCAN** drücken und loslassen.

3. Drehen Sie den **TUNING/SELECT**-Regler, um durch die Senderliste zu scrollen. Wenn der gewünschte Radiosender angezeigt wird, drücken Sie die Taste **SELECT** zum Bestätigen. Das Radio schaltet den ausgewählten Sender dann mit einer kurzen Verzögerung ein.

Hinweis:
- Falls während der DAB/DAB+ Suche keine Sender gefunden werden, erscheint im Display „Kein Station gefunden".
- Im Hinblick auf einen besseren Empfang sollten Sie die Teleskopantenne vollständig ausziehen oder die Sendersuche an einem anderen Ort wiederholen.
- Während der Suche ist der Ton automatisch ausgeschaltet.

FM RADIOSENDER ANHÖREN

Wählen Sie im FM Radiomodus mit **TUNING/SELECT** die manuelle Sendersuche aus. Drücken Sie einmal **SCAN** oder drehen Sie den **TUNING/SELECT**-Knopf schnell im gegen den oder Uhrzeigersinn, um die automatische Suche zu starten, die automatische Suchfunktion erkennt Sender mit starkem Signal.
Hinweis: Ziehen Sie die Teleskopantenne für einen besseren Empfang aus.

SENDERSPEICHER

Dieses Gerät kann bis zu 10 UKW- und 10 DAB/DAB+-Sender speichern.

Manuell speichern
1. Betätigen Sie die **SOURCE**-Taste wiederholt, um das UKW- oder DAB-Band zu wählen.
2. Wählen Sie die manuelle oder automatische Sendersuche.
3. Halten Sie die **PRESET**-Taste gedrückt, um in den Speichermodus zu gelangen.
4. Verwenden Sie den **TUNING/SELECT**-Regler zur Auswahl eines Senders.

Hinweis: Wenn Sie einen Sender, der nicht zugewiesen worden ist, wählen, wird „Leer" angezeigt. Wenn der Sender zuvor zugeordnet wurde, wird die FM-Frequenz oder der DAB-Radioname angezeigt..

5. Betätigen Sie den **SELECT** Knopf, um den ausgewählten Sender zu speichern.
6. Wiederholen Sie die Schritte 2 bis 5, um weitere Sender zu speichern.

Hinweis: Dieses Gerät verfügt über 3 schnelle voreingestellte Tasten. Wählen Sie einen Radiosender aus und halten Sie **P1/P2/P3** gedrückt, um den Sender im voreingestellten Kanal 1/ 2/ 3 zu speichern.

Automatisch speichern:
Halten Sie die **SCAN**-Taste im FM-Modus. Das Gerät sucht und speichert automatisch Radiosender mit starkem Signal. Falls auf einem Speicherplatz bereits ein Sender gespeichert ist, wird der vorhandene Sender gelöscht und automatisch durch den neuen ersetzt.

AUFRUFEN GESPEICHERTER SENDER

1. Betätigen Sie die **SOURCE**-Taste, um das UKW- oder DAB-Band zu wählen.
2. Drücken Sie einmal die Taste **PRESET**, im Display erscheint „Voreingestellter Rückrufen". Wählen Sie dann mit dem **TUNING/SELECT**-Regler den gewünschten Sender aus.
3. Betätigen Sie den Taste **SELECT** um die Auswahl des Senders zu bestätigen.

Hinweis: Um die Sender auf den Speicherplätzen 1/2/3 einzuschalten, drücken Sie einfach entsprechend die Tasten **P1/P2/P3**.

R-3982D IB MUSE 001 REV2.indd 1
2021/10/29 10:06:59

EINSTELLEN DER WECKZEIT UND DES ALARMMODUS
1. Wenn das Gerät eingeschaltet ist. Halten Sie die Taste 🔔 gedrückt, um auf den Alarmeinstellungsmodus zuzugreifen. Drehen Sie den **SELECT**-Regler zur Auswahl von <Alarm 1> oder <Alarm 2>, bestätigen Sie mit **SELECT**.
2. Aktivieren: Aus, Täglich, Einmal, Wochentage und Wochenenden
   - Aus: Der Weckruf ist deaktiviert.
   - Täglich: Der Weckruf ertönt täglich.
   - Einmal: Der Weckruf ertönt nur einmal.
   - Wochentage: Der Weckruf ertönt nur an Werktagen (Montag bis Freitag).
   - Wochenenden: Der Weckruf ertönt nur am Wochenende (Samstag und Sonntag).
3. Zeit: zum Einstellen der Weckrufzeit.
4. Modus: um die Alarmquelle auf Summer, DAB oder UKW.
5. Preset: Auswahl des zuletzt gehörten Radiosenders oder eines bestimmten gespeicherten Radiosenders. Diese Option ist nur verfügbar, wenn DAB oder UKW als Weckrufmodus eingestellt wurden.
6. Volumen: Stellen Sie die Weckruflautstärke.
7. Sparen: Wählen Sie diese Option und drücken Sie **SELECT**, um alle obigen Einstellungen zu bestätigen. Die Alarmanzeige leuchtet auf.

Hinweis:
- Die Weckrufeinstellungen sind im Standby-Modus verfügbar.
- Für die Verwendung des Weckrufs muss das AC-Netzteil verbunden sein. Die Weckruffunktion ist während des Batteriebetriebs nicht verfügbar.
- Speichern Sie den Sender, bevor Sie die Alarmquelle mit voreingestelltem Sender wählen.
- Wenn als Alarmquelle den zuletzt gewählten Sender benutzen, wählen Sie den gewünschten Sender und das Radio auszuschalten, bevor die Alarmzeit erreicht wird. Zur Senderauswahl, lesen Sie bitte den Abschnitt „**DAB/DAB+ RADIOSENDER ANHÖREN**" und „**FM RADIOSENDER ANHÖREN**".

Stoppen des Weckalarms
1 - Alarmwiederholung
Drücken Sie die Taste **SNOOZE** oder **SELECT**, um den Alarm kurzfristig zu unterbrechen. Der Alarm schaltet sich nach einigen Minuten wieder ein. Das Symbol fängt an zu blinken.
Hinweis: Drücken Sie wiederholt die Taste **SNOOZE**, um 5-10-15-30 Minuten für die Weckruf-Schlummerfunktion auszuwählen. Die Dauer der Schlummerfunktion beträgt werksseitig 5 Minuten.

2 - Alarmstopp
Betätigen Sie die Taste ⏻ oder 🔔.
Hinweis:
- Wenn die Alarmwiederholung auf „Einmal" gestellt wurde, wird der Alarm nicht wieder aktiviert.
- Wenn die Alarmwiederholung auf „Täglich" gestellt wurde, wird der Alarm jeden Tag aktiviert.
- Wenn die Alarmwiederholung auf „Wochenenden" gestellt wurde, ertönt der Alarm am folgenden Samstag bzw. Sonntag erneut zur gleichen Zeit.
- Wenn die Alarmwiederholung auf „Wochentage" gestellt wurde, ertönt der Alarm am nächsten Werktag (Montag bis Freitag) erneut zur gleichen Zeit.

3 - Alarm deaktivieren
Halten Sie die Taste 🔔 gedrückt, um auf den Alarmeinstellungsmodus zuzugreifen. Drehen Sie den **SELECT**-Regler zur Auswahl von <Alarm 1> oder <Alarm 2>, bestätigen Sie mit **SELECT**. Drehen Sie den **SELECT**-Regler zur Auswahl von <Aktivieren>, und drücken Sie **SELECT** zum Bestätigen. Drehen Sie den Regler **SELECT** zur Auswahl von „ Aus ", und drücken Sie **SELECT** zum Bestätigen. Drehen Sie den Regler **SELECT** zur Auswahl von <Sparen>, und drücken Sie **SELECT** zum Bestätigen. Das Symbol für den Alarm verschwindet von der Anzeige.

EINSCHLAFFUNKTION (AUTOMATISCHES AUSSCHALTEN)
Wenn das Gerät eingeschaltet ist, Wenn Sie mit Musik einschlafen möchten, drücken Sie die Taste gefolgt von ⊣ , um den Sleep-Timer mit 15- 30-45-60-90-120 Minuten einzustellen, drücken Sie die Taste **SELECT** zum Bestätigen. Der Indikator geht an. Nach Ablauf der programmierten Zeit schaltet sich das Gerät automatisch aus. Um den Sleep-Timer zu löschen, drücken Sie wiederholt die Taste ⊣ , bis im Display „Ausschlafen" erscheint, drücken Sie die Taste **SELECT** zum Bestätigen, bis der Indikator ausgeht.

SETUP-MENÜ
Wenn das Gerät eingeschaltet ist, drücken Sie die **MENU**-Taste, um auf das Einstellungsmenü zuzugreifen. Drehen Sie den Regler **SELECT** zur Auswahl einer Option und/oder zum Ändern der Einstellungen und drücken Sie dann **SELECT** zum Bestätigen.
Hinweis: Neben der aktuellen Einstellung erscheint das Symbol „ ✻ ".

FM Einstellungsmenü
Audioeinstellung
Wählen Sie für die UKW-Übertragung zwischen „Stereo oder Mono" und „Nur Mono".

Hauptmenü
• Zeit einstellung
Siehe die Operationen im Abschnitt "EINSTELLEN DER UHRZEIT UND DES DATUMS".

• EQ
Auswahl des Equalizer-Modus (EQ): EQ aus/ Bass Boost/ Jazz/ Leben/ Vokal/ Akustik

• Hintergrundbeleuchtung
1. Wählen Sie <Auszeit> und drücken Sie **SELECT** zum Bestätigen.
2. Wählen Sie mit **SELECT** die Dauer bis zur automatischen Abschaltung der Beleuchtung: Immer auf > 10 > 20 > 30 > 45 > 60 > 90 > 120 >180. Drücken Sie dann **SELECT** zum Bestätigen.
3. Regulieren Sie mit <Niveau> die Hintergrundhelligkeit per **SELECT**-Regler. Drücken Sie dann **SELECT** zum Bestätigen.

• Sprache
Wählen Sie eine Sprache für die Menüanzeige aus: English, Français, Deutsch, and Nederlands.

• Werkseinstellungen zurückgese
Gerät auf die Werkseinstellungen zurücksetzen

• SW-Version (software version)
Aktuelle Software-Version anzeigen.

Scaneinstellung
Wählen Sie „Alle stationen" oder „Starke Station" als Suchmodus für die Sendersuche.

DAB/DAB+ Einstellungsmenü
Stationsliste
Nach der vollständigen Sendersuche können Sie die Senderliste anzeigen.

Kompletter Suchlauf
Mit dieser Funktion können Sie automatisch eine Liste mit verfügbaren DAB/DAB+ -Sendern erstellen.

Manuelle Stimmung
Verwenden Sie diese Funktion für die Positionierung der Antenne und des Gerätes, um die Empfangsqualität eines bestimmten Senders oder einer Frequenz zu verbessern.

Stationsreihenfolge
MULTIPLEX: Sender werden in willkürlicher Reihenfolge angezeigt.
ALPHANUMERIC: Sender werden in numerischer und dann in alphabetischer Reihenfolge angezeigt. Dies ist die werksseitige Einstellung.
ACTIVE: Sender werden nach Empfangsstärke (stark nach schwach) aufgelistet.

DRC (Dynamikbereich-Komprimierung)
Falls das Gerät in einer lauten Umgebung verwendet wird, können leise Töne mit der DRC-Funktion hörbar gemacht werden.
Benutzen Sie die Tasten **SELECT**, um den gewünschten DRC-Pegel zu wählen: Aus, Niedrig, Hoch
DRC Aus - keine Komprimierung. Dies ist die Standardeinstellung.
DRC Niedrig - mittlere Komprimierung.
DRC Hoch - maximale Komprimierung.
Hinweis: Die DRC-Funktion ist nur für Sender mit verkleinertem Dynamikbereich verfügbar.

Prune Station
Löschen Sie Sender, die angezeigt, jedoch nicht mehr empfangen werden. Mit dieser Funktion können alle in der Senderliste als ungültig angezeigten Sender gelöscht werden.

Hauptmenü
Siehe Anleitungen unter <UKW-Einstellungsmenü> - <Hauptmenü>.

AUX Einstellungsmenü
Siehe Anleitungen unter <UKW-Einstellungsmenü> - <Hauptmenü>.
Hinweis: EQ ist im AUX-Modus nicht verfügbar.

INFORMATIONEN ANZEIGEN
Drücken Sie wiederholt die Taste **INFO**, um Geräteeinstellungen (z.B. Heutiges Datum) oder verfügbare Informationen (z.B.Kein Radiotext, Kein Programmtyp, Stärke) für den aktuellen Sender anzuzeigen.

GEBRAUCH EINES KOPFHÖRERS / OHRHÖRERS (NICHT IM LIEFERUMFANG)
Maximale Ausgangsspannung ≤ 150 mV
WARNUNG IN ZUSAMMENHANG MIT DER LAUTSTÄRKE BEIM GEBRAUCH DES KOPFHÖRERS
Vor dem Anstecken eines Kopfhörers zuerst die Lautstärke verringern; sie kann danach bei Bedarf wieder erhöht werden. Das längere Hören mit einem Kopfhörer bei großer Lautstärke kann Ihr Gehör unwiderruflich schädigen. Wenn ein Kopf- oder Ohrhörer an das Gerät angeschlossen wird, deaktiviert das die Lautsprecher des Players.
Achtung: Vermeiden Sie große Lautstärken, sie schädigen Ihr Gehör.

Um mögliche Gehörschäden zu vermeiden, sollten Sie nicht über längere Zeit bei hohen Lautstärken Musik hören.

ANSCHLUSS EINER ZUSATZQUELLE
1. Schließen Sie ein externes Gerät (z.B. MP3-Spieler) an die **AUX IN** Buchse rechts am Gerät an (Kabel nicht mitgeliefert).
2. Drücken Sie wiederholt die Taste **SOURCE**, um in den AUX-Modus zu wechseln
3. Beginnen Sie mit dem Playback Ihrer Zusatzquelle.
4. Stellen Sie die Lautstärke auf den gewünschten Pegel ein.
5. Um das Playback zu beenden, nehmen Sie Ihre Zusatzquelle aus der **AUX IN** Buchse heraus.

TECHNISCHE EIGENSCHAFTEN
Stromversorgung: DC IN 6,0V ⎓ 1,8A
DC: 4 x 1,5V Batterien des Typs R14/UM2/C (nicht enthalten)

RADIOFREQUENZ:
FM: 87,5 -108 MHz
DAB/DAB+: 174,928-239,200 MHz

Design und technische Daten unterliegen unangekündigten Änderungen.

NEW ONE S.A.S erklärt hiermit, dass dieser MUSE M-118 DB den wesentlichen Anforderungen und anderen geltenden Vorgaben der Richtlinie 2014/53/EU entspricht. Die Konformitätserklärung lässt sich unter www.muse-europe.com herunterladen.

SICHERHEITSHINWEISE
CAUTION RISK OF ELECTRIC SHOCK DO NOT OPEN
ACHTUNG: Nehmen Sie das Gerät nicht auseinander! Anderenfalls setzen Sie sich der Gefahr eines Elektroschocks aus! Dieses Gerät enthält keine Teile, die vom Benutzer selbst repariert werden können. Überlassen Sie alle Reparaturen an ihm ausschließlich qualifizierten Fachleuten.

Dieses Symbol weist auf gefährliche elektrische Spannungen innerhalb des Gerätes hin.

Dieses Symbol soll daran erinnern, dass die mit dem Gerät gelieferte Anleitung wichtige Hinweise enthält.

WICHTIG
- Das Typenschild befindet sich auf der Rückseite des Gerätes
- Achten Sie auf einen mindestabstand von 5 cm um das gerät, um eine ausreichende Belüftung zu gewährleisten.
- Achten Sie darauf, dass Sie keinesfalls die Belüftungsöffnungen des Gerätes bedecken.
- Stellen Sie keine offenen Flammen, wie brennende Kerzen auf das Gerät.
- Achten Sie darauf, dass Sie dem Gerät niemals Regen oder Feuchtigkeit aussetzen.
- Stellen Sie keinen mit Flüssigkeit gefüllten Behälter (wie z.b. eine Vase) auf oder in der Nähe des Gerätes ab.
- Verwenden Sie das Gerät nur in gemäßigten Klimazonen.
- Werfen Sie die Batterien nicht ins Feuer! Denken Sie bei der Batterien-Entsorgung unbedingt an die Umwelt.
- Der Akku oder die Batterie dürfen keiner übermäßig großen Hitze, wie etwa Sonnenlicht, einem Feuer oder Ähnlichem ausgesetzt werden.
- Der Netzstromadapter erlaubt das Abstecken des Gerätes. Er muss während des Gebrauchs leicht zugänglich sein. Um die Stromversorgung des Geräts komplett zu unterbrechen, muss der Netzstromadapter von der Stromsteckdose abgesteckt werden.
- Eine zu hohe Lautstärke bei Verwendung von Kopf- oder Ohrhörern kann zu Störungen oder Schädigung des Gehörs führen.
- Unter der Einwirkung von elektrostatischen und/oder elektrischen Phänomen kann das Produkt Fehlfunktionen aufweisen. Ein Zurücksetzen auf die Werkseinstellungen kann sich als notwendig erweisen.
- Der ordnungsgemäße Betrieb des Geräts kann durch starke elektromagnetische Störungen beeinträchtigt werden. Setzen Sie das Gerät in solch einem Fall gemäß den Angaben in der Bedienungsanleitung zurück, um den normalen Betrieb wieder herzustellen. Falls der ordnungsgemäße Betrieb nicht fortgesetzt werden kann, versuchen Sie das Gerät an einem anderen Ort zu verwenden.

Wenn Sie dieses Gerät entsorgen möchten, denken Sie daran, es bei einer Sammelstelle für elektrische Haushaltsgeräte zu entsorgen. Erkundigen Sie sich nach Ihrer nächstgelegenen Wertstoffsammelstelle. Für detaillierte Informationen wenden Sie sich an die örtlichen Behörden oder an Ihren Händler. (Richtlinie über elektrische und elektronische Abfallgeräte).

Bemerkung: Gestaltung und Ausführung bleiben Änderungen vorbehalten.

NEW ONE S.A.S
10, Rue de la Mission, 25480 Ecole Valentin, France

CE

ES RADIO PORTÁTIL DAB+/FM
DESCRIPCIÓN DEL APARATO
1. **VOLUME**: Subir volumen/ bajar volumen
2. **MENU**: Para acceder al menú principal
3. **SCAN**: Búsqueda automática; Almacenamiento automático
4. **SNOOZE**: Intervalo de repetición de la alarma
   ⊣ Apagado automático (para quedarse dormido con la radio)
5. **INFO**: Para ver la información emitida por la emisora de radio
   🔔 Programación de la alarma
6. **TUNING**: Tuning, Ajuste arriba/ abajo
   SELECT: Confirmar la selección/ ajustes; Intervalo de repetición de la alarma
7. ⏻ Para encender/ apagar la unidad
   SOURCE: Para seleccionar el modo FM, AUX o DAB
8. **PRESET**: Emisoras presintonizadas; Para escuchar emisoras presintonizadas
9. **P1,2,3**: Botones de acceso rápido a memorias
10. Pantalla a TFT a color
11. Altavoz
12. Antena telescópica giratoria
13. Asa
14. 🎧 Toma para auriculares
15. Entrada AUX (auxiliar)
16. Entrada de alimentación
17. Compartimento para la pila

ALIMENTACIÓN
Utilización del adaptador de red
El adaptador de corriente suministrado es adecuado para el uso con una toma de corriente AC de 100-240V ~ 50/60Hz y deberá enchufarse solo a la red de suministro dentro de estos parámetros.

Atención:
- El adaptador de red que se suministra ha sido diseñado exclusivamente para utilizarse con este aparato. No lo utilice con ningún otro aparato.
- Apague el aparato antes de desenchufarlo al adaptador de red para evitar que se produzcan daños.
- Cuando no vaya a utilizar el aparato durante un período de tiempo prolongado, desenchufe el adaptador de red de la toma de corriente.
- Coloque el aparato cerca de la toma de pared y compruebe que puede accederse a esta última fácilmente. Si se produce un fallo en el funcionamiento del aparato, desconéctelo inmediatamente de la toma de pared.
- El adaptador de red se utiliza para conectar y desconectar el aparato. El acceso al mismo debe permanecer despejado en todo momento. Para cortar por completo la alimentación del aparato, ha de desenchufar el adaptador de red de la toma de pared.
- No utilice nunca el adaptador si está dañado. Coloque el cable de alimentación de forma segura de manera que no pueda ser aplastado o dañado de otro modo. Si el cable está dañado, contacte con un servicio de reparación.
- El adaptador de corriente alterna (AC) deberá ser desconectado de la conexión de corriente continua (CC) para que la unidad funcione con pilas.

Instalación de las pilas
1. Retire la tapa del compartimento para pilas aplicando presión con el dedo pulgar en el área indicada en la tapa, después levante esta y sáquela hacia fuera.
2. Antes de introducir las pilas, observe las polaridades (+ y -) de las pilas. Asociándolas con el diagrama mostrado en el interior del compartimento, introduzca 4 pilas AA de 1,5V, R14/UM2/"C" (no incluidas) en su interior.
3. Cierre el compartimento de las pilas.

Antes de tirar las pilas, consulte a su proveedor: puede entregárselas para reciclarlas.

NOTAS:
- Nunca cargue pilas que no son recargables. No caliente las pilas ni las desmonte.
- Si no va a utilizar el aparato durante un largo periodo de tiempo, retire las pilas para evitar una pérdida de líquido de las mismas.
- Para un máximo rendimiento, se recomienda el uso de pilas alcalinas. Estas pilas deberán ser sustituidas cada 6 meses.
- Las baterías se tienen que sustituir cuando: El icono de batería mostrado en la pantalla se volverá rojo, el volumen disminuye, o el sonido está distorsionado durante el funcionamiento.

ATENCIÓN: Riesgo de explosión si las pilas no se introducen correctamente. Cambie las pilas únicamente por otras del mismo tipo o uno equivalente.

ENCENDIDO/APAGADO DE LA UNIDAD
Mantenga pulsado ⏻ durante 2 segundos para encender/ apagar la unidad.

SELECCIÓN DE FUENTE
Cuando la unidad esté encendida, pulse repetidamente el botón **SOURCE** para seleccionar el modo DAB, modo FM o modo de entrada AUXILIAR.

AJUSTE DE VOLUMEN
Para aumentar o disminuir el nivel de sonido, gire el dial **VOLUME+/-** horaria o antiho-rariamente.
Nota: Para ahorrar la vida útil de la batería, el max.volume es de 12 niveles cuando la unidad es operada por la batería. Cuando se conecta mediante el adaptador de CA, el nivel de volumen máximo se puede alcanzar 16 nivel.

AJUSTE DE FECHA Y HORA
La primera vez que escuche la radio DAB/DAB+, la fecha y la hora de su producto se sincronizarán automáticamente con la emitida por el servicio DAB/DAB+ en modo 24 horas, que se ajusta automáticamente al horario de verano, por lo que no es necesario configurarlas manualmente.

Si desea configurar la fecha y la hora manualmente, encienda la radio y siga los pasos descritos a continuación:
1. Pulse el botón **MENU**.
2. Gire **SELECT** hasta la opción <Main menu> (Menú principal). Pulse **SELECT** para acceder a esa opción.
3. Gire **SELECT** para acceder a la opción <Time setup> (Configuración de hora), entonces se mostrará <Set time> (Establecer hora) en la pantalla, pulse de nuevo **SELECT** para acceder a esa opción.
4. Los dígitos de la fecha parpadearán. Gire **SELECT** para configurar el día, el mes y el año.
5. Los dígitos de la hora parpadearán. Gire **SELECT** para configurar la hora. Pulse **SELECT** para confirmar. Entonces los dígitos de los minutos parpadearán. Gire **SELECT** para configurar los minutos. Pulse **SELECT** para confirmar.

Una vez confirme la hora, la pantalla volverá a la opción <Time setup> (Configuración de hora). Ahora puede gire **SELECT** para configurar las siguientes opciones:
- Clock format (Configurar el formato de la Hora): reloj 12/24 horas.
- Auto update (Actualización automática): Actualice la hora automáticamente desde la radio o no actualizar.

Nota: Cuando realice ajustes en el menú, pulse el botón **MENU** para regresar al paso anterior.

PARA ESCUCHAR LA RADIO DAB/DAB+
1. Pulse repetidamente el botón **SOURCE** para seleccionar el modo DAB. Si es la primera vez que utiliza la unidad, la radio buscará automáticamente emisoras DAB. La pantalla cambiará a "Buscando……". Una barra de progreso mostrará el progreso de la búsqueda y también el número de emisoras encontradas.
2. Cuando la búsqueda termine, la radio seleccionará la primera emisora disponible y comenzará con la retransmisión. Las emisoras se listarán por orden numérico y después por orden alfabético por defecto.

Nota: La lista de emisoras de radio DAB será almacenada en la memoria, de esta manera la próxima vez que encienda la radio, la búsqueda de emisoras no se realizará. Puede buscar emisoras manualmente pulsando el botón **SCAN**.

3. Gire el dial **TUNING/SELECT** para seleccionar entre la lista de emisoras. Cuando la emisora deseada se muestre en pantalla, pulse **SELECT** para confirmar. Habrá una breve espera mientras su radio sintoniza la emisora seleccionada.

Notas:
- Si no se hubiera ninguna retransmisión con la búsqueda DAB/DAB+, "No station found" (No se encontraron emisoras) aparecerá en el display.
- Para una mejor recepción, extienda la antena telescópica o realice de nuevo una búsqueda completa desde otra posición.
- Durante la operación de búsqueda, el nivel de sonido quedará interrumpido automáticamente.

PARA ESCUCHAR LA RADIO FM
En el modo de radio FM, gire el dial **TUNING/SELECT** para la sintonización manual. Pulse el botón **SCAN** o gire el control **TUNING/SELECT** rápidamente hacia la derecha o hacia la izquierda para la búsqueda automática. La búsqueda automática localizará emisoras con señales intensas.
Nota: Para una mejor recepción, extienda la antena telescópica.

ESTACIONES PRESINTONÍAS
Esta unidad podrá memorizar hasta 10 emisoras FM y 10 DAB/DAB+.

Almacenamiento manual
1. Pulse repetidamente el botón **SOURCE** para seleccionar la banda FM o DAB.
2. Seleccione la búsqueda automática o manual de una emisora de radio.
3. Mantenga pulsado el botón **PRESET** para entrar en el modo de memorización de emisoras.
4. Utilice el dial **TUNING/SELECT** para seleccionar un canal.

Nota: Si elige una emisora que no ha sido asignada, "Empty" (Vacío) se mostrará en el display. Si la emisora hubiera sido asignada anteriormente, se mostrará frecuencia FM o el nombre de la radio DAB.

5. Pulse **SELECT** para guardarlo.
6. Repite los pasos 2-5 para memorizar otras emisoras.

Nota: Esta unidad dispone de 3 botones rápidos de memoria. Seleccione una emisora de radio y mantenga pulsado **P1/P2/P3** para almacenarla en los espacios 1/2/3 respectivamente.

Almacenamiento automático
Mantenga pulsado **SCAN** en modo FM, la unidad encontrará y guardará automáticamente las emisoras con señal fuerte. Cuando guarde en un canal que ya ha sido presintonizado, la emisora anterior se eliminará automáticamente y será sustituida por la nueva emisora.

PARA ESCUCHAR LAS RADIOS PRESINTONIZADAS
1. Pulse el botón **SOURCE** para seleccionar la banda FM o DAB.
2. Pulse **PRESET** una vez, se mostrará "Preset recall" (Recuperar memoria) en la pantalla, entonces utilice el dial **TUNING/SELECT** para seleccionar la emisora deseada.
3. Pulse **SELECT** para confirmar su selección.

Nota: Para seleccionar las emisoras en las presintonías 1/2/3, presione el botón **P1/P2/P3** respectivamente.

PROGRAMACIÓN DE LA ALARMA Y AJUSTE DEL MODO ALARMA
1. Cuando la unidad esté encendida. Mantenga pulsado el botón 🔔 para acceder al modo de ajuste de alarma. Gire **SELECT** para seleccionar <Alarm 1> (Alarma 1) o <Alarm 2> (Alarma 2), pulse **SELECT** para confirmar.
2. Enable(Activado): Off (apagado), Daily (Diaria), Once (Una vez), Weekends (Fin de semana), Weekdays (Días de semana)
   - Off (apagado): La alarma está apagada.
   - Daily (Diaria): La alarma sonará cada día.
   - Once (Una vez): La alarma solo sonará una vez.
   - Weekends (Fin de semana): La alarma sonará solo los fines de semana (sábados y domingos).
   - Weekdays (Días de semana): La alarma solo sonará en días de entresemana (de lunes a viernes).
3. Time (Hora): Establece la hora de la alarma
4. Mode (Modo): Establece la fuente de sonido del despertador: DAB, FM BUZZER o BT.
5. Preset (Memoria): Selecciona la última emisora de radio escuchada o la que desee. Esta opción solo está disponible cuando el modo despertador esté establecido en DAB o FM.
6. Volume (Volumen): Establece el volumen de la alarma
7. Saved (guardado): Seleccione esta opción y pulse **SELECT** para confirmar todos los ajustes anteriores. El indicador se mostrará en pantalla.

Notas:
- La configuración de la alarma está disponible en el modo de espera.
- Al usar las alarmas, asegúrese de conectar el adaptador de CA. La función de alarma no puede usarse cuando la unidad funciona a baterías.
- Preseleccione la emisora antes de seleccionar la fuente de despertador con las emisoras presintonizadas.
- Si se quiere despertar con la última emisora reproducida, seleccione la emisora que desee, apagar la radio antes de que se alcance la hora de la alarma. Para la selección de la emisora, por favor, consulte "**PARA ESCUCHAR LA RADIO DAB/DAB+**" y "**PARA ESCUCHAR LA RADIO FM**".

Apagado de la alarma
1 - Repetición de la alarma
Pulse el botón **SNOOZE** o **SELECT** para detener momentáneamente la alarma. Esta volverá a sonar transcurridos unos minutos. El indicador parpadeará.
Nota: Pulse repetidamente el botón **SNOOZE** para seleccionar 5-10-15-30 minutos de tiempo de repetición de alarma. El tiempo de posposición por defecto es de 5 minutos.

2 - Detención de la alarma
Pulse ⏻ o 🔔.
Notas:
- Si selecciona la frecuencia de alarma "Once", esta no volverá a sonar.
- Si selecciona la frecuencia de alarma "Daily", esta sonará de nuevo.
- Si selecciona la frecuencia de alarma "Weekends", esta sonará de nuevo los fines de semana.
- Si selecciona la frecuencia de alarma "Weekdays", esta sonará de nuevo, excepto los fines de semana.

3 - Cancelación de la alarma
Mantenga pulsado el botón 🔔 para acceder al modo de ajuste de alarma. Gire **SELECT** para seleccionar <Alarm 1> o <Alarm 2>, pulse **SELECT** para confirmar. Gire **SELECT** para seleccionar <Enable> y pulse **SELECT** para confirmar. Gire **SELECT** para seleccionar "Off" y pulse **SELECT** para confirmar. Gire **SELECT** para seleccionar <Saved> y pulse **SELECT** para confirmar.

FUNCIÓN DE TEMPORIZADOR DE APAGADO AUTOMÁTICO (SLEEP)
Cuando la unidad esté encendida. Para quedarse dormido con la radio, pulse repetidamente ⊣ para seleccionar 15-30-45-60-90-120 minutos de escucha, pulse el botón **SELECT** para confirmar. El indicador se iluminará. La unidad se apagará automáticamente una vez haya transcurrido el tiempo especificado. Para cancelar la función de apagado automático, pulse repetidamente el botón ⊣ hasta que se muestre "Sleep off", pulse el botón **SELECT** para confirmar. El indicador se apagará.

MENÚ DE CONFIGURACIÓN
Cuando la unidad esté encendida, pulse el botón **MENU** para acceder al menú de configuración. Gire **SELECT** para seleccionar una opción y/o ajustar una configuración, después, pulse **SELECT** para confirmar.
Nota: Se mostrará el icono " ✻ " en la pantalla junto con la configuración actual.

Menú de ajuste de FM
Audio setting (Ajustes de audio)
Para seleccionar entre "Stereo or mono" (Estéreo o mono) y "Mono only" (Solo mono) para la radio FM.

Main menu (Menú principal)
• Time setup (Configuración de hora)
Véase utilización en "AJUSTE DE FECHA Y HORA".

• EQ
Para seleccionar el modo de EQ (ecualización) deseado: EQ off (Apagar ecualizador)/ Bass boost (Potenciador de graves)/ Jazz/ Live (En vivo)/ Vocal/ Acoustic (Acústico).

• Backlight (Retroiluminación)
1. Seleccione <Timeout> (Tiempo límite) y pulse **SELECT** para acceder a esta opción.
2. Gire **SELECT** para seleccionar el tiempo de apagado de retroiluminación que desee: Always on (Encendido) > 10 > 20 > 30 > 45 > 60 > 90 > 120 > 180. Después pulse **SELECT** confirmar su configuración.
3. Acceda a <Level> (Nivel) para seleccionar el brillo del fondo mediante la perilla **SELECT**. Pulse **SELECT** para confirmar.

• Language (Idioma)
Para seleccionar el idioma deseado para el menú de la unidad:English, Français, Deutsch, and Nederlands.

• Factory reset (Configuración de fábrica)
Para restablecer la configuración de fábrica por defecto.

• SW version (Versión de software)
Para revisar la versión de software actual.

Scan Setting (Ajuste de escaneado)
Para seleccionar el modo de búsqueda a "All stations" (Todas las emisoras) o "Strong Station" (Emisoras con señal fuerte) durante el escaneo de emisoras de radio.

Menú de ajustes DAB/DAB+
Station list (Lista de emisoras)
Puede revisar la lista de emisoras después de realizar una búsqueda completa.

Full Scan (Búsqueda completa)
Esta función le permite buscar automáticamente y crear una lista de programas DAB recibidos.

Manual Tune (Sintonización manual)
Esta función puede utilizarse para facilitar el posicionamiento de la antena o la unidad, con el fin de mejorar la recepción de un canal específico o la frecuencia de recepción.

Station order (Orden de emisoras)
- Multiplex: Las emisoras se listarán en orden aleatorio.
- Alphanumeric: Las emisoras se listarán en orden numérico y después, alfabético. Esta es la configuración por defecto.
- Active: Las emisoras se listarán en función de la potencia de recepción de su señal.

DRC (Compresión Dinámica)
DRC puede hacer que los sonidos más suaves sean audibles más fácilmente cuando la unidad se use en entorno ruidoso.
Gire **SELECT** para seleccionar el nivel DRC que desee: off (apagado), low (bajo), high (alto)
DRC apagado - sin compresión. Esta es la configuración por defecto.
DRC bajo - compresión media.
DRC alto - compresión máxima.
Nota: DRC será efectivo solo con retransmisiones de compresión de rango dinámico.

Prune station (Limpiar)
Elimine emisoras que estén listadas pero no disponibles. Esta función puede eliminar todas las emisoras inválidas indicadas en la lista de emisoras.

Main menu (Menú principal)
Véase utilización en <Menú de configuración FM> - <Menú principal>.

Menú de ajuste de AUX
Véase utilización en <Menú de configuración FM> - <Menú principal>.
Nota: EQ no está disponible en modo AUX.

REVISAR MÁS INFORMACIÓN
Pulse repetidamente el botón **INFO** para revisar algunos ajustes de su unidad (p. ej. fecha) o información disponible (p. ej. texto de la radio, Tipo de programa, potencia) correspondiente a la emisora que esté escuchando.

UTILIZACIÓN DE AURICULARES O CASCOS (NO INCLUIDO)
Tensión de salida máxima ≤ 150 mV
ADVERTENCIA SOBRE EL NIVEL DE VOLUMEN DE LOS CASCOS
Disminuya el volumen antes de conectar unos cascos y auméntelo a continuación en caso de que sea necesario. El uso prolongado de auriculares o cascos a un volumen elevado puede dañar su sistema auditivo. Cuando se conectan unos cascos o unos auriculares al aparato, se desactiva la salida de audio de los altavoces.
Atención: Evite los niveles sonoros elevados; pueden dañar su sistema auditivo.

Para evitar posibles daños en el oído, no escuche a un volumen elevado durante largos periodos.

CONEXIÓN DE UN DISPOSITIVO EXTERNO
1. Conecte su fuente auxiliar (por ejemplo, un reproductor de MP3) a la toma **AUX IN** de la parte derecha de la unidad (cable no incluido).
2. Pulse la tecla **SOURCE** para seleccionar el modo AUX.
3. Empiece el playback desde la fuente AUX IN.
4. Ajuste el volumen hasta el nivel deseado.
5. Para parar el playback, desconecte la fuente AUX-IN de la entrada **AUX-IN**.

CARACTERÍSTICAS TÉCNICAS
ALIMENTACIÓN: DC IN 6,0V ⎓ 1,8A
DC: 4X1,5V, tipo de pila R14/UM2/C (no incluidas)

FRECUENCIA DE RADIO:
FM: 87,5 - 108 MHz
DAB/DAB+: 174,928-239,200 MHz

El diseño y las especificaciones pueden ser sujetos a cambios sin previo aviso.

Por la presente, NEW ONE S.A.S declara que el «MUSE M-118 DB» cumple con los requerimientos esenciales y otras provisiones aplicables de la Directiva 2014/53/EU. La declaración de conformidad podrá consultarse en www.muse-europe.com

INFORMACIÓN DE SEGURIDAD
CAUTION RISK OF ELECTRIC SHOCK DO NOT OPEN
ATENCIÓN: Para reducir el riesgo de descarga eléctrica, no des-monte el aparato. En su interior no existe ninguna pieza que pueda ser reparada por el usuario. Cualquier servicio de mantenimiento y reparación deberá llevarse a cabo por personal técnico cualificado.

Este símbolo indica la presencia de voltaje peligroso en el interior del aparato.

Este símbolo indica que la documentación que acompaña al aparato contiene instrucciones importantes.

ADVERTENCIA
- La placa de identificación se encuentra en la parte posterior del aparato.
- Deje libre un espacio de, al menos, 5 cm alrededor del aparato para garantizar una ventilación adecuada.
- Asegúrese de que los orificios de ventilación no están obstruidos con periódicos, manteles, cortinas, etc.
- No coloque velas encendidas cerca o encima del aparato.
- No exponga este aparato a la lluvia o la humedad.
- No coloque ningún recipiente con líquido, como un jarrón, cerca o encima del aparato.
- Utilice este aparato únicamente en climas templados.
- ¡No tire las pilas al fuego! Respete el medio ambiente a la hora de deshacerse de las pilas usadas.
- No exponga las pilas a temperaturas demasiado altas, como las producidas por la exposición directa a los rayos del sol, al fuego o a otras fuentes de calor.
- El adaptador de red se utiliza para conectar y desconectar el aparato. El acceso al mismo debe permanecer despejado en todo momento. Para cortar por completo la alimentación del aparato, ha de desenchufar el adaptador de red de la toma de pared.
- El uso de auriculares a un volumen demasiado alto puede provocar problemas auditivos.
- Como resultado de fenómenos electroestáticos y/o eléctricos transitorios, pueden producirse fallos en el funcionamiento del producto. En estos casos, el usuario deberá reiniciar el aparato desenchufándolo y volviéndolo a enchufar.
- El funcionamiento normal del producto podría verse alterado por fuertes interferencias electromagnéticas. En caso de ocurrir, simplemente reinicie el producto y continúe utilizándolo con normalidad siguiendo las indicaciones del manual de instrucciones. En el caso de que no volviera a funcionar, utilícelo en una ubicación diferente.

Si en un futuro desea deshacerse de este aparato, recuerde que los productos eléctricos no deben tirarse junto a los desechos domésticos. Deposítelo en centros de reciclaje adecuados. Póngase en contacto con las autoridades locales o con el vendedor del producto para obtener más información al respecto. (Directiva sobre Residuos de Aparatos Eléctricos y Electrónicos)

Nota: Los diseños y especificaciones están sujetos a cambios sin previo aviso.

NEW ONE S.A.S
10, Rue de la Mission, 25480 Ecole Valentin, France

CE

IT RADIO PORTATILE DAB+/FM
DESCRIZIONE DELL'APPARECCHIO
1. **VOLUME**: Aumento volume/ riduzione volume
2. **MENU**: Accesso al menu principale
3. **SCAN**: Ricerca automatica; Memorizzazione automatica
4. **SNOOZE**: Ripetizione della sveglia dopo un intervallo
   ⊣ Funzione "Sleep" (spegnimento automatico della radio)
5. **INFO**: Accesso alle informazioni trasmesse dall'emittente radio
   🔔 Impostazione della sveglia
6. **TUNING**: Sintonizzatore; impostazioni
   SELECT: Conferma della selezione/ impostazioni; Ripetizione della sveglia dopo un intervallo
7. ⏻ Attivazione e disattivazione dell'apparecchio (ON/OFF)
   SOURCE: Selezione delle modalità FM, DAB o AUX
8. **PRESET**: Preselezione delle stazioni; Ascolto della radio preimpostate
9. **P1,2,3**: Tasto preselezione veloce
10. Quadrante a colori TFT
11. Altoparlanti
12. Antenna telescopica e girevole
13. Impugnatura
14. 🎧 Presa cuffie
15. Ingresso ausiliario **AUX IN**
16. Jack DC IN
17. Vano batterie

ALIMENTAZIONE
Adattatore di rete
L'adattatore CA fornito è adatto per l'utilizzo con prese CA 100-240V ~ 50/60Hz e deve essere collegato solo a prese che rispettano questi parametri.

Attenzione:
- L'adattatore di rete fornito in dotazione è destinato esclusivamente all'uso con il presente apparecchio. Non utilizzatelo con altri apparecchi.
- Per non danneggiare il lettore, spegnete l'apparecchio prima di scollegare l'adattatore di rete.
- In caso di un prolungato periodo di non utilizzo, scollegate il cavo di alimentazione dalla presa.
- Posizionate l'apparecchio nei pressi della presa a muro e fate in modo che questa resti facilmente accessibile. In caso di malfunzionamento scollegate immediatamente l'apparecchio dalla presa a muro.
- L'adattatore di rete permette di scollegare l'apparecchio. Deve essere facilmente accessibile durante l'uso. Per mettere del tutto l'apparecchio fuori tensione, scollegatelo dall'alimentazione di rete.
- Non utilizzate mai un adattatore di rete danneggiato. Posizionate il cavo di alimentazione in modo sicuro e in modo che non venga calpestato o schiacciato. Se il cavo è danneggiato, rivolgetevi ad un servizio di assistenza.
- Per alimentare l'apparecchio a batterie scollegate l'adattatore di rete dall'ingresso DC IN.

Utilizzo delle batterie
1. Rimuovete lo sportellino del vano batterie premendo l'area indicata sullo sportellino con il pollice, quindi sollevatelo.
2. Prima di inserire le batterie controllate i poli delle batterie (+ e -), quindi fateli combaciare con le indicazioni di polarità sul vano batterie. Inserite nel vano batterie 4 batterie R14/UM2/"C" 1,5V (non fornite).
3. Richiudete il coperchio del vano batterie.

Prima di gettare le batterie, rivolgetevi al rivenditore di fiducia qualora metta a disposizione un servizio di raccolta e riciclaggio delle batterie.

NOTA:
- Non caricate mai batterie non ricaricabili. Non scaldate le batterie e non apritele.
- Per evitare ogni fuoriuscita di liquido pericoloso, estraete le batterie in caso di un lungo periodo di non utilizzo.
- Si raccomanda l'uso di batterie alcaline. Per ottenere un funzionamento ottimale, si raccomanda di sostituire le batterie ogni 6 mesi.
- Le batterie devono essere sostituite quando: L'icona della batteria sul display si illuminerà in rosso, il volume diminuisce, o il suono risulta distorto durante l'uso.

ATTENZIONE: Se le batterie non sono correttamente inserite c'è il rischio di esplosione. Sostituitele unicamente con batterie identiche o di tipo equivalente.

ACCENSIONE/SPEGNIMENTO DELL'APPARECCHIO
Tenere premuto per due secondi il tasto ⏻ per attivare/disattivarlo l'apparecchio.

SELEZIONE DELLA FONTE
Da apparecchio acceso, premete più volte il tasto **SOURCE** per selezionare una modalità tra FM, AUX e DAB.

REGOLAZIONE DEL VOLUME
Per aumentare o diminuire il volume audio, ruotate la manopola **VOLUME+/-** in senso orario o antiorario.
Nota: per risparmiare la durata della batteria, il volume massimo è di 12 livelli quando l'unità è azionata dalla batteria. Quando è collegato dall'adattatore AC, il livello massimo del volume può essere raggiunto a livello 16.

REGOLAZIONE DELL'ORA E DELLA DATA
Al primo utilizzo della radio DAB/DAB+, l'apparecchio si sincronizza in automatico sull'ora e la data del servizio DAB/DAB+, nel formato a 24 ore e in linea con l'ora legale, pertanto non è necessario impostare la data e l'ora manualmente.

Se desiderate impostare l'ora manualmente, accendete l'apparecchio ed eseguite i seguenti passaggi:
1. Premere il tasto **MENU**.
2. Ruotate la manopola **SELECT** per selezionare la voce <Main menu> (Menu principale). Premete **SELECT** per accedere al menu.
3. Premete **SELECT** per selezionare l'opzione <Time setup> (Impostazione dell'Ora). Quindi premete di nuovo **SELECT** per selezionare l'opzione <Set time> (Imposta Ora) visualizzata sul display.
4. La data lampeggia. Ruotate la manopola **SELECT** per impostare il giorno, il mese e l'anno.
5. La cifre dell'ora iniziano a lampeggiare. Ruotate la manopola **SELECT** per impostare l'ora. Premete **SELECT** per confermare: le cifre dei minuti iniziano a lampeggiare. Ruotate la manopola **SELECT** per impostare i minuti. Premete **SELECT** per confermare.

Una volta confermata la ora, quindi l'apparecchio torna al menu <Time setup> (Impostazione dell'Ora). A quel punto potete ruotate la manopola **SELECT** per impostare le seguenti opzioni:
- Clock format (Imposta formato ora): 12 o 24 ore.
- Auto update (Aggiornamento automatico): Aggiornamento automatico dell'ora dalla radio o nessun aggiornamento.

Nota: Durante l'impostazione, premete il tasto **MENU** per tornare all'interfaccia precedente.

ASCOLTO DELLA RADIO DAB/DAB+
1. Premete più volte il tasto **SOURCE** per selezionare la modalità DAB. Al primo utilizzo, l'apparecchio avvia in automatico la ricerca delle stazioni DAB/DAB+. Sul display viene visualizzata la dicitura "Scanning..." (Ricerca in corso...). Una barra di stato indica l'avanzamento della ricerca insieme al numero di stazioni trovate.
2. Al termine della ricerca, l'apparecchio seleziona la prima stazione disponibile e ne avvia la riproduzione. Per impostazione predefinita, le stazioni vengono elencate in ordine numerico e successivamente alfabetico.

Nota: l'apparecchio memorizza le stazioni radio DAB/DAB+ trovate, pertanto alla successiva accensione l'apparecchio non effettua alcuna ricerca. Per cercare altre stazioni manualmente dovrete premere e rilasciare più volte il tasto **SCAN**.

3. Ruotate la manopola **TUNING/SELECT** per scorrere l'elenco delle stazioni.
4. Quando sul display viene visualizzata la stazione che desiderate ascoltare, premete **SELECT** per confermare la selezione. L'apparecchio impiegherà qualche secondo per sintonizzarsi sulla stazione selezionata.

Nota:
- Se durante la ricerca non viene trovata nessuna stazione, sul display compare la dicitura "No station found" (Nessuna stazione rilevata).
- Per una migliore ricezione, estendete l'antenna telescopica o eseguite di nuovo la ricerca da una differente posizione.
- Durante la ricerca l'audio viene disattivato.

ASCOLTO DELLA RADIO FM
In modalità FM ruotate la manopola **TUNING/SELECT** per avviare la ricerca manuale delle stazioni. Premete una volta il tasto **SCAN** o ruotare velocemente la manopola **TUNING/SELECT** in senso orario e antiorario per avviare la ricerca automatica, la funzione di ricerca automatica rileverà le stazioni con il segnale più forte.
Nota: per una migliore ricezione, estendete l'antenna telescopica.

STAZIONI PREIMPOSTATE
Questo apparecchio consente di memorizzare fino a 10 stazioni FM e 10 stazioni DAB/DAB+.

Memorizzazione manuale
1. Premete più volte il tasto **SOURCE** per selezionare la banda FM o la banda DAB.
2. Selezionate una stazione radio manualmente o mediante la ricerca automatica.
3. Tenete premuto il tasto **PRESET** per accedere alla modalità di memorizzazione delle preselezioni.
4. Utilizzate la manopola **TUNING/SELECT** per selezionare una stazione.

Nota: se si seleziona una stazione non memorizzata, sul display viene visualizzata la dicitura "Empty"(Vuoto). Se la stazione è stata memorizzata in precedenza, sul display viene visualizzata la frequenza FM o il nome della radio DAB.

5. Premere **SELECT** per confermare l'impostazione.
6. Per memorizzare altre stazioni ripetere i passaggi 2-5.

Nota: Questa apparecchio dispone di tre tasti di preselezione rapida. Seleziona una stazione radio e tieni premuto **P1/P2/P3** per memorizzare la stazione nella rispettiva posizione nella preselezionato (1/2/3).

Memorizzazione automatica
Tenete premuto il tasto **SCAN** in modalità FM. L'apparecchio rileverà e salverà automaticamente le stazioni forti. Salvando una stazione in un programma della preselezione già occupato, la stazione precedentemente salvata verrà automaticamente eliminata e sostituita dalla nuova stazione.

ASCOLTO DELLA RADIO PREIMPOSTATE
1. Premere il tasto **SOURCE** per selezionare la banda FM o DAB.
2. Premete una volta il tasto **PRESET**, sul display viene visualizzata la dicitura "Preset Recall" (Richiamo dalla Preselezione). Ruotate la manopola **TUNING/SELECT** per selezionare la stazione desiderata.
3. Premete **SELECT** per confermare la selezione.

Nota: Per richiamare le stazioni dalle preselezioni 1/2/3, basterà premere il relativo tasto **P1/P2/P3**.

IMPOSTAZIONE DELLA SVEGLIA E DELLA MODALITÀ DELLA SVEGLIA
1. Con l'apparecchio attivo. Premere e tenere premuto il pulsante 🔔 per accedere alla modalità di impostazione dell'allarme. Ruota la manopola **SELECT** per selezionare "Alarm 1" (Sveglia 1) o "Alarm 2" (Sveglia 2), quindi premi **SELECT** per confermare.
2. Enable (Abilita): Off (disattivo), Daily (giornaliera), Once (una volta), Weekdays (feriali), Weekends (fine settimana)
   - Off (disattivo): la sveglia è disattivata.
   - Daily (giornaliera): la sveglia suonerà ogni giorno.
   - Once (una volta): la sveglia suonerà una volta sola.
   - Weekdays (feriali): la sveglia suonerà solo nei giorni feriali (da lunedì a venerdì).
   - Weekends (fine settimana): la sveglia suonerà solo nei fine settimana (sabato e domenica).
3. Time (Ora della Sveglia): imposta l'ora della sveglia
4. Mode (modalità): seleziona la suoneria della sveglia: DAB, FM o BUZZER (Cicalino).
5. Preset (Preselezione): seleziona l'ultima stazione radio ascoltata o la stazione radio preselezionata desiderata. Questa opzione è disponibile solo se è stata selezionata la suoneria con DAB o FM.
6. Volume: imposta il volume della suoneria.
7. Saved (Salvato): Seleziona questa opzione e premi **SELECT** per confermare le impostazioni selezionare. Sul quadrante apparirà l'icona.

Nota:
- L'impostazione della sveglia è disponibile in modalità standby.
- Accertati di collegare l'adattatore CA quando utilizzi la sveglia, in quanto questa funzione non può essere utilizzata quando si alimenta l'apparecchio a batterie.
- Memorizzare la stazione desiderata prima di selezionare la modalità di sveglia mediante stazione radio.
- Se si desidera svegliarsi con l'ultima stazione radio ascoltata, selezionare la stazione radio desiderata, spegnere la radio prima dell'ora della sveglia. Per la selezione della stazione, consultare le sezioni "**ASCOLTO DELLA RADIO DAB/DAB+**" e "**ASCOLTO DELLA RADIO FM**".

Arresto della sveglia
1 - Ripetizione della sveglia
Premere il pulsante **SNOOZE** o **SELECT** per arrestare momentaneamente l'allarme. Questo suonerà nuovamente dopo alcuni minuti. L'indicatore lampeggerà.
Nota: Premi più volte il tasto **SNOOZE** per selezionare la durata dell'intervallo in minuti, scegliendo tra 5-10-15-30. La durata predefinita del pisolino è di 5 minuti.

2 - Arresto della sveglia
Premere il tasto ⏻ o 🔔.
Nota:
- Con la modalità di ripetizione "Daily", la sveglia suonerà di nuovo il giorno successivo alla stessa ora.
- Con la modalità di ripetizione "Once", la sveglia non suonerà più. L'icona della sveglia si spegnerà.
- Con la modalità di ripetizione "Weekdays", la sveglia suonerà di nuovo il giorno feriale successivo (dal lunedì al venerdì) all'ora impostata.
- Con la modalità di ripetizione "Weekends", la sveglia suonerà di nuovo il successivo sabato o domenica alla stessa ora.

3 - Disattivazione della sveglia
Premere e tenere premuto il pulsante 🔔 per accedere alla modalità di impostazione dell'allarme. Ruota la manopola **SELECT** per selezionare "Alarm 1" o "Alarm 2", quindi premi **SELECT** per confermare. Ruota la manopola **SELECT** per selezionare <Enable> e premere **SELECT** per confermare. Ruota la manopola **SELECT** per selezionare"off" e premere **SELECT** per confermare. Ruota la manopola **SELECT** per selezionare <Save>, premere **SELECT** per confermare la disattivazione della sveglia. L'indicatore della sveglia si spegne.

FUNZIONE SLEEP
Con l'apparecchio in funzione, per addormentarsi con la radio, premere più volte il tasto ⊣ per selezionare un intervallo di ascolto tra 15, 30, 45, 60, 90 e 120 minuti, premere **SELECT** per confermare. L'indicatore si illumina. L'unità si spegne in automatico all'intervallo specificato. Per disattivare la funzione Sleep, premere più volte il tasto ⊣ fino a quando non viene visualizzata la dicitura "Sleep off", premere **SELECT** per confermare. L'indicatore si spegne.

MENU DI IMPOSTAZIONE
Con l'apparecchio attivo, premuto **MENU** per accedere al menu impostazioni. Ruota **SELECT** per selezionare un'opzione e/o regolarne le impostazioni, quindi premi **SELECT** per confermare.
Nota: L'icona " ✻ " viene visualizzata a fianco dell'impostazione corrente.

Menu di impostazione FM
Audio setting (Impostazioni Audio)
Consente di selezionare un'opzione tra "Stereo or mono" (Stereo e Mono) e "Mono only" (Mono) pe la radio FM.

Main menu (Menu principale)
• Time setup (Impostazione dell'Ora)
Consultare le istruzioni fornite nella sezione "REGOLAZIONE DELL'ORA E DELLA DATA".

• EQ
Imposta l'equalizzatore (EQ) scegliendo tra: EQ off/ Bass boost (Ultra Bassi)/ Jazz/ Live/ Vocal (Voce)/ Acoustic (Acustica).

• Backlight (Retroilluminazione)
1. Selezionate <Timeout> (Tempo Scaduto), quindi premete **SELECT** per confermare la selezione e accedere al menu.
2. Ruotate la manopola **SELECT** per selezionare l'intervallo desiderato: Always on > 10 > 20 > 30 > 45 > 60 > 90 > 120 > 180. Premete il tasto **SELECT** per confermare la selezione.
3. Accedi a <Level> (Livello) per selezionare la luminosità della retroilluminazione dalla manopola **SELECT**. Premete **SELECT** per confermare la selezione.

• Language (Lingua)
Consente di selezionare la lingua dei menu: English, Français, Deutsch, and Nederlands

• Factory Reset (Ripristino valori di default)
Consente di ripristinare l'apparecchio alle impostazioni di fabbrica.

• SW version (Versione del software)
Consente di visualizzare la versione corrente del software.

Scan Setting (Impostazione scansione)
Scegli "All stations" (Tutte le stazioni) o "Strong Station" (Stazioni potenti) per selezionare la modalità di ricerca delle stazioni radio.

Menu di impostazione DAB
Station list (Elenco stazioni)
Dopo aver completato la ricerca è possibile consultare l'elenco delle stazioni.

Full Scan (Ricerca completa)
Questa funzione consente la ricerca e la creazione di un elenco delle stazione DAB disponibili in automatico.

Manual Tune (Sintonizz. Manuale)
Questa funzione può essere utilizzata come aiuto durante lo spostamento dell'antenna o dell'apparecchio volto a migliorare la ricezione di un canale o una frequenza specifici.

Station order (Ordine Stazioni)
- Multiplex: le stazioni sono elencate in ordine numerico e quindi alfabetico.
- Alphanumeric (alfanumerico): le stazioni sono elencate in ordine alfabetico.
- Active (attive): le stazioni saranno elencate in base alla potenza del segnale.

DRC (Compressione del livello audio)
La funzione DRC aiuta a rendere i suoni deboli più facili da udire quando l'apparecchio è utilizzato in un ambiente rumoroso.
Ruotate la manopola **SELECT** per selezionare il livello DRC desiderato: off (disattivo), low (basso), alto (high)
DRC off (disattivo): nessuna compressione (impostazione predefinita).
DRC low (basso): compressione media.
DRC alto (high): compressione massima.
Nota: La funzione DRC funziona solo con stazioni radio con compressione del livello audio.

Prune station (Elimina)
Consente di rimuovere le stazioni non disponibili contenute nell'elenco. Questa funzione serve a rimuovere tutte le stazioni non valide indicate dall'elenco delle stazioni.

Main menu (Menu principale)
Consultare le istruzioni fornite nella sezione <Menu di impostazione FM> - <Menu principale>.

Menu di impostazione AUX IN
Consultare le istruzioni fornite nella sezione <Menu di impostazione FM> - <Menu principale>.
Nota: EQ non è disponibile in modalità AUX.

VISUALIZZAZIONE DI ULTERIORI INFORMAZIONI
Premere più volte il tasto **INFO** per verificare alcune delle impostazioni dell'apparecchio (ad es. data) oppure per visualizzare le informazioni disponibili per la stazione corrente (ad es. testo radio, Tipo di programma, potenza. ecc.).

COLLEGAMENTO DI CUFFIE O AURICOLARI (NON INCLUSO)
Tensione massima di uscita ≤ 150 mV
AVVERTENZA SUL VOLUME DELLE CUFFIE
Diminuite il volume prima di collegare le cuffie e aumentatelo successivamente se necessario. L'uso prolungato delle cuffie ad alto volume può danneggiare l'udito. Se le cuffie/auricolari sono collegati all'apparecchio, gli altoparlanti del lettore si disattivano automaticamente.
Attenzione: evitate di utilizzare l'apparecchio ad un volume troppo elevato per non danneggiare il vostro udito.

Per prevenire possibili danni all'apparato uditivo, non ascoltare la radio con il volume alto per un lungo periodo.

COLLEGAMENTO SORGENTE AUSILIARIA
1. Collegare la propria sorgente ausiliaria (es.lettore MP3) alla presa **AUX IN** posta sul retro dell'apparecchio (cavo non incluso).
2. Premere il tasto **SOURCE** per selezionare la modalità AUX.
3. Avviare la riproduzione dalla sorgente ausiliaria.
4. Regolare il volume al livello desiderato.
5. Per arrestare la riproduzione scollegare la sorgente ausiliaria dalla presa **AUX IN**.

SPECIFICHE TECNICHE
ALIMENTAZIONE: INGRESSO CC 6,0V ⎓ 1,8A
CC: 4 batterie R14/UM2/C 1,5V (non fornite)

FREQUENZA RADIO:
FM: 87,5 -108 MHz
DAB/DAB+: 174,928-239,200 MHz

Il design e le specifiche tecniche sono soggetti a modifiche senza preavviso.

Con la presente, NEW ONE S.A.S dichiara che « MUSE M-118 DB » è conforme ai requisiti essenziali e alle altre disposizioni fondamentali della direttiva 2014/53/EU. La dichiarazione di conformità è consultabile alla pagina www.muse-europe.com

INFORMAZIONI RELATIVE ALLA SICUREZZA
CAUTION RISK OF ELECTRIC SHOCK DO NOT OPEN
ATTENZIONE: per ridurre il rischio di scossa elettrica, non smontate l'apparecchio. Questo apparecchio non contiene pezzi riparabili dall'utente. Per ogni riparazione rivolgetevi esclusivamente ad un tecnico qualificato.

Questo simbolo indica la presenza di tensione pericolosa all'interno dell'apparecchio.

Questo simbolo indica che, nella documentazione che accompagna l'apparecchio, sono presenti istruzioni importanti.

IMPORTANTE
- La targhetta segnaletica si trova nella parte posteriore dell'apparecchio.
- Lasciare uno spazio di almeno 5 cm attorno all'apparecchio per garantire una ventilazione sufficiente.
- Garantire sempre la corretta ventilazione dell'apparecchio e non ostruire le aperture di ventilazione.
- Non collocare delle candele sopra o vicino all'apparecchio.
- Non esporre l'apparecchio a pioggia o umidità.
- Non collocare alcun recipiente contenente liquidi, come un vaso, sopra o in prossimità dell'apparecchio.
- Utilizzate questo apparecchio solo in condizioni climatiche temperate.
- Non gettare le pile nel fuoco! Smaltire le pile usate rispettando l'ambiente.
- Non esporre le pile a fonti di calore eccessivo, come raggi solari, fuoco o altre fonti di calore simili.
- L'adattatore di rete permette di scollegare l'apparecchio. Deve essere facilmente accessibile durante l'uso. Per mettere del tutto l'apparecchio fuori tensione, scollegatelo dall'alimentazione di rete.
- Ascoltare musica con le cuffie ad un volume troppo elevato può causare seri danni all'udito.
- Per effetto di fenomeni transitori elettrostatici e/o elettrici, è possibile che il prodotto non funzioni correttamente. In tal caso è opportuno reinizializzare l'apparecchio.
- Il normale funzionamento del prodotto può essere compromesso da forti interferenze elettromagnetiche. In tal caso, segui le istruzioni nel manuale per reimpostare il prodotto per riprendere il normale funzionamento. Nel caso in cui il funzionamento non venga ripristinato, utilizzare il prodotto in altro luogo.

Se in futuro volete sbarazzarvi di questo apparecchio, ricordate che le apparecchiature elettroniche non devono essere gettate insieme ai rifiuti domestici. Informatevi per sapere dove si trova il centro di riciclaggio più vicino. Per ulteriori dettagli, rivolgetevi alle autorità locali o al vostro rivenditore. (Direttiva sui rifiuti delle apparecchiature elettriche ed elettroniche).

Nota: Il modello e le caratteristiche tecniche possono subire variazioni senza preavviso.

NEW ONE S.A.S
10, Rue de la Mission, 25480 Ecole Valentin, France

CE

NL DRAAGBARE RADIO DAB+/FM
BESCHRIJVING VAN HET APPARAAT
1. **VOLUME**: Volume verhogen/ verlagen
2. **MENU**: Om het hoofdmenu te openen
3. **SCAN**: Auto aftasten; Automatisch opslaan
4. **SNOOZE**: Interval alarmherhaling
   ⊣ Slaap (in slaap vallen met de radio)
5. **INFO**: Om instellingen en informatie te bekijken
   🔔 De klok instellen
6. **TUNING**: Radiofrequentie in te stellen, opzetten/ down
   SELECT: Bevestig selectie/ instellingen; Interval alarmherhaling
7. ⏻ Om het apparaat aan/ uit te zetten
   SOURCE: Om de FM-, AUX- of DAB-modus te selecteren
8. **PRESET**: Voorkeurszenders; Luisteren naar voorkeurszenders
9. **P1,2,3**: Sneltoetsen voor voorkeurszenders
10. TFT-kleurendisplay
11. Luidspreker
12. Telescopische draaiantenne
13. Handvat
14. 🎧 Aansluiting hoofdtelefoon
15. Aux in-stekkerbus
16. Ingang voor DC (voeding)
17. Batterijvak

VOEDING
Gebruik van de netstroomadapter
De netstroomadapter gebruikt een netstroom van AC 100-240V ~ 50/60Hz. De meegeleverde netstroomadapter mag nooit gebruikt worden op een ander type voeding.

OPGEPAST:
- De meegeleverde netstroomadapter mag uitsluitend met dit toestel gebruikt worden. Gebruik hem niet met een ander toestel.
- Deactiveer het toestel vooraleer u de stekker uit het stopcontact trekt, om beschadiging van het toestel te vermijden.
- Als het toestel lange tijd niet gebruikt wordt, trek de stekker van de netstroom-adapter dan uit het stopcontact.
- Plaats uw toestel dicht bij een stopcontact en zorg ervoor dat het stopcontact makkelijk bereikbaar blijft. Van zodra u een functiestoornis vaststelt, dient u de stekker van het toestel uit het stopcontact te trekken.
- De netstroomadapter maakt het mogelijk om de stroomvoorziening naar het toestel te onderbeken. Zorg ervoor dat deze altijd makkelijk bereikbaar blijft tijdens het gebruik. Om de voeding van het toestel volledig te onderbreken, dient u de stekker van de netstroomadapter uit het stopcontact te trekken.
- De netstroomadapter maakt het mogelijk om de stroomvoorziening naar het toestel te onderbeken. Zorg ervoor dat deze altijd makkelijk bereikbaar blijft tijdens het gebruik. Om de voeding van het toestel volledig te onderbreken, dient u de stekker van de netstroomadapter uit het stopcontact te trekken.
- De netstroomadapter moet worden losgekoppeld van de DC-ingang als u het apparaat wilt gebruiken op batterijstroom.

Gebruik met batterijen:
1. Verwijder de deur van het batterijvak door met de duim druk uit te oefenen op het gebied dat is aangegeven op de batterijdeur en til de deur vervolgens uit en van de behuizing.
2. Bekijk vóór het plaatsen van de batterijen de polariteiten (+ en -) van de batterij en plaats de batterij vervolgens zoals aangegeven op de afbeelding in het batterijvak. Plaats 4 x 1,5V, R14/UM2/"C batterijen (niet meegeleverd) in het vak.
3. Sluit het batterijcompartiment weer.

Raadpleeg uw dealer alvorens de batterijen weg te werpen omdat hij ze zou kunnen terugnemen om te recycleren.

OPMERKINGEN:
- Zorg ervoor dat u nooit niet-oplaadbare batterijen oplaadt. Verwarm de batterijen nooit en probeer ze nooit te openen.
- Om lekkage te voorkomen, verwijder de batterijen altijd als het apparaat voor een lange periode niet wordt gebruikt.
- Het gebruik van alkalinebatterijen is aan te raden. Om een optimale werking te verzekeren, is het aan te raden om de batterijen elke 6 maanden te vervangen.
- Vervang de batterijen wanneer het batterijpictogram op het display wordt rood, het volume vermindert of het geluid vervormt tijdens het gebruik.

OPGEPAST: Ontploffingsgevaar als de batterij niet juist ingevoegd wordt. Vervang de batterij enkel door een identieke batterij of door een batterij van hetzelfde type.

HET APPARAAT IN-/ UITSCHAKELEN
Houd ⏻ voor 2 seconden ingedrukt om het apparaat in/uit te schakelen.

SELECTEREN BRON
Druk, als het apparaat is ingeschakeld, herhaaldelijk op **SOURCE** om de DAB-, FM- of AUX-modus te selecteren.

HET VOLUME INSTELLEN
Draai de knop **VOLUME+/-** met de klok mee of tegen de klok in om het volume te ver-hogen of verlagen.
Opmerking: om de levensduur van de batterij te sparen, is het Max. volume 12 niveau wanneer het apparaat door de batterij wordt bediend. Wanneer de netadapter is aangesloten, kan het maximale volumeniveau op 16 niveau worden bereikt.

DE TIJD EN DATUM INSTELLEN
De eerste keer dat u naar DAB-radio luistert, zullen de tijd en datum van uw product automatisch worden gesynchroniseerd met de tijd en datum die worden uitgezonden door de DAB-dienst. Dit gebeurt in de 24-uursmodus in lijn met de zomertijd en het is dus niet nodig om de tijd en datum handmatig in te stellen.

Als u de tijd en datum handmatig wilt instellen, schakel de radio dan in en volg de onderstaande stappen:
1. Druk één keer op **MENU**.
2. Draai aan de knop **SELECT** om naar <Hoofdmenu> te scrollen. Druk op **SELECT** om deze optie te openen.
3. Druk op **SELECT** om <Tijd instellen> te openen, daarna wordt <Stel tijd in> getoond. Druk nogmaals op **SELECT** om deze optie te openen.
4. De dag knippert. Draai aan de knop **SELECT** om de dag, maand en het jaar in te stellen.
5. De uurcijfers knipperen. Draai aan de knop **SELECT** om de uren in te stellen, druk ter bevestiging op **SELECT**. Daarna zullen de minuutcijfers knipperen. Draai aan de knop **SELECT** om de minuten in te stellen, druk ter bevestiging op **SELECT**.

Als u de tijd bevestigt, het display en keert de radio terug naar <Tijd instellen>. U kunt draai aan de knop **SELECT** de volgende zaken in te stellen:
- Klok formaat: 12/24-uursweergave.
- Automatische update: Automatisch bijwerken van de tijd met behulp van radio, of geen update.

Opmerking: als u instellingen maakt in het menu, druk dan op **MENU** om terug te keren naar de voorgaande stap.

LUISTEREN NAAR DAB/DAB+ RADIO
1. Druk herhaaldelijk op **SOURCE** om de DAB-modus te selecteren. Als de radio voor het eerst wordt gebruikt, zal er een automatisch scan naar DAB-zenders worden gestart. Het display toont de melding "het scannen……" en er wordt een voortgangsbalk getoond die de voortgang van de scan weergeeft. Daarnaast wordt het aantal zenders dat is gevonden tijdens de scan getoond.
2. Als de scan is voltooid, zal de radio de eerst beschikbare zender selecteren en het afspelen starten. Zenders worden standaard eerst gerangschikt op numerieke volgorde en daarna op alfabetische volgorde.

Opmerking: De DAB-zenderlijst wordt opgeslagen in het geheugen. Als u de radio wordt uitgeschakeld en daarna weer wordt ingeschakeld, zal er dus niet opnieuw een zenderscan worden uitgevoerd. Het is mogelijk om handmatig naar zenders te scannen door op **SCAN** te drukken.

3. Draai aan de knop **TUNING/SELECT** om een zender uit de lijst te selecteren.
4. Als de gewenste zender wordt weergegeven, druk dan ter bevestiging op **SELECT**. Er zal een korte vertraging zijn terwijl uw radio op de geselecteerde zender afstemt.

Opmerking:
- Als er geen uitzendingen worden gevonden met de DAB/DAB+ scan, dan zal de melding "Geen zender gevonden" op het display verschijnen.
- Voor betere ontvangst wordt aanbevolen de telescopische antenne volledig uit te strekken of de volledige scan nogmaals uit te voeren op een andere plaats.
- Het geluid wordt tijdens het scannen naar zenders automatisch uitgeschakeld.

LUISTEREN NAAR FM RADIO
Draai in de FM-modus aan **TUNING/SELECT** om handmatig af te stemmen. Druk één keer op **SCAN** of draai de **TUNING/SELECT** knop snel met de klok mee of tegen de klok in om automatisch te scannen, de automatische scan zoekt naar sterke zenders.
Opmerking: Voor betere ontvangst wordt aanbevolen de telescopische antenne volledig uit te strekken.

VOORKEURSZENDERS
Deze radio kan 10 FM- en 10 DAB/DAB+ zenders opslaan als voorkeurszenders.

Handmatig opslaan
1. Druk herhaaldelijk op **SOURCE** om de FM- of DAB band te selecteren.
2. Stem met behulp van handmatig of automatisch afstemmen af op een radiozender.
3. Houd **PRESET** ingedrukt om de opslagmodus voor voorkeurszenders te openen.
4. Draai aan de knop **TUNING/SELECT** om een kanaal te selecteren.

Opmerking: Als u een voorkeurszender selecteert die nog niet is geprogrammeerd, dan zal de tekst "Leeg" op het display worden getoond. Als u wel een zender heeft opgeslagen onder het gekozen nummer, dan zal de FM-frequentie of DAB-radio worden getoond.

5. Druk op **SELECT** om de zender op te slaan.
6. Herhaal stap 2-5 om andere zenders op te slaan.

Opmerking: Dit apparaat heeft 3 sneltoetsen voor voorkeurzenders. Selecteer een radiozender en houd **P1/P2/P3** ingedrukt om de zender op te slaan onder respectievelijk voorkeurzendernummer 1/2/3.

Automatisch opslaan
Houd **SCAN** ingedrukt in FM-modus ingedrukt, het apparaat zoekt automatisch naar sterke zenders en slaat deze op. Als u een zender opslaat op een kanaalnummer dat al in gebruik is, dan zal de eerder opgeslagen zender automatisch worden gewist en vervangen door de nieuwe zender.

LUISTEREN NAAR VOORKEURSZENDERS
1. Druk op **SOURCE** om de FM- of DAB band te selecteren.
2. Druk één keer op **PRESET**, de melding "Vooraf ingestelde terugroepactie" wordt getoond op het display, draai daarna aan de knop **TUNING/SELECT** om de gewenste zender te selecteren.
3. Druk op **SELECT** om uw keuze te bevestigen.

Opmerking: Druk om voorkeurzender 1/2/3 op te roepen simpelweg op respectievelijk **P1/P2/P3**.

INSTELLEN VAN HET ALARM EN DE ALARMMODUS
1. Als het apparaat is ingeschakeld. Houd de knop 🔔 ingedrukt om de alarm instelmodus te openen. Draai aan de knop **SELECT** om enter <Alarm 1> of <Alarm 2> . Druk ter bevestiging op **SELECT**.
2. Activeren: Uit, Dagelijks, Een keer, Weekdagen, Weekends
   - Uit: het alarm is uitgeschakeld.
   - Dagelijks: het alarm gaat elke dag af.
   - Een keer: het alarm gaat één keer af.
   - Weekdagen: het alarm gaat alleen op weekdagen af (maandag tot en met vrijdag).
   - Weekends: het alarm gaat alleen in de weekenden af (zaterdag en zondag).
3. Tijd: Om de alarmtijd in te stellen
4. Mode: Om de wekbron in te stellen: DAB, FM of zoemer.
5. Preset: Selecteer de laatst beluisterde radiozender of gewenste voorkeurszender. Deze optie is alleen beschikbaar wanneer de wekmodus is ingesteld op DAB of FM.
6. Volume: Om het alarmvolume in te stellen.
7. Opslaan: Selecteer deze optie en druk op **SELECT** om alle bovenstaande instellingen te bevestigen. De alarmindicator wordt weergegeven.

Opmerking:
- Het alarm kan worden ingesteld in de stand-bymodus.
- Zorg ervoor dat u de netadapter hebt aangesloten wanneer u gebruikt maakt van de alarmen. De alarmfunctie kan niet worden gebruikt wanneer het apparaat wordt gebruikt op batterijen.
- Zorg er voordat u de wekbron instelt op een voorkeurszender voor dat u de gewenste voorkeurszender heeft opgeslagen.
- Als u gewekt wilt worden met de laatst beluisterde radiozender, schakel de radio uit voordat de alarmtijd is bereikt. Voor het afstemmen op een zender, raadpleeg de hoofdstukken "**LUISTEREN NAAR DAB/DAB+ RADIO**" en "**LUISTEREN NAAR FM RADIO**".

Het alarm stoppen
1 - Alarm tijdelijk stoppen
Druk op de toets **SNOOZE** of **SELECT** om het alarm tijdelijk te onderbreken. Dit zal opnieuw weerklinken na enkele minuten. De indicator knippert.
Opmerking: Druk herhaaldelijk op **SNOOZE** om een alarmherhalingstijd van 5-10-15-30 minuten te selecteren. De standaard sluimertijd bedraagt 5 minuten.

2 - Alarm stoppen
Druk op ⏻ of 🔔.
Opmerking:
- Als de alarmfrequentie is ingesteld op "Een keer", dan zal het alarm de volgende dag niet meer activeren.
- Als de alarmfrequentie is ingesteld op "Dagelijks", dan zal het alarm de volgende dag weer activeren.
- Als de alarmfrequentie is ingesteld op "Weekends", dan zal het alarm elke dag in het weekend worden geactiveerd.
- Als de alarmfrequentie is ingesteld op "Weekdagen", dan zal het alarm de volgende werkdag weer worden geactiveerd (niet op zaterdag en zondag).

3 - Alarm annuleren
Houd de knop 🔔 ingedrukt om de alarm instelmodus te openen. Draai aan de knop **SELECT** om <Alarm 1> of <Alarm 2>. Druk ter bevestiging op **SELECT**. Draai aan de knop **SELECT** om <Activeren> en druk ter bevestiging op **SELECT**. Draai aan de knop **SELECT** om "Uit" te selecteren. Druk ter bevestiging op **SELECT**. Draai aan de knop **SELECT** om <Opslaan> te selecteren. Druk op **SELECT** om het permanent uitschakelen van alarm te bevestigen. De alarmindicator wordt niet langer weergegeven.

SLAAPFUNCTIE (AUTOMATISCH UITSCHAKELEN)
Als het apparaat is ingeschakeld. Om in slaap te vallen met de radio, herhaaldelijk op ⊣ om de resterende luistertijd in te stellen op 15-30-45-60-90-120 minuten, druk ter bevestiging op **SELECT**. De indicator licht op. Het apparaat zal automatisch uitschakelen nadat de geselecteerde tijd is verstreken. Druk om de slaapfunctie te annuleren herhaaldelijk op ⊣ tot "Uitslapen" wordt getoond op het display, druk ter bevestiging op **SELECT**. De indicator wordt niet langer getoond op het display.

INSTELLINGENMENU
Wanneer het toestel is ingeschakeld, drukt u op de knop **MENU** om het instelmenu te openen. Draai aan de **SELECT**-knop om een optie te selecteren en de instellingen aan te passen, druk vervolgens ter bevestiging **SELECT**.
Opmerking: Er wordt een " ✻ " getoond naast de huidige instelling.

Instellingenmenu FM
Audio instelling
Om een keuze te maken uit "Stereo of mono" en "Alleen mono" voor FM-radio.

Hoofdmenu
• Tijd instellen
Raadpleeg voor het instellen van de datum en tijd de instructies in de paragraaf "DE TIJD EN DATUM INSTELLENZ".

• EQ
Om de gewenste EQ-modus (equalizer) te selecteren: EQ uit/ Bass boost/ Jazz/ Leven/ Vocal/ Akoestisch

• Achterlicht
1. Selecteer <Timeout> en druk op **SELECT** om deze optie te openen.
2. Draai aan **SELECT** om de gewenste timeout van de achtergrondverlichting in te stellen: Always on > 10 > 20 > 30 > 45 > 60 > 90 > 120 > 180. Druk daarna ter bevestiging op **SELECT**.
3. Ga naar <Level> om de helderheid van de schermverlichting door **SELECT** knop te selecteren. Druk ter bevestiging op **SELECT**.

• Taal
Om de taal waarin de menu's worden weergegeven te selecteren: English, Français, Deutsch, and Nederlands

• Fabrieksinstellingen
Om de fabrieksinstellingen te herstellen.

• SW-versie
Om de huidige softwareversie te bekijken.

Scaninstelling
Selecteer "alle zenders" of "sterke zenders" om de zoekmodus voor het scannen naar radiozenders te selecteren.

Instellingenmenu DAB/DAB+
Zenderlijst
U kunt de zenderlijst bekijken nadat u een volledige scan hebt uitgevoerd.

Volledige scan
Door gebruik te maken van deze functie kunt u een automatische scan uitvoeren en een lijst maken van DAB-zenders die ontvangen kunnen worden.

Handmatig afstemmen
Deze functie kan worden gebruikt om te assisteren bij het positioneren van de antenne van de radio, of om nauwkeurig af te stemmen op een specifiek kanaal of een specifieke frequentie.

Station bestelling
- Multiplex: zenders worden in willekeurige volgorde weergegeven.
- Alphanumeric: zenders worden in numerieke en vervolgens alfabetische volgorde weergegeven. Dit is de standaardinstelling.
- Active: de zendervolgorde wordt bepaald op basis van de signaalsterkte.

DRC (Dynamic range compression)
DRC kan zachte geluiden eenvoudiger hoorbaar maken wanneer het apparaat wordt gebruikt in een lawaaiige omgeving.
Draai aan **SELECT** om het gewenste DRC-niveau te selecteren: uit, Laag, hoog
DRC uit - geen compressie. Dit is de standaardinstelling.
DRC Laag - gemiddelde compressie.
DRC hoog - maximale compressie
Opmerking: DRC wordt alleen gebruikt bij DRC-uitzendingen.

Wis ongeldige zenders
Verwijder zenders die in de lijst voorkomen maar niet langer beschikbaar zijn. Deze functie kan alle ongeldige zenders verwijderen die zijn gemarkeerd in de zenderlijst.

Hoofdmenu
Raadpleeg de <Instellingenmenu FM> - <Hoofdmenu>.

Instellingenmenu AUX
Raadpleeg de <Instellingenmenu FM> - <Hoofdmenu>.
Opmerking: EQ is niet beschikbaar in de AUX-modus.

MEER INFORMATIE BEKIJKEN
Druk herhaaldelijk op **INFO** om bepaalde radio-instellingen (bijv. datum van vandaag) of informatie die beschikbaar is voor de huidige zender (bijv. Geen radiotekst, programmatype, strength) te bekijken.

GEBRUIK VAN EEN HOOFDTELEFOON (NIET MEEGELEVERD)
Maximaal vermogen ≤ 150 mV
WAARSCHUWING MET BETREKKING TOT HET VOLUME VAN DE HOOFDTELEFOON
Verminder het geluidsvolume vooraleer u een hoofdtelefoon aansluit. Vervolgens kan u het geluid naar wens luider zetten. Langdurig luisteren naar het toestel op hoog volume kan het oor van de gebruiker beschadigen. Het geluid wordt niet langer door de luidsprekers gestuurd, van zodra u een hoofdtelefoon aansluit.
OPGEPAST: vermijd het luisteren naar het toestel op hoge volumes die het oor van de gebruiker kunnen beschadigen.

Luister niet voor lange perioden op hoog volume om mogelijke gehoorschade te voorkomen.

GEBRUIK VAN DE HULPINGANG
1. Sluit uw hulpbron (bv. mp3-speler) aan op de **AUX IN**-aansluiting aan de rechterkant van het apparaat (kabel niet meegeleverd).
2. Druk herhaaldelijk op **SOURCE** om de AUX-modus te selecteren.
3. Start het afspelen van uw hulpbron.
4. Stel het geluidsvolume in op het gewenste niveau.
5. Om het afspelen te stoppen, trekt u de externe audiobron uit de **AUX IN** aansluiting.

TECHNISCHE KENMERKEN
VOEDING: DC IN 6,0V ⎓ 1,8A
DC: 4 x 1,5V, batterijtype R14/UM2/C (niet inbegrepen)

RADIOFREQUENTIE:
FM: 87,5 -108 MHz
DAB/DAB+: 174,928-239,200 MHz

Ontwerp en specificaties zijn onderhevig aan verandering zonder kennisgeving.

Hierbij verklaart NEW ONE S.A.S dat deze MUSE M-118 DB voldoet aan de essentiële eisen en andere relevante bepalingen uit richtlijn 2014/53/EU. De verklaring van conformiteit kan worden geraadpleegd op www.muse-europe.com.

VEILIGHEIDSINFORMATIE
CAUTION RISK OF ELECTRIC SHOCK DO NOT OPEN
OPGEPAST: Om het risico op elektrische schokken te vermijden, mag u het toestel niet demonteren. Het toestel bevat geen enkel onderdeel dat door de gebruiker zelf kan gerepareerd worden. Contacteer altijd een gekwalificeerde technieker indien een reparatie nodig is.

Dit symbool waarschuwt voor gevaarlijke spanningen in het toestel.

Dit symbool herinnert de gebruiker eraan dat er belangrijke instructies in de meegeleverde documentatie staan.

BELANGRIJK
- Het kenmerkenplaatje bevindt zich aan de achterkant van het toestel.
- Voorzie een ruimte van minimum 5 cm rond het toestel om te zorgen voor voldoende ventilatie.
- De ventilatie mag niet worden geblokkeerd door de ventilatieopeningen te bedekken met items als kranten, tafelkleed, gordijnen, enz.
- Plaats geen kaars op of in de buurt van het toestel.
- Zorg ervoor dat u het toestel niet blootstelt aan regen of vochtigheid.
- Plaats geen enkele met vloeistof gevulde kom zoals een vaas op of in de buurt van het toestel.
- Gebruik dit toestel enkel bij een gematigd klimaat.
- Gooi de batterijen niet in vuur! Respect the environment when disposing of used batteries.
- Stel de batterijen niet bloot aan een overmatige warmte zoals zonnestralen, brand of andere gelijkaardige warmtebronnen.
- De netstroomadapter maakt het mogelijk om de stroomvoorziening naar het toestel te onderbeken. Zorg ervoor dat deze altijd makkelijk bereikbaar blijft tijdens het gebruik. Om de voeding van het toestel volledig te onderbreken, dient u de stekker van de netstroomadapter uit het stopcontact te trekken.
- De hoofdtelefoon te luid zetten, kan tot gehoorstoornissen leiden.
- Onder invloed van tijdelijke elektrostatische en/of elektrische verschijnselen kan het product storingen ondervinden en kan een heropstart nodig blijken.
- De normale functie van het product kan worden verstoord door sterke elektromagnetische storing. Als dit het geval is, reset het product dan gewoon door de handleiding te volgen. Als het normale gebruik daarna niet kan worden hervat, probeer het product dan op een andere locatie te gebruiken.

Als u dit toestel in de toekomst zou willen weggooien, weet dan dat elektrische apparaten niet bij het huishoudelijk afval weggegooid mogen worden. Informeer naar het dichtstbijzijnde recyclagecentrum. Raadpleeg de lokale overheden of uw verdeler voor meer informatie (richtlijn met betrekking tot afval van elektrische en elektronische apparatuur).

Opmerking: Ontwerp en specificaties zijn onderhevig aan verandering zonder kennisgeving.

NEW ONE S.A.S
10, Rue de la Mission, 25480 Ecole Valentin, France

CE

M-118DB/IB/V2